cecotec

BOLERO FLUX TT 609500 SLIM INOX A+++
BOLERO FLUX TT 609500 SLIM DARK INOX A+++
BOLERO FLUX TT 909500 SLIM INOX A+++
BOLERO FLUX TT 909500 SLIM DARK INOX A+++

Campana Extractora en forma de T/ T-shaped cooker hood

Manual de instrucciones
Instruction manual
Manuel d'instructions
Bedienungsanleitung
Manuale di istruzioni
Manual de instruções
Handleiding
Instrukcja obsługi
Návod k použití
Kullanma kılavuzu
Οδηγίες χρήσης
Manual d'instruccions
Használati útmutató
دليل التعليمات

Instrucciones de seguridad 5
Safety instructions 9
Instructions de sécurité 13
Sicherheitshinweise 17
Istruzioni di sicurezza 22
Instruções de segurança 26
Veiligheidsinstructies 30
Instrukcja bezpieczeństwa 34
Bezpečnostní pokyny 38
Güvenlik talimatları 42
Οδηγίες ασφαλείας 46
Instruccions de seguretat 50
Biztonsági utasítások 54
تعليمات السلامة 58

ÍNDICE

1. Piezas y componentes 61
2. Antes de usar 61
3. Instalación 62
4. Funcionamiento 66
5. Resolución de problemas 68
6. Limpieza y mantenimiento 69
7. Reciclaje de aparatos eléctricos y electrónicos 69
8. Copyright 70
9. Declaración UE de conformidad simplificada 70

INDEX

1. Parts and components 71
2. Before use 71
3. Installation 72
4. Operation 75
5. Troubleshooting 77
6. Cleaning and maintenance 78
7. Recycling of electrical and electronic equipment 79
8. Copyright 79
9. Simplified EU Declaration of Conformity 80

SOMMAIRE

1. Pièces et composants 81
2. Avant utilisation 81
3. Installation 82
4. Fonctionnement 86
5. Résolution de problèmes 88
6. Nettoyage et entretien 89
7. Recyclage des équipements électriques et électroniques 89
8. Copyright 90
9. Déclaration de conformité simplifiée de l'UE 90

INHALT

1. Teile und Komponenten 91
2. Vor dem Gebrauch 91
3. Montage 92
4. Bedienung 96
5. Problembehebung 98
6. Reinigung und Wartung 99
7. Recycling von Elektro- und Elektronikgeräten 100
8. Copyright 100
9. Vereinfachte EU-Konformitätserklärung 100

INDICE

1. Parti e componenti 101
2. Prima dell'uso 101
3. Installazione 102
4. Funzionamento 106
5. Risoluzione dei problemi 108
6. Pulizia e manutenzione 109
7. Riciclaggio di apparecchiature elettriche ed elettroniche 109
8. Copyright 110
9. Dichiarazione di conformità UE semplificata 110

ÍNDICE

1. Peças e componentes 111
2. Antes de utilizar 111
3. Instalação 112
4. Funcionamento 116
5. Resolução de problemas 118
6. Limpeza e manutenção 119
7. Reciclagem de aparelhos elétricos e eletrónicos 119
8. Direitos de autor 120
9. Declaração de conformidade simplificada da UE 120

INHOUD

1. Onderdelen en componenten 121
2. Voor gebruik 121
3. Installatie 122
4. Bediening 126
5. Probleemoplossing 128
6. Reiniging en onderhoud 129
7. Recycling van elektrische en elektronische apparatuur 129
8. Copyright 130
9. Vereenvoudigde EU-conformiteitsverklaring 130

SPIS TREŚCI

1. Części i komponenty 131
2. Przed użyciem 131
3. Instalacja 132
4. Działanie 136
5. Rozwiązywanie problemów 138
6. Czyszczenie i konserwacja 139
7. Recykling urządzeń elektrycznych i elektronicznych 140
8. Prawa autorskie 140
9. Uproszczona deklaracja zgodności UE 140

INDEX

1. Součásti a komponenty 141
2. Před použitím 141
3. Instalace 142
4. Provoz 145
5. Řešení problémů 147
6. Čištění a údržba 148
7. Recyklace elektrických a elektronických zařízení 149
8. Autorská práva 149
9. Zjednodušené prohlášení EU o shodě 150

INDEX

1. Parçalar ve bileşenler 151
2. Kullanmadan önce 151
3. Kurulum 152
4. Operasyon 155
5. Problem çözme 157
6. Temizlik ve bakım 158
7. Elektrikli ve elektronik ekipmanların geri dönüşümü 159
8. Telif Hakkı 159
9. Basitleştirilmiş AB Uygunluk Beyanı 160

ΔΕΙΚΤΗΣ

1. Μέρη και εξαρτήματα 161
2. Πριν από τη χρήση 161
3. Εγκατάσταση 162
4. Λειτουργία 166
5. Επίλυση προβλημάτων 168
6. Καθαρισμός και συντήρηση 169
7. Ανακύκλωση ηλεκτρικού και ηλεκτρονικού εξοπλισμού 170
8. Πνευματικά δικαιώματα 170
9. Απλουστευμένη Δήλωση Συμμόρφωσης ΕΕ 171

ÍNDEX

1. Peces i components 172
2. Abans de fer servir 172
3. Instal·lació 173
4. Funcionament 177
5. Resolució de problemes 179
6. Neteja i manteniment 180
7. Reciclatge daparells elèctrics i electrònics 180
8. Copyright 181
9. Declaració UE de conformitat simplificada 181

INDEX

1. Alkatrészek és részegységek 182
2. Használat előtt 182
3. Telepítés 183
4. Működés 186
5. Problémamegoldás 189
6. Tisztítás és karbantartás 190
7. Elektromos és elektronikus berendezések újrahasznosítása 190
8. Szerzői jog 191
9. Egyszerűsített EU-megfelelőségi nyilatkozat 191

سرِفِ

١. الأجزاء والمكونات ١٩٢
٢. قبل الاستخدام ١٩٢
٣. التثبيت ١٩٢
٤. التشغيل ١٩٦
٥. حل المشكلات ١٩٧
٦. التنظيف والصيانة ١٩٨
٧. إعادة تدوير المعدات الكهربائية والإلكترونية ١٩٩
٨. حقوق الطبع والنشر ١٩٩
٩. إعلان المطابقة المبسط للاتحاد الأوروبي ١٩٩

NOTA
EU01_110302 Bolero Flux TT 609500 Slim Inox A+++
EU01_110303 Bolero Flux TT 609500 Slim Dark Inox A+++
EU01_110304 Bolero Flux TT 909500 Slim Inox A+++
EU01_110305 Bolero Flux TT 909500 Slim Dark Inox A+++

ES • La codificación de este manual es genérica y se aplica a todas las variantes de códigos del aparato.

EN • The coding in this manual is generic and applies to all code variants of the appliance.

FR • Le codage figurant dans ce manuel est générique et s'applique à toutes les variantes de code de l'appareil.

DE • Die Codierung in dieser Bedienungsanleitung ist allgemein und gilt für alle Codevarianten des Geräts.

IT • La codifica riportata nel presente manuale è generica e si applica a tutte le varianti di codici dell'apparecchio.

PT • A codificação apresentada neste manual é genérica e aplica-se a todas as variantes de código do aparelho.

NL • De codering in deze handleiding is algemeen en geldt voor alle codevarianten van het apparaat.

PL • Kody podane w niniejszej instrukcji są ogólne i mają zastosowanie do wszystkich wariantów kodowych urządzenia.

CZ • Kódování obsažené v tomto návodu je generické a platí pro všechny kódové varianty spotřebiče.

TR • Bu kılavuzdaki kodlama geneldir ve cihazın tüm kod varyantları için geçerlidir.

GR • Η κωδικοποίηση σε αυτό το εγχειρίδιο είναι γενική και ισχύει για όλες τις παραλλαγές κώδικα της συσκευής.

CAT • La codificació del manual és genèrica i s'aplica a totes les variants de codis de l'aparell.

عربي • الدليل عام ويُطبق على جميع متغيرات التعليمات البرمجية الخاصة بالجهاز.

INSTRUCCIONES DE SEGURIDAD

Lea las siguientes instrucciones atentamente antes de usar el producto. Guarde este manual para futuras referencias o nuevos usuarios.

- Este aparato pueden utilizarlo niños con edad de 8 años y superior y personas con capacidades físicas, sensoriales o mentales reducidas o falta de experiencia y conocimiento, si se les ha dado la supervisión o formación apropiadas respecto al uso del aparato de una manera segura y comprenden los peligros que implica. Los niños no deben jugar con el aparato. La limpieza y el mantenimiento a realizar por el usuario no deben realizarlos los niños sin supervisión.
- Este aparato está diseñado exclusivamente para uso doméstico quedando excluido su uso en bares, restaurantes, granjas, hoteles, moteles y oficinas.
- Si el cable de alimentación está dañado, debe ser sustituido por el fabricante, por su servicio posventa o por personal cualificado similar con el fin de evitar un peligro.
- Debe permitir la desconexión del aparato de la alimentación después de la instalación.
- Deberá haber una ventilación adecuada de la habitación cuando la campana extractora se utilice al mismo tiempo que aparatos que quemen gas u otros combustibles.
- Existe riesgo de incendio si la limpieza no se realiza según las instrucciones.
- No flamear bajo la campana extractora.
- PRECAUCIÓN: Las piezas accesibles pueden calentarse cuando se utilizan con aparatos de cocina.
- El aire no debe descargarse en un conducto de humos que se utiliza para expulsar los humos de aparatos que queman gas u otros combustibles.

- La distancia mínima entre la superficie de apoyo de los recipientes de cocción sobre la encimera y la parte más baja de la campana extractora, cuando la campana extractora esté ubicada encima de un aparato de gas), deberá ser de al menos 65 cm. Si las instrucciones de instalación de la encimera de gas especifican una distancia mayor, esto debe tenerse en cuenta. La distancia de 65 cm se puede reducir para:
  I. Partes no combustibles de campanas extractoras.
  II. Piezas que funcionan con tensión extrabaja de seguridad (siempre que estas piezas no den acceso a partes activas si están deformadas).
- Deben cumplirse las normas relativas a la descarga de aire.
- La campana extractora está destinada a instalarse únicamente sobre una encimera con no más de cuatro elementos de encimera.
- Cosas que nunca debe hacer:
  I. ¡No intente utilizar la campana extractora sin el filtro de malla o si el filtro está excesivamente sucio o grasiento!
  II. No instale la campana encima de una cocina con parrilla de nivel alto.
  III. No deje sartenes desatendidas durante su uso porque las grasas o aceites sobrecalentados podrían incendiarse.
- La acumulación de grasa en la campana puede ocasionar un riesgo de incendio. Realice la limpieza del aparato siguiendo las instrucciones de este manual.
- Extreme la precaución durante la limpieza del aparato. Riesgo de quemaduras y/o cortes. Recomendamos el uso de guantes.
- No deje nunca llamas abiertas bajo la campana extractora.
- Si la campana extractora está dañada, no intente utilizarla.

- Cuando la campana extractora y otros aparatos alimentados con energía distinta a la eléctrica estén en funcionamiento simultáneamente, la presión negativa en el ambiente no debe exceder los 4 Pa (4 x 10-5 bar).
- ¡Importante! Desconecte siempre el suministro eléctrico durante la instalación y el mantenimiento.
- La campana extractora debe instalarse siguiendo las instrucciones de montaje y respetando todas las medidas.
- Todos los trabajos de instalación deben ser realizados por una persona cualificada o un electricista cualificado.
- Deseche el material de embalaje con cuidado. Los niños son vulnerables a él.
- Preste atención a los bordes afilados del interior de la campana extractora, especialmente durante la instalación y la limpieza.
- Asegúrese de que el conducto no tenga curvas más pronunciadas de 90 grados, ya que esto reducirá la eficiencia de la campana extractora.
- Advertencia: Si no se instalan los tornillos o el dispositivo de fijación de acuerdo con estas instrucciones, pueden producirse riesgos eléctricos.
- Advertencia: Antes de acceder a los terminales eléctricos, deben desconectarse todos los circuitos de alimentación.
- Deberá haber una ventilación adecuada de la estancia cuando la campana extractora se utilice al mismo tiempo que aparatos de gas u otros combustibles.
- Precaución: El aparato y sus partes accesibles pueden calentarse durante el funcionamiento. Tenga cuidado de no tocar las partes accesibles. Los niños menores de 8 años deben mantenerse alejados a menos que estén bajo supervisión permanente.
- Debe cumplir la Normativa vigente local sobre descarga de aire.

- Por razones de seguridad, utilice únicamente los tornillos de fijación o montaje suministrados (si procede, según modelos) o bien del mismo tamaño que los recomendados en este manual de instrucciones.
- No se debe utilizar un limpiador de vapor.
- NUNCA intente apagar un fuego con agua, sino que debe apagar el aparato y luego cubrir la llama, por ejemplo, con una tapa o una manta ignífuga.
- No use nunca cables alargadores, conexiones de múltiples tomas o elementos externos de conexión mediante temporizador.
- Si el cable está dañado, debe ser sustituido por el Servicio de Asistencia técnica de Cecotec o por técnicos con cualificación similar para evitar un peligro.
- No debe poner en funcionamiento el aparato si el cable de alimentación eléctrica sufre daños, está dañado o deteriorado o si sufre cortes.
- Si el aparato deja de funcionar o tiene un funcionamiento anormal, desconéctelo de la red eléctrica y póngase en contacto con el Servicio de Asistencia Técnica de Cecotec.
- Cecotec se exime de toda responsabilidad por cualquier daño o lesión causado como resultado de no seguir las instrucciones de instalación y/o funcionamiento contenidas en este manual de instrucciones.

SAFETY INSTRUCTIONS

Read the following instructions carefully before using the appliance. Keep this instruction manual for future reference or new users.

- This appliance can be used by children aged 8 years and above and people with reduced physical, sensory or mental capabilities or lack of experience and knowledge if they have been given supervision or instruction concerning the use of the appliance in a safe way and understand the hazards involved. Children must not play with the appliance. Cleaning and user maintenance must not be carried out by children without supervision.
- This appliance is intended for domestic use only and is not suitable for use in commercial establishments such as bars, restaurants, farms, hotels, motels, and offices.
- If the power cord is damaged, it must be replaced by Cecotec's Official Technical Support Service or similar qualified personnel to avoid risks.
- Means for disconnection must be incorporated in the fixed wiring in accordance with the wiring rules.
- There must be adequate ventilation of the room when the kitchen hood is used at the same time as gas or other fuel burning appliances.
- There is a risk of fire if cleaning is not carried out according to the instructions.
- Do not flambé under the kitchen hood.
- CAUTION: Accessible parts can become hot when used with cooking appliances.
- Air must not be discharged into a duct that is used to exhaust fumes from appliances burning gas or other fuels.
- The minimum distance between the worktop and the lowest part of the kitchen hood, when it is located above

a gas appliance, must be at least 65 cm. If the installation instructions for the gas appliance specify a greater distance, this must be taken into account. The distance of 65 cm can be reduced for:

III. Non-combustible parts of kitchen hoods.
IV. Parts operating at safety extra-low voltage (provided that these parts do not give access to live parts if they are deformed).

- The air discharge regulations must be complied with.
- The kitchen hood is intended for installation only over a hob with four cooking zones.
- Things you should never do:

IV. Do not attempt to use the kitchen hood without the mesh filter or if the filter is excessively dirty or greasy!
V. Do not install the kitchen hood above a cooker with a high level grill.
VI. Do not leave pans unattended during use because overheated fats or oils may catch fire.

- Accumulation of grease in the kitchen hood can cause a fire hazard. Clean the appliance according to the instructions in this manual.
- Exercise extreme caution when cleaning the appliance. Risk of burns and/or cuts. We recommend the use of gloves.
- Never leave open flames under the kitchen hood.
- If the kitchen hood is damaged, do not attempt to use it.
- When the kitchen hood and other non-electrically powered appliances are in simultaneous operation, the negative pressure in the room must not exceed 4 Pa (4 x 10-5 bar).
- Important! Always disconnect the power supply during installation and maintenance.
- The kitchen hood must be installed in accordance with the installation instructions and in compliance with all measurements.

- All installation work must be carried out by a qualified person or electrician.
- Dispose of the packaging material carefully. Children are vulnerable to it.
- Pay attention to sharp edges inside the kitchen hood, especially during installation and cleaning.
- Make sure that the duct does not have bends sharper than 90 degrees, as this will reduce the efficiency of the kitchen hood.
- Warning: Failure to install the screws or fastening device in accordance with these instructions may result in electrical hazards.
- Warning: Before accessing the electrical terminals, all power supply circuits must be disconnected.
- There must be adequate ventilation of the room when the kitchen hood is used at the same time as gas or other fuel burning appliances.
- Caution: The appliance and its accessible parts may become hot during operation. Be careful not to touch any accessible parts. Children under 8 years old must stay away, unless they are supervised.
- Local air discharge regulations must be complied with.
- For safety reasons, only use the supplied fixing or mounting screws (if applicable, depending on the model) or screws of the same size as those recommended in this instruction manual.
- Do not use a steam cleaner.
- NEVER attempt to extinguish a fire with water. Instead, switch off the appliance and then smother the flames using, for example, a lid or a fire blanket.
- Never use extension leads, multiple socket connections or external timer connection elements.

- If the power cord is damaged, it must be replaced by the official Cecotec Technical Support Service or by similarly qualified technicians to prevent hazards.
- The appliance must not be operated if the power supply cord is damaged or cut.
- If the appliance stops working or malfunctions abnormally, disconnect it from the mains and contact the official Cecotec Technical Support Service.
- Cecotec disclaims all liability for any damage or injury caused as a result of failure to follow the installation and/or operating instructions contained in this instruction manual.

INSTRUCTIONS DE SÉCURITÉ

Veuillez lire les instructions suivantes avec attention avant d'utiliser l'appareil. Gardez bien ce manuel pour de futures références ou pour tout nouvel utilisateur.

- Cet appareil peut être utilisé par des enfants de 8 ans et plus et par des personnes aux capacités physiques, mentales ou sensorielles réduites, ou sans expérience ni connaissances s'ils sont surveillés et/ou ont reçu les informations nécessaires à l'utilisation correcte de l'appareil et qu'ils ont bien compris les risques qu'il implique. Empêchez les enfants de jouer avec le produit. Le nettoyage et l'entretien du produit ne peuvent pas être menés à terme par les enfants.
- Cet appareil est conçu pour un usage domestique uniquement et ne doit pas être utilisé dans les bars, restaurants, fermes, hôtels, motels et bureaux.
- Si le câble d'alimentation est endommagé, il doit être substitué par le fabricant, par le Service Après-Vente ou par du personnel qualifié pour éviter des dangers.
- Après l'installation, laissez un espace accessible pour brancher et débrancher l'appareil.
- La pièce doit être suffisamment ventilée lorsque la hotte aspirante est utilisée en même temps que des appareils à gaz ou d'autres combustibles.
- Il y a un risque d'incendie si le nettoyage n'est pas effectué conformément à ces instructions.
- Ne flambez pas sous la hotte aspirante.
- AVERTISSEMENT : Les pièces peuvent devenir chaudes lorsque l'appareil est utilisé avec des ustensiles de cuisson.
- L'air ne doit pas être évacué dans un conduit utilisé pour évacuer les fumées d'appareils fonctionnant au gaz ou à d'autres combustibles.

- La distance minimale entre la surface d'appui des ustensiles de cuisson sur la cuisinière et la partie la plus basse de la hotte aspirante, lorsque la hotte aspirante est placée au-dessus d'un appareil à gaz, doit être d'au moins 65 cm. Si une plus grande distance d'installation est nécessaire, il faut en tenir compte. La distance de 65 cm peut être réduite pour :

V. Pièces non combustibles des hottes aspirantes.

VI. Pièces fonctionnant sous très basse tension de sécurité (à condition que ces pièces ne donnent pas accès à des pièces sous tension si elles sont déformées).

- Les normes d'évacuation de l'air doivent être respectées.
- La hotte aspirante est destinée à être installée uniquement sur un plan de travail ne comportant pas plus de quatre foyers.

VII. N'essayez pas de faire fonctionner la hotte aspirante sans le filtre à maille ou si le filtre est excessivement sale ou gras !

VIII. N'installez pas la hotte au-dessus d'une cuisinière équipée d'un gril surélevé.

IX. Ne laissez pas les poêles sans surveillance pendant leur utilisation, car les graisses ou les huiles surchauffées peuvent s'enflammer.

- L'accumulation de graisse dans la hotte peut entraîner un risque d'incendie. Nettoyez l'appareil en suivant les instructions de ce manuel.
- Soyez extrêmement prudent lorsque vous nettoyez l'appareil. Risque de brûlures et/ou de coupures. Il est recommandé d'utiliser des gants.
- Ne laissez jamais de flammes nues sous la hotte.
- Si la hotte aspirante est endommagée, n'essayez pas de l'utiliser.

- Lorsque la hotte aspirante et d'autres appareils non électriques fonctionnent simultanément, la pression négative dans l'environnement ne doit pas dépasser 4 Pa (4 x 10-5 bar).
- Important ! Coupez toujours l'alimentation électrique lors de l'installation et de l'entretien.
- La hotte aspirante doit être installée conformément aux instructions d'installation et en respectant toutes les mesures.
- Tous les travaux d'installation doivent être effectués par une personne qualifiée ou un électricien qualifié.
- Jetez les matériaux d'emballage conformément à la réglementation en vigueur. Tenez les enfants à l'écart de l'emballage.
- Faites attention aux bords pointus à l'intérieur de la hotte, en particulier lors de l'installation et du nettoyage.
- Assurez-vous que le conduit ne présente pas de courbes supérieures à 90 degrés, car cela réduirait l'efficacité de la hotte.
- Avertissement : Si les vis ou les dispositifs de fixation ne sont pas installés conformément à ces instructions, cela peut entraîner des risques électriques.
- Avertissement : Avant d'accéder aux bornes électriques, tous les circuits d'alimentation doivent être déconnectés.
- La pièce doit être suffisamment ventilée lorsque la hotte aspirante est utilisée en même temps que des appareils à gaz ou d'autres combustibles.
- Avertissement : L'appareil et ses pièces accessibles peuvent devenir chaudes pendant l'utilisation. Veillez à ne pas toucher les parties accessibles. Les enfants de moins de 8 ans doivent rester éloignés de l'appareil et être surveillés à tout moment.

- Les normes relatives à l'évacuation d'air doivent être respectées.
- Pour des raisons de sécurité, n'utilisez que les vis de fixation ou de montage fournies (le cas échéant, selon le modèle) ou des vis de même taille que celles recommandées dans ce manuel d'instructions.
- N'utilisez pas un nettoyeur à vapeur.
- N'essayez JAMAIS d'éteindre un feu avec de l'eau, éteignez l'appareil et couvrez la flamme, par exemple avec un couvercle ou une couverture anti-feu.
- N'utilisez jamais de câbles de rallonge, de prises multiples ou d'éléments externes de connexion à une minuterie.
- Si le câble d'alimentation est endommagé, il doit être substitué par le Service d'Assistance Technique de Cecotec ou par du personnel qualifié pour éviter des dangers.
- L'appareil ne doit pas être utilisé si le câble d'alimentation est endommagé, abîmé, endommagé ou coupé.
- Si l'appareil cesse de fonctionner ou fonctionne anormalement, débranchez-le et contactez le Service d'Assistance Technique de Cecotec.
- Cecotec décline toute responsabilité en cas de dommages ou de blessures causés par le non-respect des instructions d'installation et/ou d'utilisation contenues dans ce manuel d'instructions.

SICHERHEITSHINWEISE

Lesen Sie die folgenden Hinweise aufmerksam durch, bevor Sie das Produkt verwenden. Bewahren Sie diese Bedienungsanleitung zum Nachschlagen oder für neue Benutzer auf.

- Dieses Gerät kann von Kindern ab 8 Jahren und darüber sowie von Personen mit verringerten physischen, sensorischen oder mentalen Fähigkeiten oder Mangel an Erfahrung und Wissen benutzt werden, wenn sie beaufsichtigt oder bezüglich des sicheren Gebrauchs des Geräts unterwiesen wurden und die daraus resultierenden Gefahren verstehen. Kinder dürfen nicht mit dem Gerät spielen. Reinigung und Wartung durch den Benutzer sollten nicht von Kindern ohne Aufsicht durchgeführt werden.
- Dieses Gerät ist ausschließlich für den Hausgebrauch konzipiert und ist nicht für die Verwendung in Bars, Restaurants, Bauernhöfen, Hotels, Motels oder Büros bestimmt.
- Wenn das Netzkabel beschädigt ist, muss es durch den Hersteller, den Kundenservice oder qualifiziertes Personal ersetzt werden, um Schäden zu vermeiden.
- Das Gerät muss so installiert werden, dass es nach der Benutzung ausgeschaltet werden kann.
- Wird die Dunstabzugshaube gleichzeitig mit Gas- oder anderen Brennstoffgeräten verwendet, so ist für eine ausreichende Belüftung des Raumes zu sorgen.
- Es besteht Brandgefahr, wenn die Reinigung nicht gemäß den Anweisungen durchgeführt wird.
- Unter der Dunstabzugshaube darf nicht geflammt werden.
- VORSICHT! Zugängliche Teile können bei der Verwendung mit Kochgeräten heiß werden.
- Die Luft darf nicht in einen Schornstein eingeleitet werden, der für die Ableitung von Abgasen aus Geräten, die Gas oder

andere Brennstoffe verbrennen, verwendet wird.
- Der Mindestabstand zwischen der Auflagefläche der Kochgefäße auf der Arbeitsplatte und dem untersten Teil der Dunstabzugshaube muss mindestens 65 cm betragen, wenn die Dunstabzugshaube über einem Gasgerät angebracht ist. Wenn in der Installationsanleitung des Gaskochfeldes ein größerer Abstand angegeben ist, muss dieser berücksichtigt werden. Der Abstand von 65 cm kann reduziert werden für:

VII. Nicht brennbare Teile von Dunstabzugshauben.
VIII. Teile, die mit Schutzkleinspannung betrieben werden (vorausgesetzt, dass diese Teile keinen Zugang zu stromführenden Teilen ermöglichen, wenn sie verformt sind).

- Die Normen für die Ableitung von Luft müssen eingehalten werden.
- Die Dunstabzugshaube ist nur für die Installation über einer Arbeitsplatte mit nicht mehr als vier Arbeitsplattenelementen vorgesehen.
- Dinge, die Sie niemals tun sollten:

X. Versuchen Sie nicht, die Dunstabzugshaube ohne das Filtersieb zu benutzen oder wenn der Filter übermäßig verschmutzt oder fettig ist!
XI. Installieren Sie die Abzugshaube nicht über einem Herd mit einem hohen Grill.
XII. Lassen Sie Pfannen während des Gebrauchs nicht unbeaufsichtigt, da sich überhitzte Fette oder Öle entzünden können.

- Die Ansammlung von Fett in der Dunstabzugshaube kann eine Brandgefahr darstellen. Reinigen Sie das Gerät gemäß den Anweisungen in dieser Anleitung.
- Gehen Sie bei der Reinigung des Geräts mit äußerster Vorsicht vor. Gefahr von Verbrennungen und/oder

Schnittverletzungen. Wir empfehlen die Verwendung von Handschuhen.
- Lassen Sie niemals offene Flammen unter der Dunstabzugshaube.
- Wenn die Dunstabzugshaube beschädigt ist, darf sie nicht verwendet werden.
- Bei gleichzeitigem Betrieb der Dunstabzugshaube und anderer nichtelektrisch betriebener Geräte darf der Unterdruck im Raum 4 Pa (4 x 10-5 bar) nicht überschreiten.
- Wichtig! Trennen Sie während der Installation und Wartung immer die Stromversorgung.
- Die Dunstabzugshaube muss gemäß der Installationsanleitung und unter Einhaltung aller Maße installiert werden.
- Alle Installationsarbeiten müssen von einer qualifizierten Person oder einem qualifizierten Elektriker durchgeführt werden.
- Entsorgen Sie das Verpackungsmaterial sorgfältig. Kinder sind dafür besonders anfällig.
- Achten Sie auf scharfe Kanten im Inneren der Dunstabzugshaube, insbesondere bei der Montage und Reinigung.
- Achten Sie darauf, dass der Kanal keine Biegungen von mehr als 90 Grad aufweist, da dies die Effizienz der Dunstabzugshaube beeinträchtigt.
- Warnung: Wenn Sie die Schrauben oder die Befestigungsvorrichtung nicht gemäß dieser Anleitung anbringen, kann dies zu elektrischen Gefahren führen.
- Warnung: Vor dem Zugriff auf die elektrischen Klemmen müssen alle Stromkreise unterbrochen werden.
- Wenn die Dunstabzugshaube gleichzeitig mit Gas- oder anderen Brennstoffgeräten verwendet wird, muss für eine

ausreichende Belüftung des Raumes gesorgt werden.
- Achtung: Das Gerät und seine zugänglichen Teile können während des Betriebs heiß werden. Achten Sie darauf, dass Sie die zugänglichen Teile nicht berühren. Kinder unter 8 Jahren sollten ferngehalten werden, es sei denn, sie werden ständig beaufsichtigt.
- Die örtlich geltenden Abgasvorschriften müssen eingehalten werden.
- Verwenden Sie aus Sicherheitsgründen nur die mitgelieferten Befestigungs- oder Montageschrauben (falls zutreffend, je nach Modell) oder Schrauben derselben Größe, wie sie in dieser Bedienungsanleitung empfohlen werden.
- Verwenden Sie keinen Dampfreiniger.
- Versuchen Sie NIEMALS, ein Feuer mit Wasser zu löschen, sondern schalten Sie das Gerät aus und decken Sie die Flamme beispielsweise mit einem Deckel oder einer feuerfesten Decke ab.
- Verwenden Sie niemals Verlängerungskabel, Mehrfachsteckdosen oder externe Zeitschaltuhr-Anschlusselemente.
- Wenn das Kabel beschädigt ist, muss es durch den Cecotec Service oder ähnlich qualifizierte Techniker ersetzt werden, um eine Gefährdung zu vermeiden.
- Das Gerät darf nicht in Betrieb genommen werden, wenn das Stromversorgungskabel beschädigt, oder durchtrennt ist.
- Wenn das Gerät nicht mehr funktioniert oder eine Störung auftritt, trennen Sie es vom Stromnetz und wenden Sie sich an den technischen Kundendienst von Cecotec.
- Cecotec lehnt jede Haftung für Schäden oder Verletzungen ab, die durch Nichtbeachtung der in dieser Anleitung

enthaltenen Installations- und/oder Betriebsanweisungen verursacht werden.

ISTRUZIONI DI SICUREZZA

Leggere attentamente le seguenti istruzioni prima di usare l'apparecchio. Conservare questo manuale per consultazioni future o nuovi utenti.

- Questo apparecchio può essere usato da bambini a partire da 8 anni e da persone con ridotte capacità fisiche, sensoriali o mentali o con mancanza di esperienza e conoscenza, a condizione che siano supervisionati o istruiti sull'uso dell'apparecchio in modo sicuro e che comprendano i pericoli che questo presenta. I bambini non devono giocare con l'apparecchio. La pulizia e la manutenzione non devono essere effettuate da bambini non sorvegliati.
- Questo apparecchio è stato progettato solo per uso domestico e non può essere utilizzato in bar, ristoranti, aziende agricole, alberghi, motel e uffici.
- Se il cavo di alimentazione è danneggiato, deve essere sostituito dal produttore, dal suo servizio post-vendita o da personale altrettanto qualificato al fine di evitare pericoli.
- Il dispositivo deve poter essere scollegato dall'alimentazione dopo l'installazione.
- Se la cappa aspirante viene usata contemporaneamente ad apparecchi a gas o ad altri combustibili, garantire una ventilazione adeguata del locale.
- Eseguire la pulizia dell'apparecchio seguendo le presenti istruzioni per evitare il rischio d'incendio.
- Evitare di flambare sotto la cappa aspirante.
- PRECAUZIONE: Alcune parti della cappa possono surriscaldarsi in caso d'uso di apparecchi di cottura ad alte temperature.
- L'aria non deve essere scaricata in una canna fumaria utilizzata per lo scarico dei fumi di apparecchi a gas o altri combustibili.

- La distanza minima tra la superficie di appoggio dei recipienti sul piano di lavoro e la parte più bassa della cappa, quando questa si trova sopra un apparecchio a gas, deve essere di almeno 65 cm. Se le istruzioni di installazione del piano cottura a gas prevedono una distanza maggiore, tenerne conto. È possibile ridurre la distanza minima di 65 cm di:

IX. Parti non combustibili delle cappe aspiranti.

X. Parti funzionanti a bassissima tensione di sicurezza (a condizione che tali parti non diano accesso a parti sotto tensione in seguito a deformazione).

- Rispettare le norme relative allo scarico dell'aria.
- La cappa aspirante è destinata a essere installata solo sopra un piano di lavoro con non più di quattro fuochi.
- Evitare assolutamente quanto segue:

XIII. Non utilizzare l'apparecchio senza il filtro a rete o se il filtro è eccessivamente sporco o unto!

XIV. Non installare la cappa sopra un piano cottura a fiamma alta.

XV. Non lasciare le padelle incustodite durante l'uso per evitare che i grassi o gli oli surriscaldati prendano fuoco.

- L'accumulo di grasso nella cappa può generare un rischio di incendio. Pulire l'apparecchio seguendo le istruzioni del presente manuale.
- Fare molta attenzione durante la pulizia dell'apparecchio. Rischio di bruciature e/o tagli. Si consiglia l'uso di guanti.
- Non lasciare mai fiamme libere sotto la cappa aspirante.
- Se la cappa aspirante è danneggiata, non usarla.
- Se la cappa aspirante è in funzione insieme ad altri apparecchi non alimentati elettricamente, la pressione negativa nell'ambiente non deve superare i 4 Pa (4 x 10-5 bar).

- Importante! Scollegare sempre la corrente durante l'installazione e la manutenzione.
- Installare la cappa aspirante secondo le istruzioni di installazione e nel rispetto di tutte le misure.
- Rivolgersi unicamente a elettricisti qualificati o persone competenti per l'installazione.
- Smaltire con cura il materiale di imballaggio. I bambini sono vulnerabili e sensibili a quest'ultimo.
- Prestare attenzione agli spigoli vivi all'interno della cappa aspirante, soprattutto durante l'installazione e la pulizia.
- Assicurarsi che il condotto non presenti curve più strette di 90 gradi, poiché ciò riduce l'efficienza della cappa aspirante.
- Avvertenza: La mancata installazione delle viti o del dispositivo di fissaggio in conformità alle presenti istruzioni può comportare rischi elettrici.
- Avvertenza: Prima di accedere ai terminali, scollegare prima tutti i circuiti di alimentazione.
- Se la cappa aspirante viene usata contemporaneamente ad apparecchi a gas o ad altri combustibili, assicurare una ventilazione adeguata del locale.
- Precauzione: L'apparecchio e le sue parti accessibili possono surriscaldarsi durante il funzionamento. Non toccare le parti accessibili. Mantenere l'apparecchio fuori dalla portata dei bambini di età inferiore a 8 anni, a meno che non siano costantemente sorvegliati.
- Rispettare le norme di scarico dell'aria locali.
- Per motivi di sicurezza, utilizzare solo le viti di fissaggio o di montaggio in dotazione (se del caso secondo il modello) o delle stesse dimensioni di quelle raccomandate in questo manuale di istruzioni.
- Non usare un pulitore a vapore per pulire l'apparecchio.
- Non tentare MAI di estinguere un incendio con l'acqua.

Spegnere l'apparecchio e coprire la fiamma, per esempio, con un coperchio o una coperta antincendio.
- Non usare mai prolunghe né collegare la cappa a ciabatte multipresa o a timer esterni.
- Se il cavo è danneggiato, deve essere sostituito dal Servizio di Assistenza Tecnica di Cecotec o da tecnici altrettanto qualificati per evitare pericoli.
- Non mettere l'apparecchio in funzione se il cavo di alimentazione è danneggiato in qualunque modo.
- Se l'apparecchio smette di funzionare o funziona in modo anomalo, scollegarlo dalla rete elettrica e contattare il Servizio di Assistenza Tecnica di Cecotec.
- Cecotec declina ogni responsabilità per eventuali danni o lesioni derivati dalla mancata osservanza delle istruzioni di installazione e/o di funzionamento contenute nel presente manuale.

INSTRUÇÕES DE SEGURANÇA

Leia atentamente as seguintes instruções antes de utilizar o produto. Guarde este manual para referência futura ou para novos utilizadores.

- Este aparelho pode ser utilizado por crianças com idade igual ou superior a 8 anos e por pessoas com capacidades físicas, sensoriais ou mentais reduzidas ou com falta de experiência e conhecimento, desde que tenham recebido supervisão ou formação adequadas sobre a utilização segura do aparelho e compreendam os perigos que este implica. As crianças não devem brincar com o aparelho. A limpeza e a manutenção a realizar pelo utilizador não devem ser efetuadas por crianças sem supervisão.
- Este aparelho foi concebido exclusivamente para uso doméstico, estando excluído o seu uso em bares, restaurantes, quintas, hotéis, motéis e escritórios.
- Se o cabo de alimentação estiver danificado, deve ser substituído pelo fabricante, pelo seu serviço pós-venda ou por pessoal qualificado semelhante, a fim de evitar perigo.
- Deve permitir a desconexão do aparelho da alimentação após a instalação.
- Deve haver ventilação adequada na divisão quando a campânula extractora for utilizada ao mesmo tempo que aparelhos que queimam gás ou outros combustíveis.
- Existe risco de incêndio se a limpeza não for realizada de acordo com as instruções.
- Não acenda fogo sob o exaustor.
- CUIDADO: As peças acessíveis podem aquecer quando utilizadas com aparelhos de cozinha.
- O ar não deve ser descarregado num conduto de fumos utilizado para expelir os fumos de aparelhos que queimam gás ou outros combustíveis.

- A distância mínima entre a superfície de apoio dos recipientes de cozedura sobre a bancada e a parte inferior da coifa, quando a coifa estiver localizada acima de um aparelho a gás, deve ser de pelo menos 65 cm. Se as instruções de instalação da bancada a gás especificarem uma distância maior, isso deve ser levado em consideração. A distância de 65 cm pode ser reduzida para:

XI. Partes não combustíveis de exaustores.

XII. Peças que funcionam com tensão extra baixa de segurança (desde que estas peças não dêem acesso a partes ativas se estiverem deformadas).

- As normas relativas à descarga de ar devem ser cumpridas.
- O exaustor destina-se a ser instalado apenas sobre um fogão com no máximo quatro elementos.
- Coisas que nunca deve fazer:

XVI. Não tente utilizar o exaustor sem o filtro de malha ou se o filtro estiver excessivamente sujo ou gorduroso!

XVII. Não instale o exaustor sobre um fogão com grelha de nível alto.

XVIII. Não deixe frigideiras sem vigilância durante a utilização, pois as gorduras ou óleos sobreaquecidos podem incendiar-se.

- A acumulação de gordura no exaustor pode causar risco de incêndio. Limpe o aparelho seguindo as instruções deste manual.
- Tenha muito cuidado durante a limpeza do aparelho. Risco de queimaduras e/ou cortes. Recomendamos o uso de luvas.
- Nunca deixe chamas abertas sob o exaustor.
- Se o exaustor estiver danificado, não tente utilizá-lo.
- Quando o exaustor e outros aparelhos alimentados com energia diferente da elétrica estiverem a funcionar simultaneamente, a pressão negativa no ambiente não deve exceder 4 Pa (4 x 10-5 bar).

- Importante! Desligue sempre a alimentação elétrica durante a instalação e manutenção.
- O exaustor deve ser instalado seguindo as instruções de montagem e respeitando todas as medidas.
- Todos os trabalhos de instalação devem ser realizados por uma pessoa qualificada ou um eletricista qualificado.
- Elimine o material de embalagem com cuidado. As crianças são vulneráveis a ele.
- Preste atenção às arestas afiadas no interior do exaustor, especialmente durante a instalação e limpeza.
- Certifique-se de que o duto não tenha curvas mais pronunciadas do que 90 graus, pois isso reduzirá a eficiência do exaustor.
- Aviso: Se os parafusos ou o dispositivo de fixação não forem instalados de acordo com estas instruções, podem ocorrer riscos elétricos.
- Aviso: Antes de aceder aos terminais elétricos, todos os circuitos de alimentação devem ser desligados.
- Deve haver ventilação adequada na sala quando o exaustor for utilizado ao mesmo tempo que aparelhos a gás ou outros combustíveis.
- Precaução: O aparelho e as suas partes acessíveis podem aquecer durante o funcionamento. Tenha cuidado para não tocar nas partes acessíveis. As crianças com menos de 8 anos devem manter-se afastadas, a menos que estejam sob supervisão permanente.
- Deve cumprir a regulamentação local em vigor sobre descarga de ar.
- Por razões de segurança, utilize apenas os parafusos de fixação ou montagem fornecidos (se aplicável, dependendo do modelo) ou do mesmo tamanho que os recomendados neste manual de instruções.

- Não deve utilizar um limpador a vapor.
- NUNCA tente apagar um incêndio com água, mas desligue o aparelho e cubra a chama, por exemplo, com uma tampa ou um cobertor ignífugo.
- Nunca utilize cabos de extensão, tomadas múltiplas ou elementos externos de ligação com temporizador.
- Se o cabo estiver danificado, deve ser substituído pelo Serviço de Assistência Técnica da Cecotec ou por técnicos com qualificação semelhante para evitar perigo.
- Não deve utilizar o aparelho se o cabo de alimentação elétrica estiver danificado, deteriorado ou cortado.
- Se o aparelho deixar de funcionar ou apresentar um funcionamento anormal, desligue-o da rede elétrica e contacte o Serviço de Assistência Técnica da Cecotec.

A Cecotec isenta-se de qualquer responsabilidade por quaisquer danos ou lesões causados como resultado do não cumprimento das instruções de instalação e/ou funcionamento contidas neste manual de instruções.

VEILIGHEIDSINSTRUCTIES

Lees de volgende instructies zorgvuldig door voordat u het product gebruikt. Bewaar deze handleiding voor toekomstig gebruik of voor nieuwe gebruikers.

- Dit apparaat kan worden gebruikt door kinderen van 8 jaar en ouder en personen met beperkte fysieke, sensorische of mentale capaciteiten of gebrek aan ervaring en kennis, mits zij passend toezicht of training hebben gekregen over het veilig gebruiken van het apparaat en de bijbehorende gevaren begrijpen. Kinderen mogen niet met het apparaat spelen. Reiniging en onderhoud door de gebruiker mogen niet door kinderen zonder toezicht worden uitgevoerd.
- Dit apparaat is uitsluitend bedoeld voor huishoudelijk gebruik en is niet geschikt voor gebruik in bars, restaurants, boerderijen, hotels, motels en kantoren.
- Indien het netsnoer beschadigd is, dient het vervangen te worden door de fabrikant, diens after-sales service of soortgelijk gekwalificeerd personeel om gevaar te voorkomen.
- Het moet mogelijk zijn om het apparaat na installatie los te koppelen van de stroomvoorziening.
- Wanneer de afzuigkap gelijktijdig wordt gebruikt met apparaten die op gas of andere brandstoffen werken, moet de ruimte voldoende worden geventileerd.
- Indien de reiniging niet volgens de voorschriften wordt uitgevoerd, bestaat er brandgevaar.
- Niet flamberen onder de afzuigkap.
- LET OP: Bij gebruik met kookapparatuur kunnen toegankelijke onderdelen heet worden.
- Er mag geen lucht worden afgevoerd via een rookkanaal dat wordt gebruikt voor de afvoer van dampen van apparaten die gas of andere brandstoffen verbranden.

- De minimale afstand tussen het kookoppervlak op de kookplaat en het laagste punt van de afzuigkap (wanneer de afzuigkap zich boven een gasapparaat bevindt) moet minimaal 65 cm zijn. Indien de installatie-instructies van de gaskookplaat een grotere afstand voorschrijven, dient hiermee rekening te worden gehouden. De afstand van 65 cm kan worden verkort voor:

XIII. Niet-brandbare onderdelen van afzuigkappen.

XIV. Onderdelen die werken met een extra lage veiligheidsspanning (mits deze onderdelen bij vervorming geen toegang geven tot onder spanning staande delen).

- De voorschriften met betrekking tot luchtafvoer moeten worden nageleefd.
- De afzuigkap is uitsluitend bedoeld voor montage op een werkblad met maximaal vier werkbladelementen.
- Dingen die je nooit moet doen:

XIX. Probeer de afzuigkap niet te gebruiken zonder het gaasfilter of als het filter extreem vuil of vet is!

XX. Installeer de afzuigkap niet boven een fornuis met een hoog kookvlak.

XXI. Laat pannen niet onbeheerd achter tijdens gebruik, aangezien oververhitte vetten of oliën vlam kunnen vatten.

- Vetophoping in de afzuigkap kan brandgevaar opleveren. Reinig het apparaat volgens de instructies in deze handleiding.
- Wees uiterst voorzichtig bij het reinigen van het apparaat. Risico op brandwonden en/of snijwonden. Wij raden aan handschoenen te dragen.
- Laat nooit open vuur onder de afzuigkap staan.
- Als de afzuigkap beschadigd is, mag u deze niet gebruiken.

- Wanneer de afzuigkap en andere apparaten die op andere energiebronnen dan elektriciteit werken gelijktijdig in werking zijn, mag de onderdruk in de omgeving niet groter zijn dan 4 Pa (4 x 10-5 bar).
- Belangrijk! Koppel altijd de stroomtoevoer los tijdens installatie en onderhoud.
- De afzuigkap moet worden geïnstalleerd volgens de montage-instructies en met inachtneming van alle afmetingen.
- Alle installatiewerkzaamheden moeten worden uitgevoerd door een gekwalificeerd persoon of een gekwalificeerde elektricien.
- Gooi verpakkingsmateriaal zorgvuldig weg. Kinderen zijn er kwetsbaar voor.
- Let op scherpe randen aan de binnenkant van de afzuigkap, vooral tijdens de installatie en het schoonmaken.
- Zorg ervoor dat de afvoerbuis geen bochten heeft die groter zijn dan 90 graden. Dit zal de efficiëntie van de afzuigkap verminderen.
- Waarschuwing: Als u de schroeven of bevestigingsmiddelen niet volgens deze instructies monteert, kan dit elektrische gevaren opleveren.
- Waarschuwing: Voordat u de elektrische aansluitingen aanraakt, moeten alle stroomcircuits worden losgekoppeld.
- Wanneer de afzuigkap tegelijk met gas- of andere brandstofapparaten wordt gebruikt, moet er voldoende ventilatie in de ruimte zijn.
- Let op: Het apparaat en de bereikbare onderdelen kunnen tijdens gebruik heet worden. Raak de bereikbare onderdelen niet aan. Houd kinderen jonger dan 8 jaar uit de buurt, tenzij ze onder constant toezicht staan.
- Moet voldoen aan de plaatselijke regelgeving met

betrekking tot luchtafvoer.
- Gebruik om veiligheidsredenen alleen de meegeleverde bevestigings- of montageschroeven (indien van toepassing, afhankelijk van het model) of schroeven met dezelfde maat als die welke in deze gebruiksaanwijzing worden aanbevolen.
- Gebruik geen stoomreiniger.
- Probeer NOOIT een brand te blussen met water, maar zet het apparaat uit en bedek de vlam vervolgens met bijvoorbeeld een deksel of branddeken.
- Gebruik nooit verlengsnoeren, stopcontacten met meerdere aansluitingen of externe apparaten met een timer.
- Als de kabel beschadigd is, moet deze worden vervangen door de technische ondersteuningsdienst van Cecotec of door technici met vergelijkbare kwalificaties om gevaar te voorkomen.
- Gebruik het apparaat niet als het netsnoer beschadigd, versleten of doorgesneden is.
- Als het apparaat niet meer werkt of vreemd gedrag vertoont, koppel het dan los van het lichtnet en neem contact op met de technische ondersteuning van Cecotec.
- Cecotec wijst alle aansprakelijkheid af voor schade of letsel veroorzaakt door het niet opvolgen van de installatie- en/of bedieningsinstructies in deze gebruiksaanwijzing.

INSTRUKCJA BEZPIECZEŃSTWA

Przed użyciem produktu należy uważnie przeczytać poniższe instrukcje. Zachowaj tę instrukcję do wykorzystania w przyszłości lub dla nowych użytkowników.

- To urządzenie może być używane przez dzieci w wieku 8 lat i starsze oraz osoby o ograniczonych zdolnościach fizycznych, sensorycznych lub umysłowych lub bez doświadczenia i wiedzy, jeśli znajdują się pod nadzorem lub zostały poinstruowane w zakresie korzystania z urządzenia w bezpieczny sposób i rozumieją związane z tym zagrożenia. Dzieci nie mogą bawić się urządzeniem. Czyszczenie i konserwacja urządzenia, które ma przeprowadzać użytkownik nie mogą być wykonywane przez dzieci bez nadzoru.
- To urządzenie przeznaczone jest wyłącznie do użytku domowego i nie nadaje się do użytku w barach, restauracjach, gospodarstwach rolnych, hotelach, motelach i biurach.
- Jeśli przewód zasilający jest uszkodzony, musi zostać wymieniony przez producenta, jego serwis posprzedażny lub podobnie wykwalifikowany personel w celu uniknięcia zagrożenia.
- Po instalacji musi być możliwe odłączenie urządzenia od zasilania.
- Należy zapewnić odpowiednią wentylację pomieszczenia, gdy okap kuchenny jest używany w tym samym czasie co urządzenia spalające gaz lub inne paliwa.
- Istnieje ryzyko pożaru, jeśli czyszczenie nie zostanie przeprowadzone zgodnie z instrukcją.
- Nie flambirować pod okapem kuchennym z wyciągiem.
- UWAGA: Dostępne części mogą się nagrzewać podczas korzystania z urządzeń kuchennych.

- Powietrze nie może być odprowadzane do przewodu kominowego, który służy do odprowadzania spalin z urządzeń spalających gaz lub inne paliwa.
- Minimalna odległość między powierzchnią kładzenia naczyń kuchennych na blacie kuchennym a najniższą częścią okapu kuchennego, gdy okap kuchenny znajduje się nad urządzeniem gazowym, musi wynosić co najmniej 65 cm. Jeśli w instrukcji montażu płyty gazowej podano większą odległość, należy to uwzględnić. Odległość 65 cm może zostać zmniejszona w poniższych przypadkach:

XV. Niepalnych części okapów kuchennych.

XVI. Części pracujące pod bezpiecznym, bardzo niskim napięciem (pod warunkiem, że części te nie dają dostępu do części pod napięciem, jeśli są zdeformowane).

- Należy przestrzegać przepisów dotyczących odprowadzania powietrza.
- Okap kuchenny jest przeznaczony do montażu wyłącznie nad jednym blatem roboczym z nie więcej niż czterema palnikami.
- Rzeczy, których nigdy nie należy robić:

XXII. Nie próbuj używać okapu kuchennego bez filtra siatkowego lub jeśli filtr jest nadmiernie zabrudzony lub zatłuszczony!

XXIII. Nie należy instalować okapu nad kuchenką z wysoko umieszczonym palnikiem.

XXIV. Nie pozostawiaj patelni bez nadzoru podczas użytkowania, ponieważ przegrzane tłuszcze lub oleje mogą się zapalić.

- Nagromadzenie tłuszczu w okapie może spowodować zagrożenie pożarem. Wyczyść urządzenie zgodnie z instrukcjami zawartymi w niniejszej instrukcji.
- Zachowaj szczególną ostrożność podczas czyszczenia urządzenia. Ryzyko oparzenia i/lub skaleczenia. Zalecamy

używanie rękawic.
- Nigdy nie pozostawiaj otwartego ognia pod okapem kuchennym.
- Jeśli okap jest uszkodzony, nie próbuj go używać.
- Gdy okap kuchenny i inne urządzenia zasilane energią inną niż elektryczna pracują jednocześnie, podciśnienie w otoczeniu nie może przekraczać 4 Pa (4 x 10-5 bar).
- Ważne! Zawsze odłączaj zasilanie podczas instalacji i konserwacji.
- Okap należy zamontować zgodnie z instrukcją montażu i przestrzegając wszystkich wymiarów.
- Wszystkie prace instalacyjne muszą być wykonywane przez wykwalifikowaną osobę lub wykwalifikowanego elektryka.
- Ostrożnie usuwać materiał opakowaniowy. Dzieci są na niego narażone.
- Należy uważać na ostre krawędzie wewnątrz okapu kuchennego, zwłaszcza podczas instalacji i czyszczenia.
- Upewnij się, że rura nie ma zagięć większych niż 90 stopni, ponieważ zmniejszy to wydajność okapu kuchennego.
- Ostrzeżenie: Niezainstalowanie śrub lub elementu mocującego zgodnie z niniejszymi instrukcjami może spowodować zagrożenie elektryczne.
- Ostrzeżenie: Przed uzyskaniem dostępu do zacisków elektrycznych należy odłączyć wszystkie obwody zasilania.
- Należy zapewnić odpowiednią wentylację pomieszczenia, gdy okap kuchenny jest używany w tym samym czasie co urządzenia spalające gaz lub inne paliwa.
- Uwaga: Urządzenie i jego dostępne części mogą nagrzewać się podczas pracy. Należy uważać, aby nie dotykać dostępnych części urządzenia. Dzieci poniżej 8 roku życia powinny być trzymane z daleka, chyba że są pod stałym

nadzorem.
- Należy przestrzegać lokalnych przepisów dotyczących odprowadzania powietrza.
- Ze względów bezpieczeństwa należy używać wyłącznie dostarczonych śrub mocujących lub montażowych (jeśli dotyczy, w zależności od modelu) lub o tym samym rozmiarze, co zalecane w niniejszej instrukcji obsługi.
- Nie należy używać myjki parowej.
- NIGDY nie próbuj gasić ognia wodą, lecz wyłącz urządzenie, a następnie przykryj płomień, np. pokrywką lub kocem gaśniczym.
- Nigdy nie używaj przedłużaczy, połączeń wielogniazdowych ani zewnętrznych elementów połączonych programatorem czasowym.
- Jeśli przewód jest uszkodzony, musi zostać wymieniony przez Serwis Techniczny Cecotec lub techników o podobnych kwalifikacjach, aby uniknąć niebezpieczeństwa.
- Nie wolno używać urządzenia, jeśli przewód zasilający jest uszkodzony, zużyty lub jeśli jest nacięty.
- Jeżeli urządzenie przestanie działać lub działa nieprawidłowo, należy odłączyć je od sieci elektrycznej i skontaktować się z Serwisem Pomocy Technicznej Cecotec.
- Cecotec zrzeka się wszelkiej odpowiedzialności za jakiekolwiek szkody lub obrażenia ciała spowodowane nieprzestrzeganiem zaleceń dotyczących instalacji i/lub obsługi zawartych w niniejszej instrukcji obsługi.

BEZPEČNOSTNÍ POKYNY

Před použitím výrobku si pečlivě přečtěte následující pokyny. Uschovejte si tento návod k obsluze pro budoucí použití nebo pro nové uživatele.

- Tento spotřebič mohou používat děti od 8 let a osoby se sníženými fyzickými, smyslovými nebo duševními schopnostmi nebo s nedostatkem zkušeností a znalostí, pokud jsou pod odpovídajícím dohledem nebo proškoleny v bezpečném používání spotřebiče a rozumí souvisejícím rizikům. Děti by si se spotřebičem neměly hrát. Čištění a údržbu by děti neměly provádět bez dozoru.
- Tento spotřebič je určen výhradně pro domácí použití a není vhodný pro použití v barech, restauracích, na farmách, v hotelech, motelech a kancelářích.
- Pokud je napájecí kabel poškozený, musí být vyměněn výrobcem, jeho poprodejním servisem nebo podobně kvalifikovaným personálem, aby se předešlo nebezpečí.
- Musí umožnit odpojení spotřebiče od napájení po instalaci.
- Pokud se digestoř používá současně se spotřebiči spalujícími plyn nebo jiná paliva, musí být zajištěno dostatečné větrání místnosti.
- Pokud se čištění neprovádí podle pokynů, hrozí nebezpečí požáru.
- Neflambujte pod digestoří.
- POZOR: Přístupné části se mohou při použití s kuchyňskými spotřebiči zahřát.
- Vzduch se nesmí vypouštět do kouřovodu používaného k odsávání výparů ze spotřebičů spalujících plyn nebo jiná paliva.
- Minimální vzdálenost mezi povrchem pro uložení nádobí na varné desce a nejnižší částí odsavače par (pokud je odsavač par umístěn nad plynovým spotřebičem) musí být alespoň

65 cm. Pokud návod k instalaci plynové varné desky uvádí větší vzdálenost, je třeba to zohlednit. Vzdálenost 65 cm lze zmenšit pro:

XVII. Nehořlavé části digestoří.

XVIII. Části, které pracují s velmi nízkým bezpečnostním napětím (za předpokladu, že tyto části v případě deformace neumožňují přístup k živým částem).

- Je nutné dodržovat předpisy týkající se odvodu vzduchu.
- Odsavač par je určen k instalaci pouze na pracovní desku s maximálně čtyřmi deskovými prvky.
- Věci, které byste nikdy neměli dělat:

XXV. Nepokoušejte se používat digestoř bez síťového filtru nebo pokud je filtr nadměrně znečištěný či mastný!

XXVI. Neinstalujte digestoř nad sporák s varnou deskou umístěnou nahoře.

XXVII. Nenechávejte pánve během používání bez dozoru, protože přehřáté tuky nebo oleje by se mohly vznítit.

- Nahromadění mastnoty v digestoři může způsobit nebezpečí požáru. Vyčistěte spotřebič podle pokynů v tomto návodu.
- Při čištění spotřebiče buďte mimořádně opatrní. Nebezpečí popálení a/nebo řezných řezů. Doporučujeme používat rukavice.
- Nikdy nenechávejte pod digestoří otevřený oheň.
- Pokud je digestoř poškozená, nepokoušejte se ji používat.
- Pokud jsou digestoř a jiné spotřebiče napájené jinou energií než elektřinou v provozu současně, nesmí podtlak v prostředí překročit 4 Pa (4 x 10-5 bar).
- Důležité! Během instalace a údržby vždy odpojte napájení.
- Odsavač par musí být nainstalován podle montážního návodu a s ohledem na všechny rozměry.
- Veškeré instalační práce musí být provedeny kvalifikovanou osobou nebo kvalifikovaným elektrikářem.

- Obalový materiál zlikvidujte opatrně. Děti jsou na něj náchylné.
- Věnujte pozornost ostrým hranám uvnitř odsavače par, zejména během instalace a čištění.
- Ujistěte se, že potrubí nemá ohyby větší než 90 stupňů, protože to sníží účinnost digestoře.
- Varování: Nedodržení těchto pokynů k instalaci šroubů nebo upevňovacích prvků může vést k úrazu elektrickým proudem.
- Varování: Před přístupem k elektrickým svorkám musí být odpojeny všechny napájecí obvody.
- Pokud se digestoř používá současně s plynovými nebo jinými palivovými spotřebiči, musí být zajištěno dostatečné větrání místnosti.
- Pozor: Spotřebič a jeho přístupné části se mohou během provozu zahřát. Dbejte na to, abyste se nedotýkali přístupných částí. Děti mladší 8 let by měly být chráněny před nedostatkem dětí, pokud nejsou pod neustálým dohledem.
- Musí splňovat místní předpisy týkající se odvodu vzduchu.
- Z bezpečnostních důvodů používejte pouze dodané upevňovací nebo montážní šrouby (pokud jsou k dispozici, v závislosti na modelu) nebo šrouby stejné velikosti, jaká je doporučena v tomto návodu k obsluze.
- Parní čistič by se neměl používat.
- NIKDY se nepokoušejte uhasit oheň vodou, ale raději spotřebič vypněte a poté plamen zakryjte, například poklicí nebo hasicí dekou.
- Nikdy nepoužívejte prodlužovací kabely, více zásuvek ani externí zařízení s časovačem.
- Pokud je kabel poškozen, musí být vyměněn technickou podporou společnosti Cecotec nebo podobně

kvalifikovanými techniky, aby se předešlo nebezpečí.
- Nepoužívejte spotřebič, pokud je napájecí kabel poškozený, poškozený nebo opotřebovaný, nebo pokud byl přeříznut.
- Pokud spotřebič přestane fungovat nebo se chová neobvykle, odpojte jej od sítě a kontaktujte technickou podporu společnosti Cecotec.
- Společnost Cecotec se zříká veškeré odpovědnosti za jakékoli škody nebo zranění způsobené nedodržením pokynů k instalaci a/nebo provozu uvedených v tomto návodu k obsluze.

GÜVENLIK TALIMATLARI

Ürünü kullanmadan önce aşağıdaki talimatları dikkatlice okuyun. Bu kılavuzu ileride başvurmak veya yeni kullanıcılar için saklayın.

- Bu cihaz, 8 yaş ve üzeri çocuklar ve fiziksel, duyusal veya zihinsel yetenekleri kısıtlı ya da deneyim ve bilgi eksikliği olan kişiler tarafından, cihazın güvenli bir şekilde kullanımı konusunda uygun gözetim veya eğitim almaları ve cihazın içerdiği tehlikeleri anlamaları halinde kullanılabilir. Çocuklar cihazla oynamamalıdır. Temizlik ve kullanıcı bakımı, gözetim olmaksızın çocuklar tarafından yapılmamalıdır.
- Bu cihaz sadece evlerde kullanılmak üzere tasarlanmıştır ve bar, restoran, çiftlik, otel, motel ve ofislerde kullanıma uygun değildir.
- Elektrik kablosu hasarlı ise tehlikeyi önlemek için üretici firma, satış sonrası servis veya benzeri yetkili personel tarafından değiştirilmelidir.
- Kurulumdan sonra cihazın elektrik bağlantısının kesilmesine olanak sağlamalıdır.
- Aspiratör, gaz veya diğer yakıtlarla çalışan cihazlarla aynı anda kullanıldığında odanın yeterli şekilde havalandırılması sağlanmalıdır.
- Talimatlara uygun temizlik yapılmazsa yangın riski vardır.
- Davlumbazın altında alevlendirme yapmayın.
- DİKKAT: Pişirme cihazlarıyla birlikte kullanıldığında erişilebilir kısımlar ısınabilir.
- Gaz veya diğer yakıt yakan cihazlardan çıkan dumanları dışarı atmak için kullanılan bacaya hava verilmemelidir.
- Ocaktaki pişirme kabı destek yüzeyi ile davlumbazın en alt kısmı (davlumbaz bir gazlı cihazın üzerinde bulunuyorsa) arasındaki minimum mesafe en az 65 cm olmalıdır. Gazlı ocak montaj talimatlarında daha uzun bir mesafe

belirtiliyorsa, bu dikkate alınmalıdır. 65 cm'lik mesafe aşağıdaki durumlarda azaltılabilir:

XIX. Davlumbazların yanmayan parçaları.

XX. Çok düşük emniyet gerilimi ile çalışan parçalar (deforme olmaları halinde canlı parçalara erişim sağlamamaları şartıyla).

- Hava tahliyesine ilişkin düzenlemelere uyulmalıdır.
- Davlumbaz, en fazla dört tezgah elemanı bulunan bir tezgah üzerine monte edilmek üzere tasarlanmıştır.
- Asla yapmamanız gereken şeyler:

XXVIII. Davlumbazı, tel filtresi olmadan veya filtre aşırı kirli veya yağlıysa kullanmayı denemeyin!

XXIX. Davlumbazı yüksek tezgahlı bir sobanın üzerine monte etmeyin.

XXX. Kullanım sırasında tavaları gözetimsiz bırakmayın; aşırı ısınan yağlar veya sıvı yağlar alev alabilir.

- Davlumbazda yağ birikmesi yangın tehlikesine neden olabilir. Cihazı bu kılavuzdaki talimatlara göre temizleyin.
- Cihazı temizlerken son derece dikkatli olun. Yanık ve/veya kesik riski vardır. Eldiven takmanızı öneririz.
- Davlumbazın altında asla açık alev bırakmayın.
- Davlumbaz hasarlı ise kullanmayı denemeyin.
- Davlumbaz ve elektrik dışındaki enerjiyle çalışan diğer cihazlar aynı anda çalışırken ortamdaki negatif basınç 4 Pa'yı (4 x 10-5 bar) geçmemelidir.
- Önemli! Kurulum ve bakım sırasında mutlaka elektrik bağlantısını kesin.
- Davlumbaz montajı montaj talimatlarına uygun olarak ve tüm ölçülere dikkat edilerek yapılmalıdır.
- Tüm montaj çalışmaları mutlaka kalifiyeli bir kişi veya kalifiye bir elektrikçi tarafından yapılmalıdır.
- Ambalaj malzemelerini dikkatli bir şekilde atın. Çocuklar

buna karşı savunmasızdır.
- Özellikle montaj ve temizlik sırasında davlumbazın iç kısmındaki keskin kenarlara dikkat edin.
- Davlumbazın verimliliğini azaltacağından, kanalda 90 dereceden fazla kıvrım olmamasına dikkat edin.
- Uyarı: Vidaların veya bağlantı elemanlarının bu talimatlara göre takılmaması elektrik tehlikelerine yol açabilir.
- Uyarı: Elektrik terminallerine erişmeden önce tüm güç devrelerinin bağlantısı kesilmelidir.
- Aspiratör, gaz veya diğer yakıtlı cihazlarla aynı anda kullanıldığında odanın yeterli havalandırılması gerekir.
- Dikkat: Cihaz ve erişilebilir parçaları çalışma sırasında ısınabilir. Erişilebilir parçalara dokunmamaya dikkat edin. 8 yaşın altındaki çocuklar, sürekli gözetim altında olmadıkları sürece cihazdan uzak tutulmalıdır.
- Hava tahliyesi konusunda yerel düzenlemelere uyulmalıdır.
- Güvenlik nedeniyle, yalnızca verilen sabitleme veya montaj vidalarını (varsa, modele bağlı olarak) veya bu kullanım kılavuzunda önerilenlerle aynı boyuttaki vidaları kullanın.
- Buharlı temizleyici kullanılmamalıdır.
- Yangını asla suyla söndürmeye çalışmayın, bunun yerine cihazı kapatın ve ardından alevi örneğin bir kapak veya yangın battaniyesiyle örtün.
- Asla uzatma kabloları, çoklu prizler veya harici zamanlayıcı tabanlı cihazlar kullanmayın.
- Kablo hasarlıysa, tehlikeyi önlemek için Cecotec Teknik Destek Servisi veya benzer şekilde kalifiye teknisyenler tarafından değiştirilmesi gerekir.
- Güç kablosu hasarlı, bozuk veya aşınmışsa ya da kesilmişse cihazı çalıştırmayın.
- Cihaz çalışmayı durdurursa veya anormal davranışlar sergilerse, cihazın elektrik bağlantısını kesin ve Cecotec

Teknik Destek Servisi ile iletişime geçin.

- Cecotec, bu kullanım kılavuzunda yer alan kurulum ve/veya kullanım talimatlarına uyulmaması sonucu meydana gelebilecek her türlü hasar veya yaralanmadan sorumlu tutulamaz.

ΟΔΗΓΙΕΣ ΑΣΦΑΛΕΙΑΣ

Διαβάστε προσεκτικά τις ακόλουθες οδηγίες πριν χρησιμοποιήσετε το προϊόν. Φυλάξτε αυτό το εγχειρίδιο για μελλοντική αναφορά ή για νέους χρήστες.

- Αυτή η συσκευή μπορεί να χρησιμοποιηθεί από παιδιά ηλικίας 8 ετών και άνω και από άτομα με μειωμένες σωματικές, αισθητηριακές ή νοητικές ικανότητες ή έλλειψη εμπειρίας και γνώσης, εφόσον έχουν λάβει την κατάλληλη επίβλεψη ή εκπαίδευση σχετικά με τη χρήση της συσκευής με ασφαλή τρόπο και κατανοούν τους κινδύνους που ενέχει. Τα παιδιά δεν πρέπει να παίζουν με τη συσκευή. Ο καθαρισμός και η συντήρηση από τον χρήστη δεν πρέπει να γίνονται από παιδιά χωρίς επίβλεψη.
- Αυτή η συσκευή έχει σχεδιαστεί αποκλειστικά για οικιακή χρήση και δεν είναι κατάλληλη για χρήση σε μπαρ, εστιατόρια, αγροκτήματα, ξενοδοχεία, μοτέλ και γραφεία.
- Εάν το καλώδιο τροφοδοσίας έχει υποστεί ζημιά, πρέπει να αντικατασταθεί από τον κατασκευαστή, την εξυπηρέτηση μετά την πώληση ή από εξίσου εξειδικευμένο προσωπικό, προκειμένου να αποφευχθεί τυχόν κίνδυνος.
- Πρέπει να επιτρέπει την αποσύνδεση της συσκευής από την παροχή ρεύματος μετά την εγκατάσταση.
- Πρέπει να παρέχεται επαρκής αερισμός του δωματίου όταν ο απορροφητήρας χρησιμοποιείται ταυτόχρονα με συσκευές που καίνε αέριο ή άλλα καύσιμα.
- Υπάρχει κίνδυνος πυρκαγιάς εάν ο καθαρισμός δεν πραγματοποιηθεί σύμφωνα με τις οδηγίες.
- Μην ψήνετε φλαμπέ κάτω από τον απορροφητήρα.
- ΠΡΟΣΟΧΗ: Τα προσβάσιμα μέρη ενδέχεται να ζεσταθούν όταν χρησιμοποιούνται με συσκευές μαγειρέματος.
- Δεν πρέπει να διοχετεύεται αέρας σε καμινάδα που χρησιμοποιείται για την απαγωγή αναθυμιάσεων από

συσκευές που καίνε αέριο ή άλλα καύσιμα.

- Η ελάχιστη απόσταση μεταξύ της επιφάνειας στήριξης των μαγειρικών σκευών στην εστία και του χαμηλότερου τμήματος του απορροφητήρα (όταν ο απορροφητήρας βρίσκεται πάνω από συσκευή αερίου) πρέπει να είναι τουλάχιστον 65 cm. Εάν οι οδηγίες εγκατάστασης της εστίας αερίου ορίζουν μεγαλύτερη απόσταση, αυτή πρέπει να ληφθεί υπόψη. Η απόσταση των 65 cm μπορεί να μειωθεί για:

xxi. Μη εύφλεκτα μέρη απορροφητήρων.

xxii. Μέρη που λειτουργούν με εξαιρετικά χαμηλή τάση ασφαλείας (υπό την προϋπόθεση ότι αυτά τα μέρη δεν επιτρέπουν την πρόσβαση σε ηλεκτροφόρα μέρη σε περίπτωση παραμόρφωσης).

- Πρέπει να τηρούνται οι κανονισμοί που αφορούν την εκκένωση αέρα.
- Ο απορροφητήρας προορίζεται για εγκατάσταση μόνο σε πάγκο εργασίας με το πολύ τέσσερα στοιχεία.
- Πράγματα που δεν πρέπει ποτέ να κάνετε:

xxxi. Μην επιχειρήσετε να χρησιμοποιήσετε τον απορροφητήρα χωρίς το φίλτρο πλέγματος ή εάν το φίλτρο είναι υπερβολικά βρώμικο ή λιπαρό!

xxxii. Μην εγκαθιστάτε τον απορροφητήρα πάνω από μια κουζίνα με ψηλή εστία.

xxxiii. Μην αφήνετε τα τηγάνια χωρίς επίβλεψη κατά τη χρήση, καθώς τα υπερθερμασμένα λίπη ή λάδια μπορεί να πιάσουν φωτιά.

- Η συσσώρευση λίπους στον απορροφητήρα μπορεί να προκαλέσει κίνδυνο πυρκαγιάς. Καθαρίστε τη συσκευή σύμφωνα με τις οδηγίες αυτού του εγχειριδίου.
- Να είστε ιδιαίτερα προσεκτικοί κατά τον καθαρισμό της συσκευής. Κίνδυνος εγκαυμάτων ή/και κοψιμάτων. Συνιστούμε να φοράτε γάντια.

- Μην αφήνετε ποτέ γυμνή φλόγα κάτω από τον απορροφητήρα.
- Εάν ο απορροφητήρας έχει υποστεί ζημιά, μην επιχειρήσετε να τον χρησιμοποιήσετε.
- Όταν ο απορροφητήρας και άλλες συσκευές που τροφοδοτούνται με ενέργεια διαφορετική από την ηλεκτρική ενέργεια λειτουργούν ταυτόχρονα, η αρνητική πίεση στο περιβάλλον δεν πρέπει να υπερβαίνει τα 4 Pa (4 x 10-5 bar).
- Σημαντικό! Να αποσυνδέετε πάντα την παροχή ρεύματος κατά την εγκατάσταση και τη συντήρηση.
- Ο απορροφητήρας πρέπει να εγκατασταθεί σύμφωνα με τις οδηγίες συναρμολόγησης και τηρώντας όλες τις μετρήσεις.
- Όλες οι εργασίες εγκατάστασης πρέπει να εκτελούνται από εξειδικευμένο άτομο ή από εξειδικευμένο ηλεκτρολόγο.
- Απορρίψτε προσεκτικά το υλικό συσκευασίας. Τα παιδιά είναι ευάλωτα σε αυτό.
- Δώστε προσοχή στις αιχμηρές άκρες στο εσωτερικό του απορροφητήρα, ειδικά κατά την εγκατάσταση και τον καθαρισμό.
- Βεβαιωθείτε ότι ο αγωγός δεν έχει καμπύλες μεγαλύτερες από 90 μοίρες, καθώς αυτό θα μειώσει την απόδοση του απορροφητήρα.
- Προειδοποίηση: Η μη τοποθέτηση βιδών ή συνδετήρων σύμφωνα με αυτές τις οδηγίες μπορεί να προκαλέσει ηλεκτρικούς κινδύνους.
- Προειδοποίηση: Πριν από την πρόσβαση στους ηλεκτρικούς ακροδέκτες, όλα τα κυκλώματα τροφοδοσίας πρέπει να αποσυνδεθούν.
- Πρέπει να υπάρχει επαρκής αερισμός του δωματίου όταν ο απορροφητήρας χρησιμοποιείται ταυτόχρονα με συσκευές αερίου ή άλλων καυσίμων.

- Προσοχή: Η συσκευή και τα προσβάσιμα μέρη της ενδέχεται να ζεσταθούν κατά τη λειτουργία. Προσέξτε να μην αγγίξετε τα προσβάσιμα μέρη. Τα παιδιά κάτω των 8 ετών πρέπει να μένουν μακριά, εκτός εάν βρίσκονται υπό συνεχή επίβλεψη.
- Πρέπει να συμμορφώνεται με τους τοπικούς κανονισμούς σχετικά με την εκκένωση αέρα.
- Για λόγους ασφαλείας, χρησιμοποιείτε μόνο τις βίδες στερέωσης ή στερέωσης που παρέχονται (εάν υπάρχουν, ανάλογα με το μοντέλο) ή εκείνες του ίδιου μεγέθους με αυτές που συνιστώνται σε αυτό το εγχειρίδιο οδηγιών.
- Δεν πρέπει να χρησιμοποιείται ατμοκαθαριστής.
- ΠΟΤΕ μην προσπαθήσετε να σβήσετε μια φωτιά με νερό, αλλά απενεργοποιήστε τη συσκευή και στη συνέχεια καλύψτε τη φλόγα, για παράδειγμα με ένα καπάκι ή μια πυρίμαχη κουβέρτα.
- Μην χρησιμοποιείτε ποτέ καλώδια επέκτασης, πολλαπλές πρίζες ή εξωτερικές συσκευές που βασίζονται σε χρονοδιακόπτη.
- Εάν το καλώδιο έχει υποστεί ζημιά, πρέπει να αντικατασταθεί από την Υπηρεσία Τεχνικής Υποστήριξης της Cecotec ή από τεχνικούς με παρόμοια εξειδίκευση για την αποφυγή κινδύνου.
- Μην λειτουργείτε τη συσκευή εάν το καλώδιο ρεύματος είναι κατεστραμμένο, κατεστραμμένο ή φθαρμένο ή εάν έχει κοπεί.
- Εάν η συσκευή σταματήσει να λειτουργεί ή παρουσιάσει ασυνήθιστη συμπεριφορά, αποσυνδέστε την από την πρίζα και επικοινωνήστε με την Υπηρεσία Τεχνικής Υποστήριξης της Cecotec.
- Η Cecotec αποποιείται κάθε ευθύνης για οποιαδήποτε ζημιά ή τραυματισμό που προκαλείται από τη μη τήρηση των οδηγιών εγκατάστασης ή/και λειτουργίας που περιέχονται σε αυτό το εγχειρίδιο οδηγιών.

INSTRUCCIONS DE SEGURETAT

Llegiu les instruccions següents atentament abans d'utilitzar el producte. Deseu aquest manual per a futures referències o nous usuaris.

- Aquest aparell el poden utilitzar nens amb edat de 8 anys i superior i persones amb capacitats físiques, sensorials o mentals reduïdes o manca dexperiència i coneixement, si sels ha donat la supervisió o formació apropiades respecte a lús de laparell duna manera segura i comprenen els perills que implica. Els nens no han de jugar amb laparell. La neteja i el manteniment a realitzar per l'usuari no els han de fer els nens sense supervisió.
- Aquest aparell està dissenyat exclusivament per a ús domèstic i en queda exclòs l'ús en bars, restaurants, granges, hotels, motels i oficines.
- Si el cable d'alimentació està malmès, l'ha de substituir el fabricant, el servei postvenda o el personal qualificat similar per evitar un perill.
- Heu de permetre la desconnexió de l'aparell de l'alimentació després de la instal·lació.
- Hi haurà una ventilació adequada de l'habitació quan la campana extractora s'utilitzi alhora que aparells que cremin gas o altres combustibles.
- Hi ha risc d'incendi si la neteja no es fa segons les instruccions.
- No flamegeu sota la campana extractora.
- ATENCIÓ: Les peces accessibles es poden escalfar quan s'utilitzen amb aparells de cuina.
- L'aire no s'ha de descarregar en un conducte de fums utilitzat per expulsar els fums d'aparells que cremen gas o altres combustibles.
- La distància mínima entre la superfície de suport dels recipients de cocció sobre el taulell i la part més baixa de la

campana extractora, quan la campana extractora estigui ubicada damunt d'un aparell de gas), ha de ser d'almenys 65 cm. Si les instruccions d'instal·lació del taulell de gas especifiquen una distància més gran, això cal tenir en compte. La distància de 65 cm es pot reduir per a:

XXIII. Parts no combustibles de campanes extractores.

XXIV. Peces que funcionen amb tensió extrabaixa de seguretat (sempre que aquestes peces no donin accés a parts actives si estan deformades).

- S'han de complir les normes relatives a la baixada d'aire.
- La campana extractora està destinada a instal·lar-se únicament sobre un taulell amb no més de quatre elements de taulell.
- Coses que mai no ha de fer:

XXXIV. No intenteu utilitzar la campana extractora sense el filtre de malla o si el filtre està excessivament brut o greixós!

XXXV. No instal·leu la campana sobre una cuina amb graella de nivell alt.

XXXVI. No deixeu paelles desateses durant el seu ús perquè els greixos o olis sobreescalfats podrien incendiar-se.

- L'acumulació de greix a la campana pot provocar un risc d'incendi. Feu la neteja de l'aparell seguint les instruccions d'aquest manual.
- Extremeu la precaució durant la neteja de l'aparell. Risc de cremades i/o talls. Recomanem lús de guants.
- No deixeu mai flames obertes sota la campana extractora.
- Si la campana extractora està malmesa, no intenteu utilitzar-la.
- Quan la campana extractora i altres aparells alimentats amb energia diferent de l'elèctrica estiguin en funcionament simultàniament, la pressió negativa a

l'ambient no ha d'excedir els 4 Pa (4 x 10-5 bar).
- Important! Desconnecteu sempre el subministrament elèctric durant la instal·lació i el manteniment.
- La campana extractora s'ha d'instal·lar seguint les instruccions de muntatge i respectant totes les mides.
- Totes les feines d'instal·lació han de ser realitzades per una persona qualificada o un electricista qualificat.
- Retireu el material d'embalatge amb compte. Els nens són vulnerables a ell.
- Pareu atenció a les vores esmolades de l'interior de la campana extractora, especialment durant la instal·lació i la neteja.
- Assegureu-vos que el conducte no tingui corbes més pronunciades de 90 graus, ja que això reduirà leficiència de la campana extractora.
- Advertiment: Si no s'instal·len els cargols o el dispositiu de fixació d'acord amb aquestes instruccions, es poden produir riscos elèctrics.
- Advertiment: Abans d'accedir als terminals elèctrics, cal desconnectar tots els circuits d'alimentació.
- Hi haurà una ventilació adequada de l'estada quan la campana extractora s'utilitzi alhora que aparells de gas o altres combustibles.
- Precaució: L'aparell i les parts accessibles es poden escalfar durant el funcionament. Aneu amb compte de no tocar les parts accessibles. Els nens menors de 8 anys s'han de mantenir allunyats a no ser que estiguin sota supervisió permanent.
- Ha de complir la Normativa local vigent sobre descàrrega d'aire.
- Per raons de seguretat, utilitzeu únicament els cargols de fixació o muntatge subministrats (si escau, segons models)

o bé de la mateixa mida que els recomanats en aquest manual d'instruccions.
- No cal utilitzar un netejador de vapor.
- MAI intenteu apagar un foc amb aigua, sinó que ha dapagar laparell i després cobrir la flama, per exemple, amb una tapa o una manta ignífuga.
- No utilitzeu mai cables allargadors, connexions de múltiples preses o elements externs de connexió mitjançant temporitzador.
- Si el cable està fet malbé, ha de ser substituït pel Servei d'Assistència tècnica de Cecotec o per tècnics amb qualificació similar per evitar un perill.
- No heu de posar en funcionament l'aparell si el cable d'alimentació elèctrica pateix danys, està malmès o deteriorat o si pateix talls.
- Si l'aparell deixa de funcionar o té un funcionament anormal, desconnecteu-lo de la xarxa elèctrica i poseu-vos en contacte amb el Servei d'Assistència Tècnica de Cecotec.
- Cecotec s'eximeix de tota responsabilitat per qualsevol dany o lesió causat com a resultat de no seguir les instruccions d'instal·lació i/o funcionament que conté aquest manual d'instruccions.

BIZTONSÁGI UTASÍTÁSOK

A termék használata előtt figyelmesen olvassa el az alábbi utasításokat. Őrizze meg ezt a kézikönyvet későbbi felhasználás vagy új felhasználók számára.

- Ezt a készüléket 8 éves vagy annál idősebb gyermekek, valamint csökkent fizikai, érzékszervi vagy mentális képességű, illetve tapasztalattal és tudással nem rendelkező személyek használhatják, amennyiben megfelelő felügyeletet kapnak, vagy képzést kaptak a készülék biztonságos használatáról, és megértik a lehetséges veszélyeket. Gyermekek nem játszhatnak a készülékkel. Gyermekek felügyelet nélkül nem végezhetnek tisztítást és felhasználói karbantartást.
- Ez a készülék kizárólag háztartási használatra készült, és nem alkalmas bárokban, éttermekben, farmokon, szállodákban, motelekben és irodákban való használatra.
- Ha a tápkábel sérült, azt a gyártónak, annak értékesítés utáni szervizének vagy hasonlóan képzett szakembernek kell kicserélnie a veszélyek elkerülése érdekében.
- Lehetővé kell tennie a készülék áramtalanítását a telepítés után.
- A helyiség megfelelő szellőztetéséről gondoskodni kell, ha a páraelszívót gázzal vagy más tüzelőanyaggal működő készülékekkel egyidejűleg használják.
- Tűzveszély áll fenn, ha a tisztítást nem az utasításoknak megfelelően végzik.
- Ne flambírozzon a páraelszívó alatt.
- FIGYELEM: A főzőkészülékekkel való használat során az elérhető részek felforrósodhatnak.
- A levegőt tilos olyan füstcsatornába vezetni, amely gázt vagy más tüzelőanyagot égető berendezések füstjének elvezetésére szolgál.

- A főzőlapon lévő edénytartó felület és a páraelszívó legalacsonyabb része közötti minimális távolságnak (ha a páraelszívó gázkészülék felett található) legalább 65 cm-nek kell lennie. Ha a gáztűzhely telepítési útmutatója nagyobb távolságot ír elő, ezt figyelembe kell venni. A 65 cm-es távolság csökkenthető a következők esetén:

XXV. Páraelszívók nem éghető alkatrészei.

XXVI. Extra alacsony biztonsági feszültséggel működő alkatrészek (feltéve, hogy ezek az alkatrészek deformálódás esetén nem biztosítanak hozzáférést az élő alkatrészekhez).

- A levegő elvezetésére vonatkozó előírásokat be kell tartani.
- A páraelszívót csak legfeljebb négy munkalapelemmel rendelkező munkalapra szabad felszerelni.
- Amit soha nem szabad tenned:

XXXVII. Ne próbálja meg használni a páraelszívót a hálós szűrő nélkül, vagy ha a szűrő túlságosan szennyezett vagy zsíros!

XXXVIII. Neszereljefelapáraelszívótmagasfőzőlappalellátott tűzhely fölé.

XXXIX. Használat közben ne hagyja felügyelet nélkül a serpenyőket, mert a túlhevült zsír vagy olaj meggyulladhat.

- A páraelszívóban lerakódott zsír tűzveszélyt okozhat. A készüléket a kézikönyvben található utasításoknak megfelelően tisztítsa meg.
- A készülék tisztításakor fokozott óvatossággal járjon el. Égési és/vagy vágási sérülések veszélye áll fenn. Kesztyű viselését javasoljuk.
- Soha ne hagyjon nyílt lángot a páraelszívó alatt.
- Ha a páraelszívó sérült, ne próbálja meg használni.
- Amikor a páraelszívó és más, nem elektromos energiával

működő készülékek egyidejűleg működnek, a környezetben a negatív nyomás nem haladhatja meg a 4 Pa (4 x 10-5 bar) értéket.
- Fontos! Telepítés és karbantartás közben mindig válassza le a tápellátást.
- A páraelszívót a szerelési utasításoknak megfelelően és az összes méret figyelembevételével kell telepíteni.
- Minden szerelési munkát szakképzett személynek vagy villanyszerelőnek kell elvégeznie.
- A csomagolóanyagot körültekintően ártalmatlanítsa. A gyermekek érzékenyek rá.
- Figyeljen az elszívó belsejében található éles szélekre, különösen a telepítés és tisztítás során.
- Győződjön meg róla, hogy a csővezeték nem hajlik 90 foknál nagyobb mértékben, mivel ez csökkenti a páraelszívó hatékonyságát.
- Figyelmeztetés: A csavarok vagy rögzítőelemek ezen utasítások be nem tartása áramütéshez vezethet.
- Figyelmeztetés: Az elektromos csatlakozókhoz való hozzáférés előtt minden áramkört le kell választani.
- A helyiség megfelelő szellőztetéséről gondoskodni kell, ha a páraelszívót gáz- vagy egyéb tüzelőanyaggal működő készülékekkel egyidejűleg használják.
- Figyelem: A készülék és annak hozzáférhető részei működés közben felforrósodhatnak. Ügyeljen arra, hogy ne érintse meg a hozzáférhető részeket. A 8 év alatti gyermekeket tartsa távol a készüléktől, kivéve, ha folyamatos felügyelet alatt állnak.
- Be kell tartani a levegő elvezetésére vonatkozó helyi előírásokat.
- Biztonsági okokból csak a mellékelt rögzítő- vagy szerelőcsavarokat használja (ha vannak, a modelltől

függően), vagy azokat, amelyek mérete megegyezik a jelen használati útmutatóban ajánlottakkal.
- Gőztisztítót nem szabad használni.
- SOHA ne próbálja meg vízzel eloltani a tüzet, hanem kapcsolja ki a készüléket, majd takarja le a lángot például fedővel vagy tűzoltó takaróval.
- Soha ne használjon hosszabbítót, elosztót vagy külső időzítő alapú eszközöket.
- Ha a kábel sérült, azt a Cecotec Műszaki Támogatási Szolgálatának vagy hasonlóan képzett szakembernek kell kicserélnie a veszélyek elkerülése érdekében.
- Ne üzemeltesse a készüléket, ha a tápkábel sérült, sérült vagy elhasználódott, illetve ha elvágták.
- Ha a készülék nem működik, vagy rendellenesen viselkedik, húzza ki a hálózati csatlakozót, és hívja a Cecotec műszaki ügyfélszolgálatát.
- A Cecotec elhárít minden felelősséget a jelen használati útmutatóban található telepítési és/vagy üzemeltetési utasítások be nem tartásából eredő károkért vagy sérülésekért.

تعليمات السلامة

اقرأ التعليمات التالية بعناية قبل استخدام المنتج. احتفظ بهذا الدليل للرجوع إليه مستقبلاً أو للمستخدمين الجدد.

- يُمكن استخدام هذا الجهاز من قِبل الأطفال بعمر 8 سنوات فما فوق، والأشخاص ذوي القدرات البدنية أو الحسية أو العقلية المحدودة، أو الذين يفتقرون إلى الخبرة والمعرفة، شريطة أن يخضعوا للإشراف أو التدريب المناسبين على استخدامه بطريقة آمنة، وأن يفهموا المخاطر المُحتملة. يُمنع الأطفال من اللعب بالجهاز. يُمنع تنظيفه وصيانته من قِبل الأطفال دون إشراف.
- تم تصميم هذا الجهاز للاستخدام المنزلي حصرًيا والاستخدام في الحانات والمطاعم والمزارع والفنادق وأماكن الإقامة المماثلة الأخرى.
- في حالة تلف سلك الطاقة، يجب استبداله من قبل الشركة المصنعة أو خدمة ما بعد البيع أو من قبل موظف مؤهل مماثل لتجنب المخاطر.
- يجب أن يسمح بفصل الجهاز عن مصدر الطاقة بعد التثبيت.
- يجب توفير تهوية كافية للغرفة عند استخدام غطاء الشفاط في نفس الوقت مع الأجهزة التي تعمل بالغاز أو أنواع الوقود الأخرى.
- يوجد خطر نشوب حريق في حال عدم القيام بالتنظيف وفقًا للتعليمات.
- لا تقم بإشعال النار تحت غطاء الشفاط.
- تنبيه: قد تصبح الأجزاء التي يمكن الوصول إليها ساخنة عند استخدامها مع أجهزة الطهي.
- لا يجوز تفريغ الهواء في مدخنة تستخدم لإخراج الأبخرة من الأجهزة التي تعمل بحرق الغاز أو الوقود الآخر.
- يجب ألا تقل المسافة الدنيا بين سطح عمل أواني الطهي (عند تركيبه فوق عمل الموقد والجزء السفلي من شفاط المطبخ) عن 65 سم. إذا كانت تعليمات تركيب موقد الغاز تنص على مسافة أكبر، فيجب أخذ ذلك في الاعتبار. يمكن تقليل المسافة 65 سم في الحالات التالية:

I. الأجزاء غير القابلة للاشتعال من شفاطات الهواء.

II. الأجزاء التي تعمل بجهد أمان منخفض للغاية (بشرط أن تتيح هذه الأجزاء الوصول إلى الأجزاء الحية إذا تشوهت).

- يجب الالتزام باللوائح المتعلقة بتصريف الهواء.
- تم تصميم غطاء الشفاط ليتم تركيبه فقط على سطح عمل لا يحتوي على أكثر من أربعة عناصر سطح عمل.
- الأشياء التي لا يجب عليك فعلها أبداً:

I. اذا تحاول استخدام غطاء الشفاط بدون فلتر شبكي أو إذا كان الفلتر متسخاً أو دهنياً للغاية!

II. لا تقم بتثبيت غطاء المحرك فوق موقد ذو سطح طهي مرتفع.

III. لا تترك المقالي دون مراقبة أثناء الاستخدام حيث أن الدهون أو الزيوت الساخنة قد تشتعل فيها النيران.

- تراكم الشحوم في غطاء المحرك قد يُسبب خطر نشوب حريق. نظّف الجهاز وفقاً للتعليمات الواردة في هذا الدليل.
- توخّ الحذر الشديد عند تنظيف الجهاز. خطر الحروق و/أو الجروح. نوصي بارتداء القفازات.
- لا تترك أبداً اللهب المكشوف أسفل غطاء الشفاط.
- إذا كان غطاء الشفاط تالفاً، فلا تحاول استخدامه.
- عند تشغيل شفاط المطبخ والأجهزة الأخرى التي تعمل بطاقة غير الكهرباء في نفس الوقت، يجب ألا يتجاوز الضغط السلبي في البيئة 4 باسكال (4 × 10-5 بار).
- هام! افصل دائماً مصدر الطاقة أثناء التركيب والصيانة.
- يجب تركيب غطاء الشفاط وفقاً لتعليمات التجميع واحترام جميع القياسات.
- يجب أن يتم تنفيذ جميع أعمال التركيب بواسطة شخص مؤهل أو كهربائي مؤهل.
- تخلص من مواد التغليف بحرص. الأطفال أكثر عرضة لها.
- انتبه إلى الحواف الحادة داخل غطاء المدخنة، خاصة أثناء التركيب والتنظيف.
- تأكد من عدم وجود انحناءات في القناة تزيد عن 90 درجة، لأن هذا سوف يقلل من كفاءة غطاء المدخنة.

- تحذير: قد يؤدي عدم تثبيت البرادغ أو أدوات التثبيت وفقًا لهذه التعليمات إلى مخاطر كهربائية.
- تحذير: قبل الوصول إلى المحطات الكهربائية، يجب فصل جميع الدوائر الكهربائية.
- يجب أن تكون هناك تهوية كافية للغرفة عند استخدام غطاء الشفاط في نفس الوقت مع الأجهزة التي تعمل بالغاز أو الوقود الآخر.
- تحذير: قد يسخن الجهاز وأجزاؤه القابلة للوصول أثناء التشغيل. احرص على عدم لمس الأجزاء القابلة للوصول. يُمنع الأطفال دون سن 8 سنوات من استخدام الجهاز إلا تحت إشراف مستمر.
- يجب الالتزام باللوائح المحلية المتعلقة بتصريف الهواء.
- لأسباب تتعلق بالسلامة، استخدم فقط مسامير التثبيت أو التركيب المرفقة (إن وجدت، حسب الطراز) أو تلك التي لها نفس الحجم الموصى به في دليل التعليمات هذا.
- لا ينبغي استخدام منظف البخار.
- لا تحاول أبدًا إطفاء الحريق بالماء، بل قم بإيقاف تشغيل الجهاز ثم قم بتغطية اللهب، على سبيل المثال بغطاء أو بطانية حريق.
- لا تستخدم أبدًا أسلاك تمديد أو منافذ متعددة أو أجهزة خارجية تعتمد على مؤقت.
- في حالة تلف الكابل، يجب استبداله بواسطة خدمة الدعم الفني لشركة Cecotec أو الفنيين المؤهلين على نحو مماثل لتجنب المخاطر.
- لا تقم بتشغيل الجهاز إذا كان سلك الطاقة تالفًا أو متضررًا أو متدهورًا، أو إذا تم قطعه.
- إذا توقف الجهاز عن العمل أو لاحظ سلوكًا غير طبيعي، افصله عن مصدر الطاقة الرئيسي واتصل بخدمة الدعم الفني لشركة Cecotec.
- تخلي شركة Cecotec مسؤوليتها عن أي ضرر أو إصابة ناجمة عن عدم اتباع تعليمات التثبيت و/أو التشغيل الواردة في دليل التعليمات هذا.

1. PIEZAS Y COMPONENTES

Fig. 1

1. Botón de encendido/apagado
2. Botón de encendido/apagado de la luz
3. Botón de reducción de la velocidad
4. Botón de aumento de la velocidad
5. Botón indicador de limpieza del filtro
6. Botón de modo automático
7. Botón de la función de Air Cleaning
8. Indicador luminoso de velocidad

Nota:
Los gráficos de este manual son representaciones esquemáticas y puede que no coincidan exactamente con los del producto.

2. ANTES DE USAR

- Este aparato presenta un embalaje diseñado para protegerlo durante su transporte. Saque el aparato de su caja. Puede guardar la caja original y otros elementos del embalaje en un lugar seguro para prevenir daños en el aparato si necesita transportarlo en el futuro. Si desea deshacerse del embalaje original, asegúrese de reciclar todos los elementos correctamente.
- Asegúrese de que todas las piezas y componentes están incluidos y en buen estado. Si faltara alguno o no estuvieran en buen estado, contacte de forma inmediata con el Servicio de Atención Técnica oficial de Cecotec.

Contenido de la caja:
- Campana extractora
- Manual de usuario
- 2 Filtros de carbono (no instalados)
- Manual de instrucciones

- No retire el número de serie del producto, para poder mantener una correcta trazabilidad de su equipo en caso de solicitar asistencia.

3. INSTALACIÓN

NOTA: Para garantizar una extracción óptima del aire, es imprescindible respetar las siguientes normas: El incumplimiento de estas instrucciones reducirá el rendimiento y aumentará el nivel de ruido de la campana extractora.

- Todos los trabajos de instalación deben ser realizados únicamente por un electricista cualificado o una persona cualificada.
- No conecte el tubo de escape de la campana a un sistema de ventilación existente que se utilice para otro dispositivo, como una chimenea.
- En la figura 2, puede observar las dimensiones de la campana extractora.

Métodos de ventilación

Fig. 3

A. Ventilación por tejado: El conducto sale verticalmente a través del tejado.
B. Ventilación por pared: El conducto sale horizontalmente a través de una pared exterior.
C. Recirculación (sin ventilación): El aire se purifica mediante filtros de carbón (incluidos, no instalados) y se devuelve a la cocina. Se requiere un deflector para dirigir el aire.

Leyenda de la figura 3:

A. Ventilación por el tejado
   1. Tejado
   2. Conducto de ventilación
   3. Campana
B. Ventilación por la pared
   4. Conducto de ventilación
   5. Campana
   6. Cubierta
C. Recirculación
   7. Deflector
   8. Campana

Requisitos del sistema de ventilación

- La salida de humos debe conducir al exterior. No debe terminar en un ático, desván u otro espacio cerrado.

- Utilice únicamente conductos de ventilación metálicos y rígidos. No se recomienda el uso de conductos de plástico o de aluminio flexible (tipo foil).
- El sistema de ventilación debe incluir un regulador de tiro (damper). Si la tapa de la pared o del tejado ya dispone de uno, no utilice el que se suministra con la campana.
- Para maximizar el rendimiento de la ventilación:
  - Minimice la longitud del conducto y el número de codos.
  - Mantenga un diámetro de conducto constante.
  - Selle todas las conexiones con cinta adhesiva para conductos para evitar fugas.
  - Selle con masilla la abertura exterior de la pared o el tejado alrededor de la tapa.
- La campana debe instalarse a una altura de entre 650 y 750 mm sobre la placa de cocción.

Normas para una extracción de aire óptima

- El ángulo de curvatura del tubo de extracción de aire no debe ser inferior a 120°, y el tubo debe mantener una trayectoria horizontal o ascendente desde el punto de salida hasta la pared exterior.
- Tras la instalación, asegúrese de que la campana esté nivelada horizontalmente para evitar la acumulación de grasa en un lado.
- Asegúrese de que el conducto de extracción seleccionado cumple con las normas pertinentes y es resistente al fuego.

Instalación de la campana

Tornillería incluida

Fig. 4

A. Tacos de expansión (Ø 8 mm) - 9 uds.
B. Tornillos de fijación (ST4.0 x 30 mm) - 9 uds.
C. Tornillos cortos (ST4.0 x 8 mm) - 4 uds.

Pasos de instalación

1. Fijar la placa de montaje: Taladre 3 orificios en la pared, inserte 3 tacos de expansión y atornille la placa de montaje con 3 tornillos de fijación (4x30 mm). Fig. 5 y 6
2. Colgar la campana: Cuelgue el cuerpo de la campana en la placa de montaje. Fig. 7
3. Retire los filtros de grasa y marque desde el interior la posición de los dos orificios de seguridad adicionales.
4. Retire la campana, taladre los dos orificios, inserte los tacos y vuelva a colgar la campana para fijarla definitivamente con los dos tornillos de seguridad.

Instalación de la chimenea decorativa

1. Deslice el tramo superior de la chimenea (interior) sobre el tramo inferior (exterior). Preste atención a la posición de las ranuras de ventilación, dependiendo del uso para extracción o recirculación. Fig. 8
2. Coloque el tramo inferior sobre la campana. Fije el soporte de pared inferior a la pared con 2 tacos y 2 tornillos (4x30 mm). Fig. 9
3. Extienda el tramo superior de la chimenea hasta la altura deseada. Marque y taladre los orificios para el soporte de pared superior.
4. Fije el soporte de pared superior a la pared con 2 tacos y 2 tornillos (4x30 mm).
5. Fije el tramo superior de la chimenea al soporte de pared superior con 2 tornillos cortos (4x8 mm). Fig. 10

El ángulo de la curva del conducto de salida de aire no debe ser inferior a 120°. Alinee el conducto horizontalmente. Como alternativa, el conducto debe subir desde el punto de partida y conducirse hasta una pared exterior. Fig. 11
Después de la instalación, asegúrese de que la campana extractora esté en posición horizontal para evitar que la grasa se acumule en un solo lado.
Asegúrese de que el conducto de salida seleccionado para la instalación cumpla con las normas pertinentes y sea resistente al fuego.

Leyenda de la figura 8:

1. Parte superior de la chimenea (interior)
2. Soporte de pared
3. Parte inferior de la chimenea (exterior)

Leyenda de la figura 10:

1. Taco
2. Soporte de pared
3. Tornillo (4 mm x 8 mm)
4. Tornillo (4 mm x 30 mm)

Instalación del tubo de extracción (Modo de extracción)
Fig. 12
Nota: Retire el film protector de la chimenea antes de la instalación.

1. Instalación de la válvula antirretorno: Acople la válvula en la boca de salida de aire de la campana.
2. Instalación del tubo de escape: Conecte el tubo de extracción a la válvula antirretorno.

Leyenda de la figura 13:
1. Válvula unidireccional
2. Salida de aire
3. Tubo de escape

Instalación del filtro de carbono activado

Fig. 13

Cuando se utiliza en modo de recirculación, se debe hacer uso de filtros de carbón para eliminar olores desagradables de los alimentos en el aire.

1. Retire los filtros de grasa antes de instalar los filtros de carbón.
2. Coloque el filtro de carbón en el eje de la carcasa del ventilador, alineando los orificios del filtro con el eje.
3. Gire el filtro de carbón en sentido horario hasta que quede bien fijado. Para retirarlo, gírelo en sentido antihorario.
4. Vuelva a instalar los filtros de grasa.

Nota:

Asegúrese de que el filtro esté bien asegurado para evitar que se desconecte y cause un peligro.

Tenga en cuenta que la potencia de succión se reducirá cuando se utilicen filtros de carbón.

Reemplazo de la luz

Fig. 14

Nota:

- La sustitución de la luz debe ser realizada únicamente por personal cualificado.
- Antes de comenzar, desconecte todas las conexiones eléctricas.
- Deje que la luz se enfríe antes de reemplazarla.
- Deben usarse guantes para evitar el contacto directo con las manos, ya que esto puede acortar la vida útil de la iluminación.

1. Retire los filtros de grasa para acceder a los soportes de las luces.
2. Localice los soportes de las luces. En algunos modelos, los soportes están cubiertos por un panel de luz que debe retirarse primero.
3. Desmonte los tornillos del panel LED y los soportes, desconecte el cableado de la luz y reemplace la luz con cuidado.
4. Reensamble todo después de reemplazar la lámpara y asegúrese de fijar todos los tornillos en la misma posición.
5. Utilice siempre el mismo tipo y amperaje de luz para el reemplazo.

4. FUNCIONAMIENTO

Botón de Encendido/Apagado

- Desde modo de espera: Una pulsación de 0,5 segundos enciende la campana extractora a velocidad baja.
- Durante el funcionamiento: Una pulsación corta apaga la campana extractora. La iluminación no se apaga al pulsar este icono para apagar la velocidad.
- Pulsación larga (3 segundos): Apaga todas las funciones (motor y luz) y la campana entra en modo de espera.
- Indicador LED: en modo de espera es de color rojo y se apaga durante el funcionamiento.

Botón de encendido/apagado de la luz

Ajuste de temperatura de color:

- Con la campana en modo de espera, mantenga pulsado el botón durante 3 segundos para acceder al modo de ajuste. Los LED de los botones + y - parpadearán.
- Utilice los botones + y - para regular la temperatura de la luz de 3200K (cálida) a 6500K (fría).

Ajuste de brillo:

- Dentro del modo de ajuste de temperatura, una pulsación corta sobre el botón de iluminación cambia la intensidad del brillo en la siguiente secuencia: 100% -> 75% -> 50% -> 75% -> 100%.
- Salir del modo de ajuste: Mantenga pulsado el botón de iluminación para guardar la configuración y salir. La temperatura de luz predeterminada es de 3200K.

Botón de reducción de la velocidad

Disminuye la velocidad del motor.

Botón de aumento de la velocidad

Aumenta la velocidad del motor.

Indicador luminoso de velocidad

El nivel de velocidad se indica mediante un código de colores:

- Verde: Velocidad baja.
- Amarillo: Velocidad media.
- Azul: Velocidad alta.
- Azul con parpadeo lento: Booster 1.
- Azul con parpadeo rápido: Booster 2.

Indicador de Limpieza del Filtro

El indicador se enciende después de 20 horas de uso acumulado.

Mantenga pulsado este botón durante 3 segundos para apagar el indicador y reiniciar el contador de horas.

Botón Modo Automático (AUTO)

- Con la campana en modo de espera, mantenga pulsado este botón durante 1 segundo para activar el modo AUTO. El LED del botón mostrará un parpadeo lento.
- Tras 30 segundos de detección, un pitido confirmará la activación. El sensor térmico ajustará automáticamente la velocidad del motor en función del calor detectado.
- Si no se detecta calor, el motor se apagará tras 3 minutos.
- Si activa el ventilador manualmente mientras el modo AUTO está activo, el modo AUTO se desactivará. Al apagar el ventilador, el modo AUTO se reactivará.
    - Para desactivar el modo AUTO, mantenga pulsado este botón.

Botón función Air Cleaning

- Con la campana en modo de espera, mantenga pulsado este botón durante 1 segundo para activar esta función.
- La campana funcionará a velocidad baja durante 5 minutos y se apagará durante 55 minutos. Este ciclo se repetirá continuamente.
- Durante los 5 minutos de funcionamiento, el LED del botón parpadeará en verde. Durante los 55 minutos de pausa, el LED permanecerá en verde fijo.Si la función Air Cleaning está activada y la campana extractora se enciende manualmente, la función se detendrá de forma automática. Sin embargo, cuando la campana se apague, la función se reanudará automáticamente.
- Para desactivar la función, mantenga pulsado el botón durante 1 segundo.

Botón función Hand movement control

Aumentar velocidad: En modo de espera, pase la mano de izquierda a derecha sobre el panel de control para encender la campana y aumentar secuencialmente la velocidad (Apagado -> Baja -> Media -> Alta -> Booster 1 -> Booster 2).

Apagar motor: Durante el funcionamiento, pase la mano de derecha a izquierda para apagar el motor.

En modo de espera, la función Hand Movement Control se desactivará. Mantenga pulsado el icono táctil "+" durante 3 segundos para activar la función y pulse nuevamente durante 3 segundos para desactivarla.

5. RESOLUCIÓN DE PROBLEMAS

PROBLEMA	CAUSA POSIBLE	SOLUCIÓN
La luz se enciende pero el motor no funciona.	La ventilación está bloqueada.	Retire la obstrucción.
	El condensador está roto.	Reemplace el condensador, para ello póngase en contacto con el Servicio de Asistencia Técnica oficial de Cecotec.
	El motor está roto.	Reemplace el motor, para ello póngase en contacto con el Servicio de Asistencia Técnica oficial de Cecotec.
El motor no funciona y la luz no se enciende.	La luz está rota.	Reemplace la luz LED, para ello póngase en contacto con el Servicio de Asistencia Técnica oficial de Cecotec.
	El enchufe está suelto.	Asegure el enchufe en la toma de corriente.
La campana vibra.	La rueda del ventilador está dañada.	Reemplace la rueda del ventilador, para ello póngase en contacto con el Servicio de Asistencia Técnica oficial de Cecotec.
	El motor no está bien fijado.	Asegure el motor.
	La campana no está bien fijada a la pared.	Asegure la campana.
El humo no se extrae correctamente.	La distancia entre la campana y la cocina es grande.	Reduzca la altura de la campana.
	Exceso de flujo de aire.	Reduzca el flujo de aire cerrando ventanas o puertas.

6. LIMPIEZA Y MANTENIMIENTO

Advertencia: Apague y desenchufe la campana antes de realizar cualquier tarea de limpieza.

Superficies Exteriores:
Las superficies exteriores son susceptibles a rayaduras y manchas. Use agentes de limpieza suaves y elimine inmediatamente los residuos de sustancias alcalinas o ácidas (como jugo de limón o vinagre).

Superficies de Acero Inoxidable:
Limpie regularmente con un limpiador específico para acero inoxidable.
Frote siempre en la dirección de la veta para evitar rayar la superficie.

Panel de Control:
Limpie con un paño húmedo y detergente suave. Asegúrese de que el paño esté bien escurrido.
Seque con un paño suave para eliminar el exceso de humedad.

Filtros de Grasa:
Limpie los filtros cada mes para evitar riesgos de incendio.
Los filtros recogen grasa, humo y polvo, afectando la eficiencia de la campana.
Lave los filtros con agua tibia y detergente neutro. Déjelos secar al aire antes de volver a colocarlos.

Advertencia: No utilice estropajos metálicos ni cepillos abrasivos, ya que podrían dañar permanentemente la superficie del filtro.

7. RECICLAJE DE APARATOS ELÉCTRICOS Y ELECTRÓNICOS

Este símbolo indica que, de acuerdo con las normativas aplicables, el producto y/o la batería deberán desecharse de manera independiente de los residuos domésticos. Cuando este producto alcance el final de su vida útil, deberás extraer las pilas/baterías/acumuladores y llevarlo a un punto de recogida designado por las autoridades locales.
Para obtener información detallada acerca de la forma más adecuada de desechar sus aparatos eléctricos y electrónicos y/o las correspondientes baterías, el consumidor deberá contactar con las autoridades locales.
El cumplimiento de las pautas anteriores ayudará a proteger el medio ambiente.

8. COPYRIGHT

Los derechos de propiedad intelectual sobre los textos de este manual pertenecen a CECOTEC INNOVACIONES, S.L. Quedan reservados todos los derechos. El contenido de esta publicación no podrá, ni en parte ni en su totalidad, reproducirse, almacenarse en un sistema de recuperación, transmitirse o distribuirse por ningún medio (electrónico, mecánico, fotocopia, grabación o similar) sin la previa autorización de CECOTEC INNOVACIONES, S.L.

9. DECLARACIÓN UE DE CONFORMIDAD SIMPLIFICADA

CE Por la presente, Cecotec Innovaciones declara que este producto cumple con los requisitos esenciales y otras disposiciones relevantes de las normativas aplicables en la Unión Europea. Este producto ha sido diseñado, fabricado y probado con el cumplimiento de los estándares de seguridad y calidad requeridos. El texto completo de la Declaración de Conformidad de la UE se puede encontrar en la siguiente dirección web: https://cecotec.es/es/information/declaration-of-conformity

1. PARTS AND COMPONENTS

Fig. 1

1. Power button
2. Light on/off icon
3. Speed decrease button
4. Speed increase button
5. Filter cleaning indicator button
6. Automatic mode button
7. Air Cleaning function button
8. Speed indicator light

Note:
The graphics in this manual are schematic representations and may not exactly match the product.

2. BEFORE USE

- This appliance comes in a packaging designed to protect it during transport. Remove the appliance from its box. You can keep the original box and other packaging materials in a safe place to prevent damage to the appliance if you need to transport it in the future. If you wish to dispose of the original packaging, make sure all items are recycled properly.
- Check that all parts and components are included and in good condition. If any of them are missing or damaged, please contact Cecotec's Official Technical Support Service immediately.

Box content:

- Extractor hood
- Instruction manual
- 2 carbon filters (not installed)
- Instruction manual

- Do not remove the product's serial number in order to keep proper traceability if technical assistance is required.

3. INSTALLATION

NOTE: To ensure optimal air extraction, it is essential to comply with the following guidelines: Failure to follow these instructions will reduce performance and increase the noise level of the kitchen hood.

- All installation work must be carried out only by a qualified electrician or competent person.
- Do not connect the hood's exhaust duct to an existing ventilation system used for another appliance, such as a chimney.
- Figure 2 shows the kitchen hood dimensions.

Ventilation methods

Fig. 3

A. Roof ventilation: The duct exits vertically through the roof.
B. Wall ventilation: The duct exits horizontally through an external wall.
C. Recirculation (without ventilation): Air is purified through carbon filters (included, not installed) and returned to the kitchen. A deflector is required to direct the air.

Fig. 3 key:

A. Roof ventilation
   1. Roof
   2. Ventilation duct
   3. Hood
B. Wall ventilation
   1. Ventilation duct
   2. Hood
   3. Cover
C. Recirculation
   1. Deflector
   2. Hood

Ventilation system requirements

- The exhaust outlet must lead to the exterior. It must not end up in a loft, attic or other enclosed space.
- Use only rigid metal ventilation ducts. Plastic or flexible aluminium ducts (foil-type) are not recommended.
- The ventilation system must include a damper. If the wall or roof cap already has one, do not use the damper supplied with the hood.

- To maximise ventilation performance:
  - Minimise duct length and number of bends.
  - Maintain constant duct diameter.
  - Seal all connections with duct tape to prevent leaks.
  - Seal the exterior wall or roof opening around the cap with mastic.
- The hood must be installed at a height of 650-750 mm above the hob.

Guidelines for optimal air extraction

- The extraction duct bend angle must not be less than 120°, and the duct must maintain a horizontal or upward path from the exit point to the exterior wall.
- After installation, ensure the hood is horizontally level to prevent grease accumulation on one side.
- Ensure the selected extraction duct complies with relevant standards and is fire-resistant.

Hood installation

Included hardware

Fig. 4

A. Expansion plugs (Ø 8 mm) - 9 pcs.
B. Fixing screws (ST4.0 x 30 mm) - 9 pcs.
C. Short screws (ST4.0 x 8 mm) - 4 pcs.

Installation steps

1. Secure mounting plate: Drill 3 holes in the wall, insert 3 expansion plugs and screw the mounting plate with 3 fixing screws (4x30 mm). Fig. 5 and 6
2. Mount the hood: Hang the hood body on the mounting plate. Fig. 7
3. Remove the grease filters and mark from the inside the position of the two additional security holes.
4. Remove the hood, drill the two holes, insert the plugs and rehang the hood to secure it permanently with the two security screws.

Decorative chimney installation

1. Slide the upper chimney section (inner) over the lower section (outer). Pay attention to the position of the ventilation slots, depending on extraction or recirculation use. Fig. 8
2. Place the lower section on the hood. Fix the lower wall bracket to the wall using 2 plugs and 2 screws (4x30 mm). Fig. 9
3. Extend the upper chimney section to the desired height. Mark and drill the holes for the upper wall bracket.

4. Fix the upper wall bracket to the wall using 2 plugs and 2 screws (4x30 mm).
5. Secure the upper chimney section to the upper wall bracket with 2 short screws (4x8 mm). Fig. 10

The air outlet duct curve angle must not be less than 120°. Align the duct horizontally. Alternatively, the duct should rise from the starting point and be conducted to an exterior wall. Fig. 11
After installation, ensure the kitchen hood is horizontally positioned to prevent grease accumulation on one side.
Ensure the selected outlet duct for installation complies with relevant standards and is fire-resistant.
Fig. 8 key:
1. Upper part of the chimney (interior)
2. Wall bracket
3. Lower part of the chimney (exterior)

Fig. 10 key:
1. Wall plug
2. Wall bracket
3. Screw (4 mm x 8 mm)
4. Screw (4 mm x 30 mm)

Extraction tube installation (extraction mode)
Fig. 12
Note: Remove the protective film from the chimney before installation.

1. Non-return valve installation: Attach the valve to the hood's air outlet.
2. Exhaust tube installation: Connect the extraction tube to the non-return valve.

Fig. 13 key:
1. One-way valve
2. Air outlet
3. Exhaust tube

Activated carbon filter installation
Fig. 13
When used in recirculation mode, carbon filters must be used to remove unpleasant food odours from the air.

1. Remove the grease filters before installing the carbon filters.
2. Place the carbon filter on the fan housing shaft, aligning the filter holes with the shaft.
3. Rotate the carbon filter clockwise until securely fixed. To remove, rotate anticlockwise.
4. Reinstall the grease filters.

Note:
Ensure the filter is securely fastened to prevent it from becoming detached and causing a hazard.
Be aware that suction power will be reduced when carbon filters are used.

Light replacement
Fig. 14
Note:
- Light replacement must only be carried out by qualified personnel.
- Before starting, disconnect all electrical connections.
- Allow the light to cool before replacing it.
- Gloves should be worn to prevent direct hand contact, as this can shorten the lighting lifespan.

1. Remove the grease filters to access the light holders.
2. Locate the light holders. In some models, the holders are covered by a light panel that must be removed first.
3. Remove the LED panel and bracket screws, disconnect the light wiring and carefully replace the light.
4. Reassemble everything after replacing the lamp and ensure all screws are fixed in the same position.
5. Always use the same type and amperage of light for replacement.

4. OPERATION

Power On/Off button
- From standby mode: A 0.5-second press activates the hood at low speed.
- During operation: A short press turns off the hood. The lighting remains on when pressing this icon to stop the fan.
- Long press (3 seconds): Deactivates all functions (motor and light) and the hood enters standby mode.
- LED indicator light: Red in standby mode and off during operation.

Light On/Off button

Colour temperature adjustment:

- With the hood in standby mode, press and hold the button for 3 seconds to enter setting mode. The + and - button LEDs will flash.
- Use the + and - buttons to adjust the light temperature from 3200K (warm) to 6500K (cool).

Brightness adjustment:

- Within temperature adjustment mode, a short press on the light button changes brightness intensity in the following sequence: 100% -> 75% -> 50% -> 75% -> 100%.
- Exit setting mode: Press and hold the light button to save settings and exit. The default light temperature is 3200K.

Speed decrease button

Decreases motor speed.

Speed increase button

Increases motor speed.

Speed indicator light

The speed level is indicated by a colour code:

- Green: Low speed.
- Yellow: Medium speed.
- Blue: High speed.
- Slow flashing blue: Booster 1.
- Fast flashing blue: Booster 2.

Filter cleaning indicator light

The indicator light illuminates after 20 hours of cumulative use.

Press and hold this button for 3 seconds to turn off the indicator and reset the hour counter.

Automatic mode button (AUTO)

- With the hood in standby mode, press and hold this button for 1 second to activate AUTO mode. The button LED will display a slow flash.
- After 30 seconds of detection, a beep will confirm activation. The thermal sensor will automatically adjust motor speed according to detected heat.
- If no heat is detected, the motor will turn off after 3 minutes.

- If you activate the fan manually while AUTO mode is active, AUTO mode will be deactivated. When you switch off the fan, AUTO mode will be reactivated.
- To deactivate AUTO mode, press and hold this button.

Air Cleaning function button

- With the hood in standby mode, press and hold this button for 1 second to activate this function.
- The hood will operate at low speed for 5 minutes and turn off for 55 minutes. This cycle will repeat continuously.
- During the 5-minute operation, the button LED will flash green. During the 55-minute pause, the LED will remain solid green.If the Air Cleaning function is activated and the cooker hood is switched on manually, the function will stop automatically. However, when the hood is switched off, the function will resume automatically.
- To deactivate the function, press and hold the button for 1 second.

Hand movement control function

Increase speed: In standby mode, wave your hand from left to right over the control panel to turn on the hood and sequentially increase speed (Off -> Low -> Medium -> High -> Booster 1 -> Booster 2).

Turn off motor: During operation, wave your hand from right to left to turn off the motor.

In standby mode, the Hand Movement Control function will be switched off. Press and hold the "+" touch icon for 3 seconds to activate the function and press again for 3 seconds to deactivate it.

5. TROUBLESHOOTING

PROBLEM	POSSIBLE CAUSE	SOLUTION
The light turns on, but the motor does not work.	Ventilation is blocked.	Remove the obstruction.
	The capacitor is faulty.	Replace the capacitor by contacting Cecotec's Official Technical Support Service.
	The motor is faulty.	Replace the motor by contacting Cecotec's Official Technical Support Service.

The motor does not work and the light does not turn on.	The light is faulty.	Replace the LED light by contacting Cecotec's Official Technical Support Service.
	The plug is loose.	Secure the plug in the power socket.
The kitchen hood vibrates.	The fan wheel is damaged.	Replace the fan wheel by contacting Cecotec's Official Technical Support Service.
	The motor is not properly secured.	Secure the motor.
	The hood is not properly fixed to the wall.	Secure the hood.
Smoke is not properly extracted.	The distance between the hood and the hob is excessive.	Reduce the height of the hood.
	Excess airflow.	Reduce airflow by closing windows or doors.

6. CLEANING AND MAINTENANCE

Warning: Switch off and unplug the hood before carrying out any cleaning tasks.

External surfaces:
External surfaces are susceptible to scratches and stains. Use mild cleaning agents and immediately remove any residue of alkaline or acidic substances (such as lemon juice or vinegar).

Stainless steel surfaces:
Clean regularly with a specific stainless steel cleaner.
Always wipe in the direction of the grain to prevent surface scratches.

Control panel:
Clean with a damp cloth and mild detergent. Ensure the cloth is well wrung out.
Dry with a soft cloth to remove excess moisture.

Grease filters:
Clean filters monthly to prevent fire hazards.
Filters collect grease, smoke and dust, affecting hood efficiency.
Wash filters with warm water and neutral detergent. Allow to air dry before reinstalling.

Warning: Do not use wire wool or abrasive brushes, as they could permanently damage the filter surface.

7. RECYCLING OF ELECTRICAL AND ELECTRONIC EQUIPMENT

This symbol indicates that, according to the applicable regulations, the product and/or battery must be disposed of separately from household waste. When this product reaches the end of its shelf life, you should dispose of the batteries/accumulators and take them to a collection point designated by the local authorities.
For detailed information on how to properly dispose of electrical and electronic equipment and/or the corresponding batteries, consumers should contact their local authorities.
Compliance with the above guidelines will help protecting the environment.

8. COPYRIGHT

The intellectual property rights over the texts in this manual belong to CECOTEC INNOVACIONES, S.L. All rights reserved. The content of this publication may not, either in part or in its entirety, be reproduced, stored in a retrieval system, transmitted or distributed by any means (electronic, mechanical, photocopying, recording or similar) without prior authorisation from CECOTEC INNOVACIONES, S.L.

9. SIMPLIFIED EU DECLARATION OF CONFORMITY

CE Cecotec Innovaciones hereby declares that this appliance complies with the essential requirements and other relevant provisions of the regulations applicable in the European Union. This appliance has been designed, manufactured and tested in compliance with required safety and quality standards. The full text of the EU Declaration of Conformity can be found on the following website: https://cecotec.es/es/information/declaration-of-conformity

1. PIÈCES ET COMPOSANTS

Img. 1

1. Bouton marche/arrêt
2. Bouton pour allumer/éteindre la lumière
3. Bouton pour diminuer la vitesse
4. Bouton pour augmenter la vitesse
5. Indicateur de nettoyage du filtre
6. Bouton du mode automatique
7. Bouton de la fonction Air Cleaning
8. Indicateur de la vitesse

Note :
Les graphiques de ce manuel sont des représentations schématiques et peuvent ne pas correspondre exactement à ceux du produit.

2. AVANT UTILISATION

- Cet appareil possède un emballage conçu pour le protéger pendant son transport. Sortez l'appareil de sa boîte. Rangez la boîte d'origine et le reste des éléments provenant de l'emballage dans un endroit sûr pour éviter d'endommager l'appareil si vous devez le transporter à l'avenir. Si vous devez vous défaire de l'emballage d'origine, assurez-vous de recycler tous les éléments correctement.
- Assurez-vous que toutes les pièces et les composants sont inclus et en bon état. S'il manque une pièce, une partie, un accessoire ou que l'appareil ou ses accessoires ne sont pas en bon état, veuillez contacter le Service Après-Vente officiel de Cecotec.

Contenu de la boîte :
- Hotte aspirante
- Manuel d'utilisation
- 2 Filtres à charbon (non installés)
- Manuel d'instructions

- Ne retirez pas le numéro de série du produit, afin de conserver un suivi correct de votre produit en cas de problème.

3. INSTALLATION

NOTE : Pour garantir une extraction optimale de l'air, vous devez respecter les règles suivantes : Le non-respect de ces instructions réduira le rendement et augmentera le niveau sonore de la hotte.

- Tous les travaux d'installation doivent être effectués par un électricien qualifié ou une personne qualifiée.
- Ne raccordez pas le tuyau d'évacuation de la hotte à un système de ventilation existant utilisé pour un autre appareil, tel qu'une cheminée.
- Dans l'image 2, vous pouvez voir les dimensions requises pour l'installation de la hotte aspirante.

Méthodes de ventilation

Img. 3

A. Ventilation par le toit : Le conduit sort verticalement par le toit.
B. Ventilation murale : Le conduit sort horizontalement à travers une paroi extérieure.
C. Recirculation (sans ventilation) : L'air est purifié à l'aide de filtres à charbon (fournis, non installés) et renvoyé dans la cuisine. Un déflecteur est nécessaire pour diriger l'air.

Image 3 :

A. Ventilation par le toit
   1. Toit
   2. Conduit de ventilation
   3. Cloche
B. Ventilation murale
   1. Conduit de ventilation
   2. Cloche
   3. Couvercle
C. Recirculation
   1. Déflecteur
   2. Cloche

Exigences relatives au système de ventilation

- La sortie de fumée doit être dirigée vers l'extérieur. Elle ne doit pas aboutir dans un grenier, un loft ou tout autre espace clos.
- Utilisez uniquement un système de ventilation métallique rigide. L'utilisation de conduits en plastique ou en aluminium flexible (type feuille) n'est pas recommandée.

- Le système de ventilation doit être équipé d'un clapet anti-retour (damper). Si le couvercle du mur ou du toit en est déjà équipé, n'utilisez pas celui fourni avec la hotte.
- Pour optimiser le rendement du système de ventilation :
  - Réduisez au minimum la longueur du conduit et le nombre de coudes.
  - Maintenez un diamètre de conduit constant.
  - Scellez tous les raccords avec du ruban adhésif pour conduits afin d'éviter les fuites.
  - Scellez la paroi extérieure ou l'ouverture du plafond autour du couvercle avec du mastic.
- La hotte doit être installée à une hauteur de 650 à 750 mm au-dessus de la plaque de cuisson.

Conditions pour une extraction optimale de l'air

- L'angle de courbure du tuyau d'extraction d'air ne doit pas être inférieur à 120°, et le tuyau doit suivre une trajectoire horizontale ou ascendante depuis le point de sortie jusqu'au mur extérieur.
- Après l'installation, assurez-vous que la hotte est à niveau horizontalement pour éviter l'accumulation de graisse d'un côté.
- Assurez-vous que le conduit d'évacuation choisi est conforme aux normes en vigueur et résistant au feu.

Installation de la hotte

Vis incluses

Img. 4

A. Vis d'expansion (Ø 8 mm) - 9 pièces.
B. Vis de fixation (ST4.0 x 30 mm) - 9 pièces.
C. Vis courtes (ST4.0 x 8 mm) - 4 pièces.

Étapes pour l'installation

1. Fixer la plaque de montage : Percez 3 trous dans le mur, insérez 3 vis d'expansion et vissez la plaque de montage avec 3 vis de fixation (4x30 mm). Img. 5 et 6
2. Suspendre la hotte : suspendez le corps de la hotte à la plaque de montage. Img. 7
3. Retirez les filtres à graisse et marquez de l'intérieur la position des deux orifices de sécurité supplémentaires.
4. Retirez la hotte, percez les deux trous, insérez les vis d'expansion et suspendez à nouveau la hotte pour la fixer définitivement à l'aide des deux vis de sécurité.

Installation de cheminée décorative

1. Faites glisser la partie supérieure de la cheminée (intérieure) sur la partie inférieure (extérieure). Faites attention à la position des fentes d'aération, en fonction de l'utilisation pour l'extraction ou la recirculation. Img. 8

2. Placez la partie inférieure sur la hotte. Fixez le support mural inférieur au mur à l'aide de 2 vis d'expansion et de 2 vis (4 x 30 mm). Img. 9
3. Étendez la partie supérieure de la cheminée à la hauteur souhaitée. Marquez et percez les trous pour le support mural supérieur.
4. Fixez le support mural supérieur au mur à l'aide de 2 vis d'expansion et de 2 vis (4 x 30 mm).
5. Fixez la section supérieure de la cheminée au support mural supérieur à l'aide de 2 vis courtes (4x8 mm). Img. 10

L'angle de la courbe du conduit d'évacuation d'air ne doit pas être inférieur à 120°. Alignez le conduit horizontalement. Il est également possible de faire remonter le conduit depuis le point de départ et de le diriger vers un mur extérieur. Img. 11
Après l'installation, assurez-vous que la hotte est en position horizontale afin d'éviter que la graisse ne s'accumule d'un seul côté.
Assurez-vous que le conduit de sortie choisi pour l'installation est conforme aux normes en vigueur et résistant au feu.

Image 8
1. Partie supérieure de la cheminée (intérieur)
2. Support mural
3. Partie inférieure de la cheminée (extérieur)

Image 10
1. Cheville
2. Support mural
3. Vis (4 mm x 8 mm)
4. Vis (4 mm x 30 mm)

Installation du tuyau d'extraction (mode d'extraction)
Img. 12
Note : Retirez le film protecteur de la cheminée avant l'installation.

1. Installation du clapet anti-retour : Raccordez la vanne à la sortie d'air de la hotte.
2. Installation du conduit d'évacuation : Raccordez le tuyau d'extraction au clapet anti-retour.

Image 13
1. Vanne unidirectionnelle
2. Sortie d'air
3. Tuyau d'évacuation

Installation du filtre à charbon actif

Img. 13

Lorsqu'il est utilisé en mode recirculation, des filtres à charbon doivent être utilisés pour éliminer les odeurs désagréables dans l'air.

1. Retirez les filtres à graisse avant d'installer les filtres à charbon.
2. Placez le filtre à charbon sur l'axe du boîtier du ventilateur, en alignant les trous du filtre avec l'axe.
3. Tournez le filtre à charbon dans le sens des aiguilles d'une montre jusqu'à ce qu'il soit bien fixé. Pour le retirer, tournez-le dans le sens inverse des aiguilles d'une montre.
4. Réinstallez les filtres à graisse.

Note :

Assurez-vous que le filtre est bien fixé afin d'éviter qu'il ne se détache et ne présente un danger.

Notez que la puissance d'aspiration sera réduite lorsque des filtres à charbon sont utilisés.

Remplacement de la lumière

Img. 14

Note :

- Le remplacement de la lumière ne doit être effectué que par du personnel qualifié.
- Avant de commencer, débranchez toutes les connexions électriques.
- Laissez la lumière refroidir avant de la remplacer.
- Portez des gants pour éviter tout contact direct avec les mains, car cela pourrait réduire la durée de vie de l'éclairage.

1. Retirez les filtres à graisse pour accéder aux supports de la lumière.
2. Repérez les supports de la lumière. Sur certains modèles, les supports sont recouverts d'un panneau lumineux qu'il faut d'abord retirer.
3. Retirez les vis du panneau LED et des supports, déconnectez le câblage de la lumière et remplacez la lumière avec précaution.
4. Remontez le tout après avoir remplacé la lumière et veillez à fixer toutes les vis dans la même position.
5. Utilisez toujours le même type et le même ampérage de lumière pour le remplacement.

4. FONCTIONNEMENT

Bouton Marche/Arrêt

- En mode veille : Une pression de 0,5 seconde allume la hotte à faible vitesse.
- Pendant le fonctionnement : Une brève pression permet d'éteindre la hotte. L'éclairage ne s'éteint pas lorsque vous appuyez sur cette icône pour éteindre la vitesse.
- Longue pression (3 secondes) : Éteint toutes les fonctions (moteur et éclairage) et la hotte passe en mode veille.
- Indicateur LED : en mode veille, il est rouge et s'éteint pendant le fonctionnement.

Bouton pour allumer/éteindre la lumière

Réglage de la température de couleur :

- Lorsque la hotte est en mode veille, appuyez sur le bouton pendant 3 secondes pour accéder au mode de réglage. Les LED des boutons + et - clignoteront.
- Utilisez les boutons + et - pour régler la température de la lumière de 3200K (chaude) à 6500K (froide).

Réglage de la luminosité :

- En mode de réglage de la température, une pression brève sur le bouton d'éclairage modifie l'intensité lumineuse selon la séquence suivante : 100% -> 75% -> 50% -> 75% -> 100%.
- Quitter le mode de réglage : Maintenez le bouton d'éclairage enfoncé pour enregistrer la configuration et quitter. La température de la lumière par défaut est de 3200K.

Bouton pour diminuer la vitesse

Ce bouton diminue le régime du moteur.

Bouton pour augmenter la vitesse

Ce bouton augmente le régime du moteur.

Indicateur de la vitesse

Le niveau de vitesse est indiqué par un code couleur :

- Vert : Vitesse faible.
- Jaune : Vitesse moyenne.
- Bleu : Vitesse élevée.
- Bleu avec clignotement lent : Booster 1.
- Bleu avec clignotement rapide : Booster 2.

Indicateur de nettoyage du filtre

L'indicateur s'allume après 20 heures d'utilisation cumulée.

Appuyez sur ce bouton pendant 3 secondes pour éteindre l'indicateur et réinitialiser le compteur.

Bouton du mode automatique (AUTO)

- Lorsque la hotte est en mode veille, appuyez sur ce bouton pendant 1 seconde pour activer le mode AUTO. La LED du bouton clignotera lentement.
- Après 30 secondes de détection, un bip confirmera l'activation. Le capteur thermique ajuste automatiquement la vitesse du moteur en fonction de la chaleur détectée.
- Si aucune chaleur n'est détectée, le moteur s'arrête au bout de 3 minutes.
- Si vous activez manuellement le ventilateur alors que le mode AUTO est activé, le mode AUTO sera désactivé. Lorsque vous éteignez le ventilateur, le mode AUTO sera réactivé.
    - Pour désactiver le mode AUTO, maintenez ce bouton enfoncé.

Bouton de la fonction Air Cleaning

- Lorsque la hotte est en mode veille, appuyez sur ce bouton pendant 1 seconde pour activer cette fonction.
- La hotte fonctionnera à faible vitesse pendant 5 minutes et s'éteindra pendant 55 minutes. Ce cycle se répétera en continu.
- Pendant les 5 minutes de fonctionnement, la LED du bouton clignotera en vert. Pendant la pause de 55 minutes, la LED restera allumée en vert fixe.Si la fonction Air Cleaning est activée et que la hotte aspirante est allumée manuellement, la fonction s'arrêtera automatiquement. Cependant, lorsque la hotte s'éteindra, la fonction reprendra automatiquement.
- Pour désactiver cette fonction, appuyez sur le bouton pendant 1 seconde.

Bouton de la fonction Hand movement control

Augmenter la vitesse : En mode veille, passez votre main de gauche à droite sur le panneau de contrôle pour allumer la hotte et augmenter progressivement la vitesse (Arrêt -> Faible -> Moyenne -> Élevée -> Booster 1 -> Booster 2).

Arrêter le moteur : Pendant le fonctionnement, déplacez votre main de droite à gauche pour éteindre le moteur.

En mode veille, la fonction Hand Movement Control se désactivera. Appuyez sur l'icône tactile « + » pendant 3 secondes pour activer la fonction et appuyez de nouveau pendant 3 secondes pour la désactiver.

5. RÉSOLUTION DE PROBLÈMES

PROBLÈME	POSSIBLE CAUSE	SOLUTION
La lumière s'allume, mais le moteur ne fonctionne pas.	La ventilation est bloquée.	Enlevez les obstructions.
	Le condensateur est cassé.	Remplacez le condensateur. Contactez le Service d'Assistance Technique officiel de Cecotec.
	Le moteur est endommagé.	Remplacez le moteur. Contactez le Service d'Assistance Technique officiel de Cecotec.
Le moteur ne fonctionne pas et la lumière ne s'allume pas.	La lumière est cassée.	Remplacez la lumière LED. Contactez le Service d'Assistance Technique officiel de Cecotec.
	La fiche est détachée.	Insérez correctement la fiche dans la prise.
La hotte vibre.	La roue du ventilateur est endommagée.	Remplacez la roue du ventilateur. Contactez le Service d'Assistance Technique officiel de Cecotec.
	Le moteur n'est pas bien fixé.	Fixez le moteur.
	La hotte n'est pas correctement fixée au mur.	Fixez la hotte.
La fumée n'est pas correctement évacuée.	La distance entre la hotte et la cuisinière est excessive.	Réduisez la hauteur de la hotte.
	Excès de débit d'air.	Réduisez le flux d'air en fermant les fenêtres ou les portes.

6. NETTOYAGE ET ENTRETIEN

Avertissement : Éteignez et débranchez la hotte avant de la nettoyer.

Surface extérieure
Les surfaces extérieures sont sensibles aux rayures et aux taches. Utilisez des agents nettoyants doux et éliminez immédiatement les résidus de substances alcalines ou acides (comme le jus de citron ou le vinaigre).

Surfaces en acier inoxydable
Nettoyez régulièrement avec un produit spécifique pour l'acier inoxydable.
Frottez toujours dans le sens de la finition pour éviter de rayer la surface.

Panneau de contrôle
Nettoyez-le avec un chiffon humide et un détergent doux. Assurez-vous que le chiffon est bien essoré.
Essuyez-le avec un chiffon doux pour enlever l'excès d'humidité.

Filtres à graisse
Nettoyez les filtres tous les mois pour éviter les risques d'incendie.
Les filtres retiennent la graisse, la fumée et la poussière, ce qui diminue l'efficacité de la hotte.
Lavez les filtres avec de l'eau tiède et avec un détergent neutre. Laissez-les sécher à l'air libre avant de les remettre en place.

Avertissement : N'utilisez pas de tampons métalliques ni de brosses abrasives, car ils pourraient endommager de manière permanente la surface du filtre.

7. RECYCLAGE DES ÉQUIPEMENTS ÉLECTRIQUES ET ÉLECTRONIQUES

Ce symbole indique que, conformément à la réglementation en vigueur, le produit et/ou la batterie doivent être éliminés séparément des déchets municipaux. Lorsque ce produit atteint la fin de sa vie utile, vous devez retirer les piles ou batteries et les apporter à un point de collecte désigné par les autorités locales.
Pour obtenir des informations détaillées sur la manière la plus adéquate de vous défaire de vos appareils électriques et électroniques et/ou des batteries

correspondantes, vous devez contacter les autorités locales.
Le respect des directives susmentionnées contribuera à la protection de l'environnement.

8. COPYRIGHT

Les droits de propriété intellectuelle des textes de ce manuel appartiennent à CECOTEC INNOVACIONES, S.L. Tous droits réservés. Le contenu de cette publication ne peut être, en totalité ou en partie, reproduit, stocké dans un système de récupération de données, transmis ou distribué par quelque moyen que ce soit (électronique, mécanique, photocopie, enregistrement ou similaire) sans l'autorisation préalable de CECOTEC INNOVACIONES, S.L.

9. DÉCLARATION DE CONFORMITÉ SIMPLIFIÉE DE L'UE

CE Par la présente, Cecotec Innovaciones déclare que ce produit est conforme aux exigences essentielles et aux autres dispositions pertinentes de la réglementation applicable dans l'Union européenne. Ce produit a été conçu, fabriqué et testé pour répondre aux normes de sécurité et de qualité requises. Le texte intégral de la déclaration de conformité de l'UE peut être consulté sur le site web suivant : https://www.storececotec.fr/fr/information/declaration-of-conformity

1. TEILE UND KOMPONENTEN

Abb. 1

1. Ein-/Aus Taste
2. Ein-/Aus Symbol des Lichts
3. Taste für Geschwindigkeitsreduzierung
4. Taste zur Erhöhung der Geschwindigkeit
5. Filterreinigung-Anzeige:
6. Auto-Modus-Taste
7. Air Cleaning Funktion Taste
8. Geschwindigkeit und Timer Anzeiger

Hinweis:
Die Grafiken in dieser Bedienungsanleitung sind schematische Darstellungen und entsprechen möglicherweise nicht genau dem Produkt.

2. VOR DEM GEBRAUCH

- Dieses Gerät ist so verpackt, dass es während des Transports geschützt bleibt. Nehmen Sie das Gerät aus seiner Verpackung. Bewahren Sie die Verpackung an einem sicheren Ort auf, damit das Gerät nicht beschädigt wird, wenn Sie es später transportieren müssen. Wenn Sie die Originalverpackung entsorgen möchten, stellen Sie sicher, dass alle Verpackungsmaterialien entsprechend recycelt werden.
- Vergewissern Sie sich, dass alle Teile und Komponenten enthalten und in gutem Zustand sind. Wenn die Lieferung fehlt oder nicht in gutem Zustand sind, kontaktieren Sie den technischen Kundendienst von Cecotec.

Vollständiger Inhalt:
- Dunstabzugshaube
- Bedienungsanleitung
- 2 Kohlefilter (nicht installiert)
- Diese Bedienungsanleitung

- Entfernen Sie nicht die Seriennummer des Produkts, um eine korrekte Rückverfolgbarkeit Ihres Geräts im Falle eines Hilfeersuchens zu gewährleisten.

3. MONTAGE

HINWEIS: Um eine optimale Luftabsaugung zu gewährleisten, müssen die folgenden Regeln beachtet werden: Die Nichtbeachtung dieser Anweisungen verringert die Leistung und erhöht den Geräuschpegel der Dunstabzugshaube.

- Alle Installationsarbeiten dürfen nur von einem qualifizierten Elektriker oder einer qualifizierten Person durchgeführt werden.
- Schließen Sie das Abluftrohr der Dunstabzugshaube nicht an ein vorhandenes Belüftungssystem an, das für ein anderes Gerät, z. B. einen Kamin, verwendet wird.
- In Abbildung 2 sehen Sie die Abmessungen der Dunstabzugshaube.

Belüftungsmethoden

Abb. 3

A. Abluftführung über Dach: Der Kanal tritt senkrecht durch das Dach aus.
B. Abluftführung durch die Wand: Der Kanal tritt waagerecht durch eine Außenwand aus.
C. Rezirkulation (keine Belüftung): Die Luft wird durch Aktivkohlefilter (im Lieferumfang enthalten, nicht installiert) gereinigt und in die Küche zurückgeführt. Ein Deflektor ist erforderlich, um die Luft zu lenken.

Legende Abbildung 3:

A. Abluftführung über Dach
   1. Dach
   2. Lüftungskanal
   3. Haube
B. Abluftführung durch die Wand
   1. Lüftungskanal
   2. Haube
   3. Abdeckung
C. Umwälzung
   1. Deflektor
   2. Haube

Anforderungen an die Lüftungsanlage

- Der Rauchabzug muss nach außen führen. Es darf nicht auf einem Dachboden, in einem Loft oder in einem anderen geschlossenen Raum gelagert werden.
- Verwenden Sie ausschließlich starre Abluftrohre aus Metall. Die Verwendung von Kunststoff- oder flexiblen Aluminiumkanälen (Folienkanäle) wird nicht empfohlen.

- Das Belüftungssystem muss mit einer Klappe ausgestattet sein. Wenn die Wand- oder Dachabdeckung bereits mit einer solchen ausgestattet ist, verwenden Sie nicht die mit der Haube gelieferte.
- So maximieren Sie die Lüftungsleistung:
  - Minimieren Sie die Kanallänge und die Anzahl der Bögen.
  - Halten Sie einen konstanten Kanaldurchmesser ein.
  - Dichten Sie alle Verbindungen mit Klebeband für Lüftungskanäle ab, um Undichtigkeiten zu vermeiden.
  - Dichten Sie die Außenöffnung in der Wand oder im Dach um die Abdeckung herum mit Dichtungsmasse ab.
- Die Haube muss in einer Höhe von 650 bis 750 mm über dem Kochfeld installiert werden.

Normen für optimale Luftabsaugung

- Der Krümmungswinkel des Abluftkanals darf nicht weniger als 120° betragen, und der Kanal muss vom Auslasspunkt bis zur Außenwand einen horizontalen oder nach oben gerichteten Verlauf aufweisen.
- Stellen Sie nach der Installation sicher, dass die Haube horizontal ausgerichtet ist, um eine einseitige Fettansammlung zu vermeiden.
- Stellen Sie sicher, dass der ausgewählte Abluftkanal den einschlägigen Normen entspricht und feuerfest ist.

Installation der Haube

Inklusive Schrauben

Abb. 4

A. Spreizdübel (Ø 8 mm) - 9 Stück.
B. Befestigungsschrauben (ST4.0 x 30 mm) - 9 Stück.
C. Kurze Schrauben (ST4.0 x 8 mm) - 4 Stück.

Installationsschritte

1. Befestigen Sie die Montageplatte: Bohren Sie 3 Löcher in die Wand, setzen Sie 3 Spreizdübel ein und verschrauben Sie die Montageplatte mit 3 Befestigungsschrauben (4x30 mm). Abb. 5 und 6
2. Aufhängen der Haube: Hängen Sie den Haubenkörper an die Montageplatte. Abb. 7
3. Entfernen Sie die Fettfilter und markieren Sie die Position der beiden zusätzlichen Sicherheitslöcher von innen.
4. Nehmen Sie die Haube ab, bohren Sie die beiden Löcher, setzen Sie die Dübel ein und hängen Sie die Haube wieder ein, um sie mit den beiden Sicherheitsschrauben dauerhaft zu sichern.

Installation des dekorativen Kamins

1. Schieben Sie das obere (innere) Schornsteinteil über das untere (äußere) Teil. Achten Sie auf die Position der Lüftungsschlitze, je nach Verwendung für Abluft oder Umluft. Abb. 8
2. Setzen Sie das Unterteil auf die Haube. Befestigen Sie die untere Wandhalterung mit 2 Dübeln und 2 Schrauben (4x30 mm) an der Wand. Abb. 9
3. Verlängern Sie den oberen Teil des Kamins auf die gewünschte Höhe. Markieren und bohren Sie die Löcher für die obere Wandhalterung.
4. Befestigen Sie die obere Wandhalterung mit 2 Dübeln und 2 Schrauben (4x30 mm) an der Wand.
5. Befestigen Sie das obere Schornsteinteil mit 2 kurzen Schrauben (4x8 mm) an der oberen Wandhalterung. Abb. 10

Der Winkel der Biegung des Abluftkanals darf nicht weniger als 120° betragen. Richten Sie den Kanal waagerecht aus. Alternativ sollte der Kanal vom Ausgangspunkt aus nach oben geführt und an eine Außenwand geleitet werden. Abb. 11
Vergewissern Sie sich nach der Installation, dass die Dunstabzugshaube waagerecht steht, um zu verhindern, dass sich Fett auf einer Seite ansammelt.
Stellen Sie sicher, dass der für die Installation ausgewählte Abluftkanal den einschlägigen Normen entspricht und feuerfest ist.

Legende Abbildung 8:

1. Oberseite des Schornsteins (innen)
2. Wandhalterung
3. Unterseite des Kamins (außen)

Legende Abbildung 10:

1. Dübel
2. Wandhalterung
3. Schraube (4 mm x 8 mm)
4. Schraube (4 mm x 30 mm)

Installation des Absaugrohrs (Absaugmodus)

Abb. 12
Hinweis: Entfernen Sie vor dem Einbau die Schutzfolie vom Schornstein.

1. Einbau des Rückschlagventils: Befestigen Sie das Ventil am Luftauslass der Haube.
2. Installation des Abluftrohrs: Schließen Sie den Entnahmeschlauch an das

Rückschlagventil an.

Legende Abbildung 13:

1. Rückschlagventil
2. Luftauslass
3. Abluftrohr

Installation des Aktivkohlefilters

Abb. 13

Bei Verwendung im Umluftbetrieb sollten Aktivkohlefilter eingesetzt werden, um unangenehme Lebensmittelgerüche aus der Luft zu entfernen.

1. Entfernen Sie die Fettfilter, bevor Sie die Kohlefilter installieren.
2. Setzen Sie den Kohlefilter auf die Welle des Lüftergehäuses und richten Sie die Löcher des Filters an der Welle aus.
3. Drehen Sie den Aktivkohlefilter im Uhrzeigersinn, bis er fest sitzt. Zum Entfernen drehen Sie ihn gegen den Uhrzeigersinn.
4. Setzen Sie die Fettfilter wieder ein.

Hinweis:

Vergewissern Sie sich, dass der Filter ordnungsgemäß befestigt ist, damit er sich nicht lösen und eine Gefahr darstellen kann.

Bitte beachten Sie, dass die Saugleistung bei Verwendung von Kohlefiltern reduziert wird.

Austausch der Beleuchtung

Abb. 14

Hinweis:

- Das Auswechseln der Leuchte darf nur von qualifiziertem Personal durchgeführt werden.
- Trennen Sie vor dem Start alle elektrischen Verbindungen.
- Lassen Sie die Leuchte abkühlen, bevor Sie sie wieder einsetzen.
- Um direkten Kontakt mit den Händen zu vermeiden, sollten Handschuhe getragen werden, da dies die Lebensdauer der Beleuchtung verkürzen kann.

1. Entfernen Sie die Fettfilter, um an die Lampenhalterungen zu gelangen.
2. Suchen Sie die Lampenhalterungen. Bei einigen Modellen sind die Halterungen durch eine Leuchtplatte verdeckt, die zunächst entfernt werden muss.
3. Entfernen Sie die Schrauben und Halterungen der LED-Platte, trennen Sie die Verkabelung von der Leuchte und setzen Sie die Leuchte vorsichtig wieder ein.

4. Bauen Sie nach dem Auswechseln der Lampe alles wieder zusammen und achten Sie darauf, dass alle Schrauben in der gleichen Position befestigt sind.
5. Verwenden Sie beim Auswechseln immer denselben Leuchtentyp und dieselbe Stromstärke.

4. BEDIENUNG

Ein-/Aus Taste

- Aus dem Standby-Modus: Ein Druck von 0,5 Sekunden schaltet die Dunstabzugshaube bei niedriger Geschwindigkeit ein.
- Während des Betriebs: Ein kurzer Druck schaltet die Dunstabzugshaube aus. Die Beleuchtung schaltet sich nicht aus, wenn Sie dieses Symbol zum Ausschalten der Geschwindigkeit drücken.
- Langes Drücken (3 Sekunden): Schaltet alle Funktionen (Motor und Licht) aus und die Haube geht in den Standby-Modus.
- LED-Anzeige: Im Standby-Modus leuchtet sie rot und schaltet sich während des Betriebs aus.

Ein-/Aus-Schalter für die Lampe

Einstellung der Farbtemperatur:

- Halten Sie die Taste bei ausgeschalteter Dunstabzugshaube 3 Sekunden lang gedrückt, um den Einstellungsmodus aufzurufen. Die LEDs der Tasten + und - blinken.
- Verwenden Sie die Tasten + und -, um die Lichttemperatur von 3200K (warm) bis 6500K (kühl) einzustellen.

Helligkeitsregelung:

- Im Modus der Temperatureinstellung ändert ein kurzer Druck auf die Beleuchtungstaste die Helligkeit in der folgenden Reihenfolge: 100% -> 75% -> 50% -> 75% -> 100%.
- Beenden Sie den Einstellungsmodus: Halten Sie die Beleuchtungstaste gedrückt, um die Konfiguration zu speichern und zu beenden. Die Standardlichttemperatur beträgt 3200K.

Taste zur Verringerung der Gebläsestufe

Verringert die Motordrehzahl.

Taste zur Erhöhung der Gebläsestufe

Erhöht die Motordrehzahl.

LED-Anzeige der Gebläsestufe

Die Geschwindigkeitsstufe wird durch einen Farbcode angezeigt:

- Grün: Niedrige Stufe.
- Gelb: Mittlere Stufe.
- Blau: Hohe Stufe.
- Blau mit langsamem Blinken: Intensivstufe 1 (Booster)
- Blau mit schnellem Blinken: Intensivstufe 2 (Booster)

Filterreinigung-Anzeige

Die Anzeige leuchtet nach 20 Stunden kumulierter Nutzung auf.

Halten Sie diese Taste 3 Sekunden lang gedrückt, um die Anzeige auszuschalten und den Stundenzähler zurückzusetzen.

Taste „Automatikbetrieb" (AUTO)

- Wenn sich die Haube im Standby-Modus befindet, halten Sie diese Taste 1 Sekunde lang gedrückt, um den AUTO-Modus zu aktivieren. Die LED auf der Taste blinkt langsam.
- Nach 30 Sekunden wird die Aktivierung durch einen Piepton bestätigt. Der Wärmesensor passt die Motordrehzahl automatisch an die festgestellte Wärme an.
- Wird keine Wärme festgestellt, schaltet sich der Motor nach 3 Minuten ab.
- Wenn Sie das Gebläse manuell einschalten, während der AUTO-Modus aktiv ist, wird der AUTO-Modus deaktiviert. Wenn Sie das Gebläse ausschalten, wird der AUTO-Modus wieder aktiviert.
- Um den AUTO-Modus zu deaktivieren, halten Sie diese Taste gedrückt.

Taste für Luftreinigungsfunktion (Air Cleaning)

- Halten Sie bei ausgeschalteter Dunstabzugshaube diese Taste 1 Sekunde lang gedrückt, um diese Funktion zu aktivieren.
- Die Abzugshaube läuft 5 Minuten lang mit niedriger Geschwindigkeit und wird dann für 55 Minuten ausgeschaltet. Dieser Zyklus wird ständig wiederholt.
- Während der 5-minütigen Betriebszeit blinkt die LED auf der Taste grün. Während der 55-minütigen Pause leuchtet die LED dauerhaft grün.Wenn die Funktion "Air Cleaning" aktiviert ist und die Dunstabzugshaube manuell eingeschaltet wird, hält die Funktion automatisch an. Sobald die Haube jedoch wieder ausgeschaltet wird, wird der Betrieb automatisch fortgesetzt.
- Um die Funktion zu deaktivieren, halten Sie die Taste 1 Sekunde lang gedrückt.

Funktionstaste Hand movement control

Gebläsestufe erhöhen: Bewegen Sie im Standby-Modus Ihre Hand von links nach rechts über das Bedienfeld, um die Haube einzuschalten und die Geschwindigkeit nacheinander zu erhöhen (Aus -> Niedrig -> Mittel -> Hoch -> Booster 1 -> Booster 2).

Stellen Sie den Motor ab: Bewegen Sie während des Betriebs Ihre Hand von rechts nach links, um den Motor abzuschalten.

Im Standby-Modus ist die Funktion "Hand Movement Control" deaktiviert. Halten Sie das Touch-Symbol "+" für 3 Sekunden gedrückt, um die Funktion zu aktivieren. Drücken Sie es erneut für 3 Sekunden, um sie wieder zu deaktivieren.

5. PROBLEMBEHEBUNG

PROBLEM	MÖGLICHE URSACHE	LÖSUNG
Die Lampe leuchtet, aber der Motor funktioniert nicht.	Die Belüftung ist blockiert.	Entnehmen Sie die Gegenstände, die sie verstopfen.
	Der Kondensator ist kaputt.	Ersetzen Sie den Kondensator. Wenden Sie sich dazu an den offiziellen Kundendienst von Cecotec.
	Der Motor ist kaputt.	Ersetzen Sie den Motor. Wenden Sie sich dazu an den offiziellen Kundendienst von Cecotec.
Der Motor läuft nicht und die Lampe leuchtet nicht.	Das Licht ist kaputt.	Ersetzen Sie die LED-Leuchte. Wenden Sie sich dazu bitte an den offiziellen Kundendienst von Cecotec.
	Der Stecker ist lose.	Vergewissern Sie sich, dass der Stecker fest in der Steckdose sitzt.
Die Dunstabzugshaube vibriert.	Das Lüfterrad ist beschädigt.	Ersetzen Sie das Lüfterrad. Wenden Sie sich dazu bitte an den offiziellen Kundendienst von Cecotec.
	Der Motor ist nicht richtig befestigt.	Sichern Sie den Motor.
	Die Haube ist nicht richtig an der Wand befestigt.	Sichern Sie die Haube.

Der Rauch wird nicht richtig abgesaugt.	Der Abstand zwischen Dunstabzugshaube und Herd ist zu groß.	Verringern Sie die Höhe der Haube.
	Übermäßiger Luftstrom.	Reduzieren Sie den Luftstrom durch Schließen von Fenstern oder Türen.

6. REINIGUNG UND WARTUNG

Achtung: Schalten Sie die Haube vor der Reinigung aus und ziehen Sie den Netzstecker.

Außenflächen:
Äußere Oberflächen sind anfällig für Kratzer und Flecken. Verwenden Sie milde Reinigungsmittel und entfernen Sie Rückstände von alkalischen oder sauren Substanzen (wie Zitronensaft oder Essig) sofort.

Edelstahloberflächen:
Reinigen Sie regelmäßig mit einem Spezialreiniger für Edelstahl.
Reiben Sie immer in Richtung der Maserung, um Kratzer auf der Oberfläche zu vermeiden.

Bedienfeld:
Mit einem feuchten Tuch und einem milden Reinigungsmittel reinigen. Achten Sie darauf, dass das Tuch gut ausgewrungen ist.
Wischen Sie mit einem weichen Tuch trocken, um überschüssige Feuchtigkeit zu entfernen.

Fettfilter:
Reinigen Sie die Filter jeden Monat, um Brandgefahr zu vermeiden.
In den Filtern sammeln sich Fett, Rauch und Staub und beeinträchtigen die Effizienz der Haube.
Waschen Sie die Filter mit lauwarmem Wasser und einem neutralen Reinigungsmittel. Lassen Sie sie an der Luft trocknen, bevor Sie sie wieder einsetzen.

Warnung: Verwenden Sie keine Scheuerschwämme oder Scheuerbürsten aus Metall, da diese die Filteroberfläche dauerhaft beschädigen können.

7. RECYCLING VON ELEKTRO- UND ELEKTRONIKGERÄTEN

Dieses Symbol weist darauf hin, dass das Produkt und/oder die Batterie/Akku gemäß den geltenden Vorschriften getrennt vom Haushaltsabfall entsorgt werden muss. Wenn dieses Produkt das Ende seiner Nutzungsdauer erreicht hat, sollten Sie die Batterien/Akkus entfernen und es zu einer von den örtlichen Behörden bestimmten Sammelstelle bringen. Die Verbraucher müssen sich mit Ihren örtlichen Behörden oder Einzelhändlern in Verbindung setzen, um Informationen über die ordnungsgemäße Entsorgung ihrer Altgeräte und / oder ihre Akkus zu erhalten.
Die Einhaltung der oben genannten Leitlinien trägt zum Schutz der Umwelt bei.

8. COPYRIGHT

Die geistigen Eigentumsrechte an den Texten in dieser Bedienungsleitung liegen bei CECOTEC INNOVACIONES, S.L. Alle Rechte vorbehalten. Der Inhalt dieser Veröffentlichung darf weder ganz noch teilweise ohne vorherige Genehmigung von CECOTEC INNOVACIONES, S.L. vervielfältigt, in einem Datenabfragesystem gespeichert, übertragen oder auf irgendeine Weise (elektronisch, mechanisch, durch Fotokopie, Aufzeichnung oder Ähnliches) verbreitet werden.

9. VEREINFACHTE EU-KONFORMITÄTSERKLÄRUNG

CE Cecotec Innovaciones erklärt hiermit, dass dieses Produkt mit den grundlegenden Anforderungen und anderen relevanten Bestimmungen der in der Europäischen Union geltenden Vorschriften übereinstimmt. Dieses Produkt wurde unter Einhaltung der erforderlichen Sicherheits- und Qualitätsstandards entwickelt, hergestellt und geprüft. Der vollständige Text der EU-Konformitätserklärung ist auf folgender Website zu finden: https://storececotec.de/de/information/declaration-of-conformity

1. PARTI E COMPONENTI

Fig. 1

1. Tasto On/Off
2. Tasto di accensione/spegnimento della luce
3. Tasto di riduzione della velocità
4. Tasto di aumento della velocità
5. Tasto indicatore pulizia del filtro:
6. Tasto modalità Automatica
7. Tasto della funzione Air Cleaning
8. Spia luminosa della velocità

Nota:
Le immagini di questo manuale sono rappresentazioni schematiche e potrebbero non corrispondere esattamente all'apparecchio.

2. PRIMA DELL'USO

- Questo apparecchio ha un imballaggio progettato per proteggerlo durante il trasporto. Estrarre il prodotto dalla scatola. Conservare la scatola originale e gli altri elementi in un luogo sicuro per prevenire danni all'apparecchio qualora fosse necessario trasportarlo in futuro. Se si desidera smaltire l'imballaggio originale, assicurarsi di riciclare tutti gli elementi in modo appropriato.
- Verificare che tutte le parti e i componenti siano compresi nella scatola e in buono stato. Se uno di essi mancasse o non fosse in buone condizioni, contattare immediatamente il Servizio di Assistenza Tecnica ufficiale di Cecotec.

Contenuto della scatola:

- Cappa aspirante
- Manuale di istruzioni
- 2 filtri a carbone (non installati)
- Manuale di istruzioni

- Non rimuovere il numero di serie del prodotto, al fine di mantenere una corretta tracciabilità dell'apparecchiatura in caso di richiesta di assistenza.

3. INSTALLAZIONE

NOTA: Per garantire un'estrazione ottimale dell'aria, è necessario osservare le seguenti regole: La mancata osservanza di queste istruzioni ridurrà le prestazioni e aumenterà la rumorosità della cappa aspirante.

- Rivolgersi unicamente a elettricisti qualificati o persone competenti per l'installazione.
- Non collegare il condotto di scarico della cappa a un sistema di ventilazione esistente utilizzato per un altro apparecchio, ad esempio un caminetto.
- Nella figura 2 sono riportate le dimensioni della cappa aspirante.

Modalità di ventilazione

Fig. 3

A. Ventilazione dal tetto: Il condotto esce verticalmente attraverso il tetto.
B. Ventilazione a parete: Il condotto esce orizzontalmente attraverso una parete esterna.
C. Ricircolo (assenza di ventilazione): L'aria viene purificata da filtri a carbone (inclusi, non installati) e restituita alla cucina. Per dirigere l'aria è necessario un deflettore.

Legenda della figura 3:

A. Ventilazione dal tetto
   1. Tetto
   2. Condotto di ventilazione
   3. Paraschizzi
B. Ventilazione a parete
   1. Condotto di ventilazione
   2. Paraschizzi
   3. Copertura
C. Ricircolo
   1. Deflettore
   2. Paraschizzi

Requisiti del sistema di ventilazione

- L'uscita dei fumi deve condurre all'esterno. Non deve finire in una soffitta, in un soppalco o in un altro spazio chiuso.
- Utilizzare esclusivamente condotti di ventilazione metallici e rigidi. Si sconsiglia l'uso di condotti in plastica o in alluminio flessibile (tipo pellicola).
- Il sistema di ventilazione deve essere dotato di una serranda. Se la copertura della parete o del tetto è già dotata di una copertura, non utilizzare quella fornita con la cappa.

- Per massimizzare le prestazioni del sistema di ventilazione:
  - Ridurre al minimo la lunghezza del condotto e il numero di curve.
  - Mantenere costante il diametro del condotto.
  - Sigillare tutti i collegamenti con nastro isolante per condotti per evitare perdite.
  - Sigillare con mastice l'apertura esterna della parete o del tetto attorno al coperchio.
- La cappa deve essere installata ad un'altezza compresa tra 650 e 750 mm sopra il piano cottura.

Standard per un'aspirazione ottimale

- L'angolo di curvatura del condotto dell'aria di scarico non deve essere inferiore a 120° e il condotto deve mantenere un percorso orizzontale o ascendente dal punto di uscita alla parete esterna.
- Dopo l'installazione, assicurarsi che la cappa sia in posizione orizzontale per evitare che il grasso si accumuli su un lato.
- Assicurarsi che il condotto di aspirazione scelto sia conforme alle norme pertinenti e sia resistente al fuoco.

Installazione della cappa

Viti incluse

Fig. 4

A. Tappi di espansione (Ø 8 mm) - 9 pezzi.
B. Viti di fissaggio (ST4.0 x 30 mm) - 9 pz.
C. Viti corte (ST4.0 x 8 mm) - 4 pz.

Fasi per l'installazione

1. Fissare la piastra di montaggio: Praticare 3 fori nella parete, inserire 3 tasselli a espansione e avvitare la piastra di montaggio con 3 viti di fissaggio (4x30 mm). Fig. 5 e 6
2. Appendere la cappa: Appendere la cappa alla piastra di montaggio. Fig. 7
3. Rimuovere i filtri del grasso e segnare la posizione dei due fori di sicurezza aggiuntivi dall'interno.
4. Rimuovere il cofano, praticare i due fori, inserire i tappi e riagganciare il cofano per fissarlo definitivamente con le due viti di sicurezza.

Installazione della canna fumaria decorativa

1. Far scorrere la sezione superiore (interna) del camino sulla sezione inferiore (esterna). Prestare attenzione alla posizione delle fessure di ventilazione, a seconda dell'utilizzo

per l'aspirazione o il ricircolo. Fig. 8
2. Posizionare la parte inferiore sul cofano. Fissare il supporto inferiore alla parete con 2 tasselli e 2 viti (4 mm x 30 mm). Fig. 9
3. Estrarre la parte superiore della canna fumaria all'altezza desiderata. Segnare e praticare i fori per la staffa a parete superiore.
4. Fissare il supporto superiore alla parete con 2 tasselli e 2 viti (4 mm x 30 mm).
5. Fissare la sezione superiore del camino alla staffa a muro superiore con 2 viti corte (4x8 mm). Fig. 10

L'angolo di curvatura del tubo di uscita dell'aria non deve essere inferiore a 120°. Allineare il condotto orizzontalmente. In alternativa, il condotto deve essere fatto risalire dal punto di partenza e condotto verso una parete esterna. Fig. 11
Dopo l'installazione, assicurarsi che la cappa sia in posizione orizzontale per evitare che il grasso si accumuli su un lato.
Assicurarsi che il condotto di uscita scelto per l'installazione sia conforme alle norme pertinenti e sia resistente al fuoco.

Legenda della figura 8:
1. Parte superiore della canna fumaria (interiore)
2. Supporto a parete
3. Parte inferiore della canna fumaria (esterna)

Legenda della figura 10:
1. Tassello
2. Supporto a parete
3. Vite (4 mm x 8 mm)
4. Vite (4 mm x 30 mm)

Installazione del tubo di estrazione (modalità di estrazione)
Fig. 12
Nota: Prima dell'installazione, rimuovere la pellicola protettiva.

1. Installazione della valvola di non ritorno: Collegare la valvola all'uscita dell'aria della cappa.
2. Installazione del tubo di scarico: Collegare il tubo di aspirazione alla valvola di non ritorno.

Legenda della figura 13:
1. Valvola unidirezionale

2. Uscita dell'aria
3. Tubo di scarico

Installazione del filtro a carbone

Fig. 13

Quando si utilizza la modalità di ricircolo, è necessario utilizzare filtri a carbone per eliminare i cattivi odori alimentari presenti nell'aria.

1. Rimuovere i filtri antigrasso prima di installare i filtri al carbone.
2. Posizionare il filtro al carbone sull'albero del corpo della ventola, allineando i fori del filtro con l'albero.
3. Ruotare il filtro a carbone in senso orario finché non è saldamente in posizione. Per rimuoverlo, ruotarlo in senso antiorario.
4. Reinstallare i filtri del grasso.

Nota:

Assicurarsi che il filtro sia fissato correttamente per evitare che si scolleghi e causi un pericolo.

Si noti che la potenza di aspirazione sarà ridotta quando si utilizzano filtri a carbone.

Sostituzione della luce

Fig. 14

Nota:

- La sostituzione della lampada deve essere effettuata esclusivamente da personale qualificato.
- Prima di iniziare, scollegare tutti i collegamenti elettrici.
- Lasciare raffreddare la lampada prima di sostituirla.
- È necessario indossare guanti per evitare il contatto diretto con le mani, che potrebbe ridurre la durata dell›illuminazione.

1. Rimuovere i filtri del grasso per accedere alle staffe delle luci.
2. Individuare le staffe delle luci. In alcuni modelli, le staffe sono coperte da un pannello luminoso che deve essere rimosso.
3. Rimuovere le viti e le staffe del pannello LED, scollegare il cablaggio dalla luce e sostituire con cautela la luce.
4. Dopo la sostituzione della lampada, rimontare il tutto e assicurarsi di fissare tutte le viti nella stessa posizione.
5. Per la sostituzione, utilizzare sempre lo stesso tipo e lo stesso amperaggio di luce.

4. FUNZIONAMENTO

Tasto di Accensione/Spegnimento

- Dalla modalità standby: Premendo per 0,5 secondi si accende la cappa a bassa velocità.
- Durante il funzionamento: Premendo brevemente si spegne la cappa. L'illuminazione non si spegne quando si preme questa icona per disattivare la velocità.
- Premere a lungo (3 secondi): Spegne tutte le funzioni (motore e luce) e la cappa passa in modalità standby.
- Indicatore LED: in modalità standby è rosso e si spegne durante il funzionamento.

Tasto di accensione/spegnimento della luce

Regolazione della temperatura del colore:

- Con la cappa in modalità standby, tenere premuto il pulsante per 3 secondi per accedere alle impostazioni. I LED dei pulsanti + e - lampeggiano.
- Utilizzare i pulsanti + e - per regolare la temperatura della luce da 3200K (calda) a 6500K (fredda).

Regolazione della luminosità:

- Nella modalità di regolazione della temperatura, una breve pressione del pulsante di illuminazione modifica l'intensità della luminosità nella seguente sequenza: 100% -> 75% -> 50% -> 75% -> 100%.
- Esce dalla modalità di impostazione: Tenere premuto il pulsante di illuminazione per salvare la configurazione e uscire. La temperatura di luce predefinita è 3200K.

Tasto di riduzione della velocità

Riduce la velocità del motore.

Tasto di aumento della velocità

Aumenta la velocità del motore.

Spia luminosa della velocità

Il livello di velocità è indicato da un codice colore:

- Verde: Velocità bassa.
- Giallo: Velocità media.
- Blu: Velocità alta.
- Blu con lampeggio lento: Booster 1.
- Blu con lampeggio rapido: Booster 2.

Indicatore pulizia del filtro

L'indicatore si accende dopo 20 ore di utilizzo accumulato.

Tenere premuto questo pulsante per 3 secondi per spegnere l'indicatore e azzerare il contatore delle ore.

Tasto Modalità automatica (AUTO)

- Con la cappa in modalità standby, tenere premuto questo pulsante per 1 secondo per attivare la modalità AUTO. Il LED del pulsante lampeggia lentamente.
- Dopo 30 secondi di rilevamento, un segnale acustico confermerà l'attivazione. Ilsensore termico regola automaticamente il regime del motore in base al calore rilevato.
- Se non viene rilevato alcun calore, il motore si spegne dopo 3 minuti.
- Se si attiva manualmente la ventola mentre è attiva la modalità AUTO, la modalità AUTO si disattivata. Quando il ventilatore viene spento, la modalità AUTO si riattiva.
- Tenere premuto questo tasto per disattivare la modalità AUTO.

Tasto funzione Air Cleaning

- Con la cappa in modalità standby, tenere premuto questo pulsante per 1 secondo per attivare questa funzione.
- La cappa funziona a bassa velocità per 5 minuti e si spegne per 55 minuti. Questo ciclo si ripete continuamente.
- Se si attiva la ventola manualmente mentre la modalità AUTO è attiva, quest'ultima verrà disattivata. Spegnendo la ventola, la modalità AUTO si riattiverà.
- Per disattivare tale funzione, mantenere premuto il tasto per 1 secondo.

Tasto funzione Hand movement control

Aumentare la velocità: In modalità standby, spostare la mano da sinistra a destra sul pannello di controllo per accendere la cappa e aumentare in sequenza la velocità (Off -> Low -> Medium -> High -> Booster 1 -> Booster 2).

Spegnere il motore: Durante il funzionamento, spostare la mano da destra a sinistra per spegnere il motore.

In modalità standby, la funzione Hand Movement Control si disattiverà. Tenere premuta l'icona touch "+" per 3 secondi per attivare la funzione e premere nuovamente per 3 secondi per disattivarla.

5. RISOLUZIONE DEI PROBLEMI

PROBLEMA	POSSIBILE CAUSA	SOLUZIONE
La luce si accende, ma il motore non funziona.	La ventilazione è bloccata.	Rimuovere l'ostruzione.
	Il condensatore è rotto.	Sostituire il condensatore, contattando il Servizio di Assistenza Tecnica ufficiale Cecotec.
	Il motore è rotto.	Sostituire il motore, contattando il Servizio di Assistenza Tecnica ufficiale Cecotec.
Il motore non funziona e la spia non si accende.	La luce è rotta.	Sostituire la luce LED, contattando il Servizio di Assistenza Tecnica ufficiale Cecotec.
	La spina è allentata.	Inserire saldamente la spina nella presa di corrente.
La cappa vibra.	La ruota della ventola è danneggiata.	Sostituire la ventola, contattando il Servizio di Assistenza Tecnica ufficiale Cecotec.
	Il motore non è ben fissato.	Fissare il motore.
	La cappa non è fissata correttamente alla parete.	Fissare la cappa.
Il fumo non viene estratto correttamente.	La distanza tra la cappa e il piano cottura è troppo grande.	Ridurre l'altezza della cappa.
	Flusso d'aria in eccesso.	Ridurre il flusso d'aria chiudendo le finestre o le porte.

6. PULIZIA E MANUTENZIONE

Avvertenza: Prima di procedere alla pulizia, spegnere e scollegare la cappa.

Superfici esterne:
Le superfici esterne sono soggette a graffi e macchie. Utilizzare detergenti delicati e rimuovere immediatamente eventuali residui di sostanze alcaline o acide (come succo di limone o aceto).

Superfici in acciaio inossidabile:
Pulire regolarmente con un detergente specifico per acciaio inox.
Strofinare sempre nel senso della venatura per evitare di graffiare la superficie.

Pannello di controllo:
Pulire con un panno umido e un detergente delicato. Assicurarsi che il panno sia pulito e ben strizzato.
Asciugare con un panno morbido per rimuovere l'umidità in eccesso.

Filtro antigrasso:
Pulire i filtri ogni mese per evitare il rischio di incendio.
I filtri raccolgono grasso, fumo e polvere, compromettendo l'efficienza della cappa.
Lavare i filtri con acqua tiepida e detergente neutro. Lasciarli asciugare all'aria prima di sostituirli.

Avvertenza: Non utilizzare pagliette metalliche o spazzole abrasive, perché potrebbero danneggiare in modo permanente la superficie del filtro.

7. RICICLAGGIO DI APPARECCHIATURE ELETTRICHE ED ELETTRONICHE

Questo simbolo indica che, in conformità con le normative vigenti, il prodotto e/o le pile/batterie devono essere smaltite separatamente dai rifiuti domestici. Quando questo prodotto raggiunge la fine della sua vita utile, è necessario rimuovere le pile/batterie/accumulatori e portarlo in un punto di raccolta designato dalle autorità locali.
Per informazioni dettagliate su come smaltire correttamente le apparecchiature elettriche ed elettroniche e/o le pile/batterie, il consumatore dovrà contattare le autorità locali.
Il rispetto delle linee guida di cui sopra aiuterà a proteggere l'ambiente.

8. COPYRIGHT

I diritti di proprietà intellettuale dei testi di questo manuale appartengono a CECOTEC INNOVACIONES, S.L. Tutti i diritti riservati. Il contenuto di questa pubblicazione non può essere, in tutto o in parte, riprodotto, archiviato in un sistema di recupero, trasmesso o distribuito con qualsiasi mezzo (elettronico, meccanico, fotocopia, registrazione o simile) senza la previa autorizzazione di CECOTEC INNOVACIONES, S.L.

9. DICHIARAZIONE DI CONFORMITÀ UE SEMPLIFICATA

CE Con la presente, Cecotec Innovaciones dichiara che questo prodotto è conforme ai requisiti essenziali e alle altre disposizioni pertinenti delle normative applicabili nell'Unione Europea. Questo prodotto è stato progettato, fabbricato e testato per soddisfare gli standard di sicurezza e qualità richiesti. Il testo completo della Dichiarazione di Conformità UE è disponibile al seguente link: https://storececotec.it/it/information/declaration-of-conformity

1. PEÇAS E COMPONENTES

Fig. 1

1. Botão de ligar/desligar
2. Botão de ligar/desligar a luz
3. Botão de redução da velocidade
4. Botão de aumento da velocidade
5. Botão indicador de limpeza do filtro
6. Botão do modo automático
7. Botão da função Air Cleaning
8. Indicador luminoso de velocidade

Nota:
Os gráficos deste manual são representações esquemáticas e podem não corresponder exatamente ao produto.

2. ANTES DE UTILIZAR

- Este aparelho vem numa embalagem concebida para o proteger durante o transporte. Retire o aparelho da caixa. Pode guardar a caixa original e outros elementos da embalagem num local seguro para evitar danos no aparelho, caso precise de o transportar no futuro. Se desejar deitar fora a embalagem original, certifique-se de que recicla todos os elementos corretamente.
- Certifique-se de que todas as peças e componentes estão incluídos e em bom estado. Se algum estiver em falta ou não estiver em bom estado, contacte imediatamente o Serviço de Assistência Técnica oficial da Cecotec.

Conteúdo da caixa:
- Exaustor
- Manual do utilizador
- 2 filtros de carbono (não instalados)
- Manual de instruções

- Não remova o número de série do produto, para poder manter uma rastreabilidade correta do seu equipamento em caso de solicitação de assistência.

3. INSTALAÇÃO

NOTA: Para garantir uma extração de ar ideal, é essencial respeitar as seguintes normas: O não cumprimento destas instruções reduzirá o desempenho e aumentará o nível de ruído da coifa.

- Todos os trabalhos de instalação devem ser realizados apenas por um eletricista qualificado ou por uma pessoa qualificada.
- Não ligue o tubo de escape do exaustor a um sistema de ventilação existente que seja utilizado para outro dispositivo, como uma chaminé.
- Na figura 2, pode observar as dimensões do exaustor.

Métodos de ventilação

Fig. 3

A. Ventilação pelo telhado: O duto sai verticalmente através do telhado.
B. Ventilação pela parede: O duto sai horizontalmente através de uma parede exterior.
C. Recirculação (sem ventilação): O ar é purificado por filtros de carvão (incluídos, não instalados) e devolvido à cozinha. É necessário um defletor para direcionar o ar.

Legenda da figura 3:

A. Ventilação pelo telhado
   1. Telhado
   2. Conduta de ventilação
   3. Exaustor
B. Ventilação pela parede
   1. Conduta de ventilação
   2. Exaustor
   3. Tampa
C. Recirculação
   1. Defletor
   2. Exaustor

Requisitos do sistema de ventilação

- A saída de fumos deve conduzir para o exterior. Não deve terminar num sótão, sótão ou outro espaço fechado.
- Utilize apenas condutas de ventilação metálicas e rígidas. Não é recomendada a utilização de condutas de plástico ou alumínio flexível (tipo folha).
- O sistema de ventilação deve incluir um regulador de tiragem (amortecedor). Se a tampa

da parede ou do telhado já tiver um, não utilize o que é fornecido com a campânula.
- Para maximizar o desempenho da ventilação:
  - Minimize o comprimento do duto e o número de cotovelos.
  - Mantenha um diâmetro constante do duto.
  - Sele todas as ligações com fita adesiva para condutas para evitar fugas.
  - Sele com massa a abertura exterior da parede ou do telhado em torno da tampa.
- A campânula deve ser instalada a uma altura entre 650 e 750 mm acima da placa de cozedura.

Normas para uma extração de ar ideal
- O ângulo de curvatura do tubo de extração de ar não deve ser inferior a 120°, e o tubo deve manter uma trajetória horizontal ou ascendente desde o ponto de saída até à parede exterior.
- Após a instalação, certifique-se de que o exaustor está nivelado horizontalmente para evitar a acumulação de gordura num dos lados.
- Certifique-se de que o duto de extração selecionado cumpre as normas pertinentes e é resistente ao fogo.

Instalação do exaustor

Parafusos incluídos

Fig. 4

A. Buchas de expansão (Ø 8 mm) - 9 unidades
B. Parafusos de fixação (ST4.0 x 30 mm) - 9 unidades
C. Parafusos curtos (ST4.0 x 8 mm) - 4 unidades

Passos de instalação
1. Fixar a placa de montagem: Faça 3 furos na parede, insira 3 buchas de expansão e aparafuse a placa de montagem com 3 parafusos de fixação (4x30 mm). Fig. 5 e 6
2. Pendurar a campânula: Pendure o corpo da campânula na placa de montagem. Fig. 7
3. Retire os filtros de gordura e marque a partir do interior a posição dos dois orifícios de segurança adicionais.
4. Retire a campânula, faça os dois orifícios, insira as buchas e volte a pendurar a campânula para a fixar definitivamente com os dois parafusos de segurança.

Instalação da chaminé decorativa
1. Deslize a parte superior da chaminé (interior) sobre a parte inferior (exterior). Preste atenção à posição das ranhuras de ventilação, dependendo da utilização para extração ou recirculação. Fig. 8

2. Coloque a parte inferior sobre a campânula. Fixe o suporte de parede inferior à parede com 2 buchas e 2 parafusos (4x30 mm). Fig. 9
3. Estenda a parte superior da chaminé até à altura desejada. Marque e faça os furos para o suporte de parede superior.
4. Fixe o suporte de parede superior à parede com 2 buchas e 2 parafusos (4x30 mm).
5. Prenda a parte superior da chaminé ao suporte de parede superior com 2 parafusos curtos (4x8 mm). Fig. 10

O ângulo da curva do duto de saída de ar não deve ser inferior a 120°. Alinhe o duto horizontalmente. Como alternativa, o duto deve subir a partir do ponto de partida e ser conduzido até uma parede exterior. Fig. 11

Após a instalação, certifique-se de que o exaustor esteja na posição horizontal para evitar que a gordura se acumule em apenas um lado.

Certifique-se de que o duto de saída selecionado para a instalação esteja em conformidade com as normas pertinentes e seja resistente ao fogo.

Legenda da figura 8:

1. Parte superior da chaminé (interior)
2. Suporte de parede
3. Parte inferior da chaminé (exterior)

Legenda da figura 10:

1. Taco
2. Suporte de parede
3. Parafuso (4 mm x 8 mm)
4. Parafuso (4 mm x 30 mm)

Instalação do tubo de extração (Modo de extração)

Fig. 12

Nota: Retire a película protetora da chaminé antes da instalação.

1. Instalação da válvula anti-retorno: Encaixe a válvula na saída de ar da campânula.
2. Instalação do tubo de escape: Ligue o tubo de extração à válvula anti-retorno.

Legenda da figura 13:

1. Válvula unidirecional
2. Saída de ar
3. Tubo de escape

Instalação do filtro de carvão ativado

Fig. 13

Quando utilizado no modo de recirculação, devem ser utilizados filtros de carvão para eliminar odores desagradáveis dos alimentos no ar.

1. Retire os filtros de gordura antes de instalar os filtros de carvão.
2. Coloque o filtro de carvão no eixo da caixa do ventilador, alinhando os orifícios do filtro com o eixo.
3. Gire o filtro de carvão no sentido horário até que esteja bem fixado. Para removê-lo, gire-o no sentido anti-horário.
4. Reinstale os filtros de gordura.

Nota:

Certifique-se de que o filtro esteja bem preso para evitar que se desconecte e cause perigo. Tenha em atenção que a potência de sucção será reduzida quando forem utilizados filtros de carvão.

Substituição da luz

Fig. 14

Nota:

- A substituição da luz deve ser realizada apenas por pessoal qualificado.
- Antes de começar, desligue todas as ligações elétricas.
- Deixe a luz arrefecer antes de a substituir.
- Devem ser usados luvas para evitar o contacto direto com as mãos, pois isso pode reduzir a vida útil da iluminação.

1. Retire os filtros de gordura para aceder aos suportes das luzes.
2. Localize os suportes das luzes. Em alguns modelos, os suportes estão cobertos por um painel de luz que deve ser removido primeiro.
3. Desmonte os parafusos do painel LED e dos suportes, desligue a fiação da luz e substitua a luz com cuidado.
4. Remonte tudo após substituir a lâmpada e certifique-se de fixar todos os parafusos na mesma posição.
5. Utilize sempre o mesmo tipo e amperagem de luz para a substituição.

4. FUNCIONAMENTO

Botão Liga/Desliga

- A partir do modo de espera: Um toque de 0,5 segundos liga o exaustor na velocidade baixa.
- Durante o funcionamento: Um toque curto desliga o exaustor. A iluminação não se desliga ao tocar neste ícone para desligar a velocidade.
- Pressão longa (3 segundos): Desliga todas as funções (motor e luz) e o exaustor entra em modo de espera.
- Indicador LED: no modo de espera é vermelho e apaga-se durante o funcionamento.

Botão de ligar/desligar a luz

Ajuste da temperatura da cor:

- Com o exaustor em modo de espera, mantenha o botão pressionado durante 3 segundos para aceder ao modo de ajuste. Os LEDs dos botões + e - piscarão.
- Use os botões + e - para ajustar a temperatura da luz de 3200K (quente) a 6500K (fria).

Ajuste de brilho:

- No modo de ajuste da temperatura, um toque curto no botão de iluminação altera a intensidade do brilho na seguinte sequência: 100% -> 75% -> 50% -> 75% -> 100%.
- Sair do modo de ajuste: Mantenha pressionado o botão de iluminação para salvar a configuração e sair. A temperatura de luz padrão é 3200K.

Botão de redução da velocidade

Diminui a velocidade do motor.

Botão de aumento da velocidade

Aumenta a velocidade do motor.

Indicador luminoso de velocidade

O nível de velocidade é indicado por um código de cores:

- Verde: velocidade baixa.
- Amarelo: Velocidade média.
- Azul: Velocidade alta.
- Azul com piscar lento: Booster 1.
- Azul com piscar rápido: Booster 2.

Indicador de limpeza do filtro

O indicador acende após 20 horas de uso acumulado.

Mantenha este botão pressionado durante 3 segundos para desligar o indicador e reiniciar o contador de horas.

Botão Modo Automático (AUTO)

- Com a campânula em modo de espera, mantenha este botão pressionado durante 1 segundo para ativar o modo AUTO. O LED do botão piscará lentamente.
- Após 30 segundos de deteção, um sinalsonoro confirmará a ativação. O sensor térmico ajustará automaticamente a velocidade do motor em função do calor detetado.
- Se não for detetado calor, o motor desligar-se-á após 3 minutos.
- Se ativar o ventilador manualmente enquanto o modo AUTO estiver ativo, o modo AUTO será desativado. Ao desligar o ventilador, o modo AUTO será reativado.
- Para desativar o modo AUTO, mantenha este botão pressionado.

Botão da função Air Cleaning

- Com a campânula em modo de espera, mantenha este botão pressionado durante 1 segundo para ativar esta função.
- A campânula funcionará em velocidade baixa durante 5 minutos e desligar-se-á durante 55 minutos. Este ciclo repetir-se-á continuamente.
- Durante os 5 minutos de funcionamento, o LED do botão piscará em verde. Durante os 55 minutos de pausa, o LED permanecerá verde fixo.Se a função Air Cleaning estiver ativada e o exaustor for ligado manualmente, a função será interrompida automaticamente. No entanto, quando o exaustor for desligado, a função será retomada automaticamente.
- Para desativar a função, mantenha o botão pressionado durante 1 segundo.

Botão de função Hand movement control

Aumentar velocidade: No modo de espera, passe a mão da esquerda para a direita sobre o painel de controlo para ligar a campânula e aumentar sequencialmente a velocidade (Desligado -> Baixa -> Média -> Alta -> Booster 1 -> Booster 2).

Desligar o motor: Durante o funcionamento, passe a mão da direita para a esquerda para desligar o motor.

No modo de espera, a função Hand Movement Control será desativada. Mantenha premido o ícone tátil «+» durante 3 segundos para ativar a função e volte a premir durante 3 segundos para a desativar.

5. RESOLUÇÃO DE PROBLEMAS

PROBLEMA	CAUSA POSSÍVEL	SOLUÇÃO
A luz acende, mas o motor não funciona.	A ventilação está bloqueada.	Remova a obstrução.
	O condensador está avariado.	Substitua o condensador, para isso contacte o Serviço de Assistência Técnica oficial da Cecotec.
	O motor está avariado.	Substitua o motor, para isso contacte o Serviço de Assistência Técnica oficial da Cecotec.
O motor não funciona e a luz não acende.	A luz está avariada.	Substitua a luz LED, para isso contacte o Serviço de Assistência Técnica oficial da Cecotec.
	A ficha está solta.	Prenda a ficha na tomada.
A campânula vibra.	A roda do ventilador está danificada.	Substitua a roda do ventilador, para isso contacte o Serviço de Assistência Técnica oficial da Cecotec.
	O motor não está bem fixado.	Prenda o motor.
	A campânula não está bem fixada à parede.	Prenda a campânula.
O fumo não é extraído corretamente.	A distância entre o exaustor e o fogão é grande.	Reduza a altura do exaustor.
	Excesso de fluxo de ar.	Reduza o fluxo de ar fechando janelas ou portas.

6. LIMPEZA E MANUTENÇÃO

Aviso: Desligue e desconecte o exaustor antes de realizar qualquer tarefa de limpeza.

Superfícies exteriores:
As superfícies exteriores são suscetíveis a riscos e manchas. Use agentes de limpeza suaves e remova imediatamente os resíduos de substâncias alcalinas ou ácidas (como sumo de limão ou vinagre).

Superfícies de aço inoxidável:
Limpe regularmente com um produto de limpeza específico para aço inoxidável.
Esfregue sempre na direção do veio para evitar riscar a superfície.

Painel de controlo:
Limpe com um pano húmido e detergente suave. Certifique-se de que o pano está bem torcido.
Seque com um pano macio para eliminar o excesso de humidade.

Filtros de gordura:
Limpe os filtros mensalmente para evitar riscos de incêndio.
Os filtros recolhem gordura, fumo e pó, afetando a eficiência da campânula.
Lave os filtros com água morna e detergente neutro. Deixe-os secar ao ar antes de recolocá-los.

Aviso: Não utilize esfregões metálicos nem escovas abrasivas, pois podem danificar permanentemente a superfície do filtro.

7. RECICLAGEM DE APARELHOS ELÉTRICOS E ELETRÓNICOS

Este símbolo indica que, de acordo com as normas aplicáveis, o produto e/ou a bateria devem ser descartados separadamente do lixo doméstico.
Quando este produto chegar ao fim da sua vida útil, deve retirar as pilhas/baterias/acumuladores e levá-los a um ponto de recolha designado pelas autoridades locais.
Para obter informações detalhadas sobre a forma mais adequada de descartar os seus aparelhos elétricos e eletrónicos e/ou as baterias correspondentes, o consumidor deve contactar as autoridades locais.
O cumprimento das diretrizes acima ajudará a proteger o meio ambiente.

8. DIREITOS DE AUTOR

Os direitos de propriedade intelectual sobre os textos deste manual pertencem à CECOTEC INNOVACIONES, S.L. Todos os direitos reservados. O conteúdo desta publicação não pode, nem parcialmente nem na totalidade, ser reproduzido, armazenado num sistema de recuperação, transmitido ou distribuído por qualquer meio (eletrónico, mecânico, fotocópia, gravação ou similar) sem a autorização prévia da CECOTEC INNOVACIONES, S.L.

9. DECLARAÇÃO DE CONFORMIDADE SIMPLIFICADA DA UE

CE A Cecotec Innovaciones declara que este produto cumpre os requisitos essenciais e outras disposições relevantes das normas aplicáveis na União Europeia. Este produto foi concebido, fabricado e testado em conformidade com as normas de segurança e qualidade exigidas. O texto completo da Declaração de Conformidade da UE pode ser encontrado no seguinte endereço web: https://cecotec.es/es/information/declaration-of-conformity

1. ONDERDELEN EN COMPONENTEN

Afbeelding 1
1. Aan/uit-knop
2. Aan/uit-knop voor licht
3. Knop voor snelheidsvermindering
4. Knop voor snelheidsverhoging
5. Knop voor filterreinigingsindicator
6. Knop voor automatische modus
7. Knop voor de luchtreinigingsfunctie
8. Snelheidsindicatorlampje

Opmerking:
De afbeeldingen in deze handleiding zijn schematische weergaven en komen mogelijk niet exact overeen met de afbeeldingen op het product.

2. VOOR GEBRUIK

- Dit apparaat wordt geleverd in een verpakking die speciaal is ontworpen om het tijdens transport te beschermen. Haal het apparaat uit de doos. U kunt de originele doos en andere verpakkingsmaterialen op een veilige plaats bewaren om schade aan het apparaat te voorkomen als u het in de toekomst moet vervoeren. Als u de originele verpakking wilt weggooien, zorg er dan voor dat u alle onderdelen op de juiste manier recyclet.
- Controleer of alle onderdelen en componenten aanwezig zijn en in goede staat verkeren. Als er onderdelen ontbreken of in slechte staat verkeren, neem dan onmiddellijk contact op met de officiële technische ondersteuning van Cecotec.

Inhoud van de doos:
- Afzuigkap
- Gebruikershandleiding
- 2 koolstoffilters (niet geïnstalleerd)
- Gebruiksaanwijzing

- Verwijder het serienummer niet van het product, zodat uw apparaat goed kan worden getraceerd als u hulp nodig hebt.

3. INSTALLATIE

LET OP: Om een optimale luchtafvoer te garanderen, is het van groot belang dat u zich aan de volgende regels houdt: Als u deze instructies niet opvolgt, zullen de prestaties van de afzuigkap afnemen en zal het geluidsniveau toenemen.

- Alle installatiewerkzaamheden mogen uitsluitend worden uitgevoerd door een gekwalificeerde elektricien of een gekwalificeerd persoon.
- Sluit de uitlaatpijp van de afzuigkap niet aan op een bestaand ventilatiesysteem dat ook voor een ander apparaat wordt gebruikt, zoals een open haard.
- In figuur 2 ziet u de afmetingen van de afzuigkap.

Ventilatiemethoden

Afbeelding 3

A. Dakventilatie: De luchtafvoerbuis loopt verticaal door het dak.
B. Muurontluchting: de buis loopt horizontaal door een buitenmuur.
C. Recirculatie (zonder afvoer): De lucht wordt gezuiverd door koolstoffilters (meegeleverd, niet geïnstalleerd) en teruggevoerd naar de keuken. Een deflector is nodig om de lucht te geleiden.

Legenda bij Figuur 3:

A. Dakventilatie
   1. Dak
   2. Ventilatiekanaal
   3. Klok
B. Wandventilatie
   1. Ventilatiekanaal
   2. Klok
   3. Dek
C. Recirculatie
   1. Afbuiger
   2. Klok

Vereisten voor ventilatiesystemen

- Het rookkanaal moet naar buiten leiden en mag niet eindigen op een zolder, vliering of andere afgesloten ruimte.
- Gebruik alleen stijve metalen ventilatiekanalen. Kunststof of flexibele aluminium (folie) kanalen worden niet aanbevolen.

- Het ventilatiesysteem moet een klep bevatten. Als de muur of het dak er al een heeft, gebruik dan niet de klep die bij de afzuigkap wordt geleverd.
- Om de ventilatieprestaties te maximaliseren:
  - Minimaliseer de kanaallengte en het aantal bochten.
  - Zorg voor een constante diameter van de leiding.
  - Dicht alle verbindingen af met ducttape om lekkages te voorkomen.
  - Dicht de opening in de buitenmuur of het dak rondom de kap af met kit.
- De afzuigkap moet op een hoogte van 650 tot 750 mm boven de kookplaat worden geïnstalleerd.

Normen voor optimale luchtafzuiging

- De buighoek van de luchtafvoerbuis mag niet kleiner zijn dan 120° en de buis moet een horizontaal of opwaarts pad behouden van het uitlaatpunt naar de buitenmuur.
- Zorg er na de installatie voor dat de afzuigkap horizontaal hangt om te voorkomen dat er zich aan één kant vet ophoopt.
- Zorg ervoor dat het gekozen afzuigkanaal voldoet aan de relevante normen en brandwerend is.

De afzuigkap installeren

Inclusief hardware

Afbeelding 4

A. Expansiepluggen (Ø 8 mm) - 9 stuks
B. Bevestigingsschroeven (ST4,0 x 30 mm) - 9 stuks
C. Korte schroeven (ST4,0 x 8 mm) - 4 st.

Installatiestappen

1. Montageplaat bevestigen: Boor 3 gaten in de muur, plaats 3 expansiepluggen en schroef de montageplaat vast met 3 bevestigingsschroeven (4 x 30 mm). Afb. 5 en 6
2. Ophangen van de afzuigkap: Hang de afzuigkap aan de montageplaat. Afb. 7
3. Verwijder de vetfilters en markeer de positie van de twee extra veiligheidsgaten van binnenuit.
4. Verwijder de kap, boor de twee gaten, plaats de pluggen en hang de kap weer op om deze definitief vast te zetten met de twee veiligheidsschroeven.

Het plaatsen van de decoratieve open haard

1. Schuif het bovenste (binnenste) deel van de schoorsteen over het onderste (buitenste) deel. Let hierbij op de positie van de ventilatiesleuven, afhankelijk van of u deze voor afzuiging of recirculatie gebruikt. Afb. 8

2. Plaats het onderste gedeelte over de afzuigkap. Bevestig de onderste wandbeugel aan de muur met 2 pluggen en 2 schroeven (4 x 30 mm). Afb. 9
3. Verleng het bovenste deel van de schoorsteen tot de gewenste hoogte. Markeer en boor de gaten voor de bovenste muurbeugel.
4. Bevestig de bovenste wandbeugel met 2 pluggen en 2 schroeven (4x30 mm) aan de muur.
5. Bevestig het bovenste deel van de schoorsteen met twee korte schroeven (4x8 mm) aan de bovenste muurbeugel. Afb. 10

De hoek van de bocht in de luchtuitlaatleiding mag niet kleiner zijn dan 120°. Lijn de leiding horizontaal uit. Als alternatief kan de leiding vanaf het beginpunt omhoog lopen en naar een buitenmuur worden geleid. Afb. 11
Zorg ervoor dat de afzuigkap na de installatie horizontaal hangt, zodat er zich geen vet aan één kant kan ophopen.
Zorg ervoor dat het gekozen afvoerkanaal voor installatie voldoet aan de relevante normen en brandwerend is.

Legenda bij Figuur 8:
1. Bovenkant van de schoorsteen (binnenkant)
2. Muurbevestiging
3. Bodem van de schoorsteen (buiten)

Legenda bij Figuur 10:
1. Wad
2. Muurbevestiging
3. Schroef (4 mm x 8 mm)
4. Schroef (4 mm x 30 mm)

Het installeren van de extractiebuis (extractiemodus)
Afbeelding 12
Let op: Verwijder de beschermfolie van de open haard voordat u met de installatie begint.

1. Terugslagklep monteren: Sluit de klep aan op de luchtuitlaat van de afzuigkap.
2. Installatie van de uitlaatpijp: Sluit de uitlaatpijp aan op de terugslagklep.

Legenda bij Figuur 13:
1. Eenrichtingsklep
2. Luchtuitlaat
3. Uitlaatpijp

Het installeren van het actieve koolfilter

Afbeelding 13

Bij gebruik in de recirculatiemodus moeten koolstoffilters worden gebruikt om onaangename voedselgeuren uit de lucht te verwijderen.

1. Verwijder de vetfilters voordat u de koolstoffilters monteert.
2. Plaats het koolstoffilter op de as van de ventilatorbehuizing, waarbij u de gaten in het filter uitlijnt met de as.
3. Draai het koolstoffilter met de klok mee tot het stevig vastzit. Om het te verwijderen, draait u het tegen de klok in.
4. Plaats de vetfilters terug.

Opmerking:

Zorg ervoor dat het filter goed vastzit om te voorkomen dat het losraakt en er gevaar ontstaat.

Houd er rekening mee dat het zuigvermogen afneemt bij gebruik van koolstoffilters.

Lichtvervanging

Afbeelding 14

Opmerking:

- Het vervangen van de lamp mag uitsluitend door gekwalificeerd personeel worden uitgevoerd.
- Voordat u begint, dient u alle elektrische aansluitingen los te koppelen.
- Laat de lamp afkoelen voordat u deze terugplaatst.
- Draag handschoenen om direct contact met de handen te vermijden, aangezien dit de levensduur van de verlichting kan verkorten.

1. Verwijder de vetfilters om toegang te krijgen tot de lampbeugels.
2. Zoek de lampbeugels. Bij sommige modellen zijn de beugels afgedekt door een lamppaneel dat eerst verwijderd moet worden.
3. Verwijder de schroeven van het LED-paneel en de beugels, koppel de bedrading van de lamp los en plaats de lamp voorzichtig terug.

4. Zet alles weer in elkaar nadat u de lamp hebt vervangen en zorg ervoor dat alle schroeven op dezelfde plaats vastzitten.
5. Gebruik bij vervanging altijd hetzelfde type lamp met dezelfde stroomsterkte.

4. BEDIENING

Aan/uit-knop

- Vanuit de stand-bymodus: 0,5 seconde drukken schakelt de afzuigkap in op lage snelheid.
- Tijdens gebruik: Kort indrukken schakelt de afzuigkap uit. Als u op dit pictogram drukt om de snelheid uit te schakelen, gaat de verlichting niet uit.
- Lang indrukken (3 seconden): Schakelt alle functies (motor en licht) uit en de afzuigkap gaat in de stand-bymodus.
- LED-indicator: in de stand-bymodus is deze rood en gaat uit tijdens gebruik.

Aan/uit-knop voor licht

Kleurtemperatuuraanpassing:

- Houd de knop 3 seconden ingedrukt terwijl de afzuigkap in de stand-bymodus staat om de instelmodus te openen. De leds op de + en - knoppen knipperen.
- Gebruik de knoppen + en - om de lichttemperatuur aan te passen van 3200K (warm) tot 6500K (koel).

Helderheidsaanpassing:

- In de temperatuurregelmodus verandert een korte druk op de verlichtingsknop de helderheidsintensiteit in de volgende volgorde: 100% -> 75% -> 50% -> 75% -> 100%.
- Verlaat de aanpassingsmodus: houd de verlichtingsknop ingedrukt om de instellingen op te slaan en de modus te verlaten. De standaard lichttemperatuur is 3200K.

Knop voor snelheidsvermindering

Verlaag het motortoerental.

Knop voor snelheidsverhoging

Verhoogt het motortoerental.

Snelheidsindicatorlampje

Het snelheidsniveau wordt aangegeven met een kleurcode:

- Groen: Lage snelheid.
- Geel: Gemiddelde snelheid.
- Blauw: Hoge snelheid.
- Langzaam knipperend blauw: Booster 1.
- Snel knipperend blauw: Booster 2.

Filterreinigingsindicator

De indicator gaat branden na 20 uur cumulatief gebruik.
Houd deze knop 3 seconden ingedrukt om de indicator uit te schakelen en de urenteller te resetten.

Automatische modusknop (AUTO)

- Houd deze knop 1 seconde ingedrukt terwijl de afzuigkap in de stand-bymodus staat om de AUTO-modus te activeren. De led van de knop knippert langzaam.
- Na 30 seconden detectie bevestigt een pieptoon de activering. De thermische sensor past de motorsnelheid automatisch aan op basis van de gedetecteerde warmte.
- Als er geen hitte wordt gedetecteerd, schakelt de motor na 3 minuten uit.
- Als u de ventilator handmatig inschakelt terwijl de AUTO-modus actief is, wordt de AUTO-modus uitgeschakeld. Wanneer u de ventilator uitschakelt, wordt de AUTO-modus opnieuw geactiveerd.
- Om de AUTO-modus uit te schakelen, houdt u deze knop ingedrukt.

Knop voor de luchtreinigingsfunctie

- Houd deze knop 1 seconde ingedrukt om deze functie te activeren terwijl de bel in de stand-bymodus staat.
- De afzuigkap draait 5 minuten op lage snelheid en schakelt vervolgens 55 minuten uit. Deze cyclus herhaalt zich continu.
- Tijdens de 5 minuten durende run knippert de led van de knop groen. Tijdens de pauze van 55 minuten blijft de led groen branden.Als de functie Air Cleaning is geactiveerd en de afzuigkap handmatig wordt ingeschakeld, wordt de functie automatisch gestopt. Wanneer de afzuigkap echter wordt uitgeschakeld, wordt de functie automatisch hervat.
- Om de functie uit te schakelen, houdt u de knop 1 seconde ingedrukt.

Functieknop voor handbewegingsbesturing

Snelheid verhogen: Veeg in de stand-bymodus met uw hand van links naar rechts over het bedieningspaneel om de afzuigkap in te schakelen en de snelheid stapsgewijs te verhogen (Uit -> Laag -> Gemiddeld -> Hoog -> Booster 1 -> Booster 2).
Motor uitzetten: Beweeg tijdens het gebruik uw hand van rechts naar links om de motor uit te zetten.
In de stand-bymodus wordt de functie Hand Movement Control uitgeschakeld. Houd het touch-icoontje “+” 3 seconden ingedrukt om de functie in te schakelen en druk nogmaals 3 seconden om deze uit te schakelen.

5. PROBLEEMOPLOSSING

PROBLEEM	MOGELIJKE OORZAAK	OPLOSSING
Het lampje gaat branden, maar de motor start niet.	De ventilatie is geblokkeerd.	Verwijder het obstakel.
	De condensator is kapot.	Vervang de condensator. Neem hiervoor contact op met de officiële technische ondersteuning van Cecotec.
	De motor is kapot.	Vervang de motor. Neem hiervoor contact op met de officiële technische ondersteuning van Cecotec.
De motor start niet en het lampje gaat niet branden.	Het licht is kapot.	Vervang het LED-lampje. Neem hiervoor contact op met de officiële Technische Ondersteuning van Cecotec.
	De stekker zit los.	Steek de stekker in het stopcontact.
De bel trilt.	Het ventilatorwiel is beschadigd.	Vervang het ventilatorwiel. Neem hiervoor contact op met de officiële technische ondersteuning van Cecotec.
	De motor is niet goed vastgezet.	Zet de motor vast.
	De afzuigkap is niet goed aan de muur bevestigd.	Maak de bel vast.
Rook wordt niet goed afgezogen.	De afstand tussen de afzuigkap en het fornuis is groot.	Verlaag de hoogte van de afzuigkap.
	Overmatige luchtstroom.	Verminder de luchtstroom door ramen en deuren te sluiten.

6. REINIGING EN ONDERHOUD

Waarschuwing: Schakel de afzuigkap uit en haal de stekker uit het stopcontact voordat u reinigingswerkzaamheden uitvoert.

Buitenoppervlakken:
Buitenoppervlakken zijn gevoelig voor krassen en vlekken. Gebruik milde reinigingsmiddelen en verwijder resten van alkalische of zure stoffen (zoals citroensap of azijn) direct.

RVS-oppervlakken:
Maak regelmatig schoon met een speciale reiniger voor roestvrij staal.
Wrijf altijd met de richting van de nerf mee om krassen op het oppervlak te voorkomen.

Configuratiescherm:
Reinig met een vochtige doek en een mild schoonmaakmiddel. Zorg ervoor dat de doek goed uitgewrongen is.
Droog af met een zachte doek om overtollig vocht te verwijderen.

Vetfilters:
Maak de filters maandelijks schoon om brandgevaar te voorkomen.
Filters vangen vet, rook en stof op, wat de efficiëntie van de afzuigkap beïnvloedt.
Was de filters met warm water en een mild reinigingsmiddel. Laat ze aan de lucht drogen voordat u ze terugplaatst.

Waarschuwing: Gebruik geen metalen schuursponsjes of schuurborstels, omdat deze het filteroppervlak permanent kunnen beschadigen.

7. RECYCLING VAN ELEKTRISCHE EN ELEKTRONISCHE APPARATUUR

Dit symbool geeft aan dat het product en/of de batterij, conform de geldende regelgeving, gescheiden van het huishoudelijk afval moeten worden afgevoerd. Wanneer dit product het einde van zijn levensduur heeft bereikt, dient u de batterijen te verwijderen en in te leveren bij een door de lokale autoriteiten aangewezen inzamelpunt.
Voor gedetailleerde informatie over de meest geschikte manier om elektrische en elektronische apparatuur en/of batterijen af te voeren, kunnen consumenten contact opnemen met hun gemeente.
Door bovenstaande richtlijnen te volgen, draagt u bij aan de bescherming van het milieu.

8. COPYRIGHT

De intellectuele eigendomsrechten op de teksten in deze handleiding behoren toe aan CECOTEC INNOVACIONES, SL. Alle rechten voorbehouden. De inhoud van deze publicatie mag niet, geheel of gedeeltelijk, worden gereproduceerd, opgeslagen in een retrievalsysteem, verzonden of verspreid op welke wijze dan ook (elektronisch, mechanisch, door middel van fotokopie, opname of vergelijkbaar) zonder voorafgaande toestemming van CECOTEC INNOVACIONES, SL.

9. VEREENVOUDIGDE EU-CONFORMITEITSVERKLARING

CE Cecotec Innovaciones verklaart hierbij dat dit product voldoet aan de essentiële eisen en andere relevante bepalingen van de regelgeving die van toepassing is in de Europese Unie. Dit product is ontworpen, vervaardigd en getest in overeenstemming met de vereiste veiligheids- en kwaliteitsnormen. De volledige tekst van de EU-conformiteitsverklaring is te vinden op het volgende internetadres: https://cecotec.es/es/information/declaration-of-conformity

1. CZĘŚCI I KOMPONENTY

Rys. 1
1. Przycisk zasilania
2. Przycisk włączania/wyłączania światła
3. Przycisk zmniejszania prędkości
4. Przycisk zwiększania prędkości
5. Wskaźnik powiadomienia o czyszczeniu filtra
6. Przycisk trybu automatycznego
7. Przycisk funkcji Air Cleaning (oczyszczanie powietrza)
8. Kontrolka prędkości

Uwaga:
Grafika tej instrukcji obsługi jest schematyczna i możliwe, że nie będzie całkowicie zgodna z produktem.

2. PRZED UŻYCIEM

- To urządzenie jest zapakowane w opakowanie zaprojektowane w celu ochrony podczas transportu. Wyjmij urządzenie z pudełka. Oryginalne pudełko i inne elementy opakowania należy przechowywać w bezpiecznym miejscu, aby zapobiec uszkodzeniu urządzenia w przypadku konieczności jego transportu w przyszłości. Jeśli chcesz pozbyć się oryginalnego opakowania, pamiętaj o prawidłowym recyklingu wszystkich jego elementów.
- Upewnij się, że wszystkie części i komponenty są dołączone i są w dobrym stanie. Jeśli brakuje jakiejkolwiek części lub jest ona w złym stanie, należy natychmiast skontaktować się z oficjalnym Serwisem Pomocy Technicznej Cecotec.

Zawartość opakowania:
- Okap z wyciągiem
- Instrukcja obsługi
- 2 filtry węglowe (niezainstalowane)
- Instrukcja obsługi

- Nie usuwaj numeru seryjnego produktu, aby można było zidentyfikować urządzenie w przypadku wymagania pomocy technicznej.

3. INSTALACJA

UWAGA: Aby zapewnić optymalną wentylację, należy bezwzględnie przestrzegać następujących zasad: Nieprzestrzeganie tych instrukcji spowoduje spadek wydajności i wzrost poziomu hałasu okapu kuchennego.

- Wszystkie prace instalacyjne powinny być wykonywane wyłącznie przez wykwalifikowanego elektryka lub inną wykwalifikowaną osobę.
- Nie podłączaj rury wyciągowej okapu do istniejącego systemu wentylacyjnego, który jest używany przez inne urządzenie, np. kominek.
- Rysunek 2 przedstawia wymiary okapu.

Sposoby wentylacji

Rys. 3

A. Wentylacja przez dach: Rura wychodzi pionowo przez dach.
B. Wentylacja przez ścianę: Rura wychodzi poziomo przez ścianę zewnętrzną.
C. Recyrkulacja (bez wentylacji): Powietrze jest oczyszczane przez filtry węglowe (dołączone, niezainstalowane) i zawracane do kuchni. Do nakierowania powietrza potrzebny jest deflektor.

Legenda rysunku 3:

A. Wentylacja przez dach
   1. Dach
   2. Rura wentylacyjna
   3. Okap
B. Wentylacja przez ścianę
   1. Rura wentylacyjna
   2. Okap
   3. Osłona
C. Recyrkulacja
   1. Deflektor
   2. Okap

Wymogi systemu wentylacji

- Wylot dymu musi prowadzić na zewnątrz. Nie może on trafiać na strych, poddasze lub do innej zamkniętej przestrzeni.
- Należy stosować wyłącznie metalowe, sztywne rury wentylacyjne. Nie zaleca się

stosowania rur z tworzywa sztucznego lub elastycznego aluminium (typu folia).
- System wentylacyjny powinien być wyposażony w regulator ciągu (przepustnicę). Jeśli pokrywa w ścianie lub dachu jest już wyposażona w taki element, nie należy używać elementu dostarczonego wraz z okapem.
- Aby zmaksymalizować wydajność wentylacji:
  - Zminimalizuj długość rury oraz liczbę kolanek.
  - Wszystkie rury muszą mieć tę samą średnicę.
  - Uszczelnij wszystkie połączenia taśmą izolacyjną do rur, aby zapobiec wyciekom.
  - Uszczelnij zewnętrzną ścianę lub otwór dachowy wokół osłony za pomocą zaprawy.
- Okap powinien być zainstalowany na wysokości pomiędzy 650 a 750 mm nad płytą kuchenną.

Normy dla optymalnego wyciągu powietrza
- Kąt zakrzywienia rury odprowadzającej powietrze nie może być mniejszy niż 120°, a rura musi zachowywać przebieg poziomy lub wznoszący od punktu wyjścia do ściany zewnętrznej.
- Po zainstalowaniu upewnij się, że okap jest wyrównany poziomo, aby zapobiec gromadzeniu się tłuszczu po jednej stronie.
- Upewnij się, że wybrana rura odprowadzająca jest zgodna ze wszystkimi przepisami i jest ognioodporna.

Instalacja okapu

Dołączone śruby

Rys. 4

A. Kołki rozporowe (Ø 8 mm) - 9 szt.
B. Śruby mocujące (ST4.0 x 30 mm) - 9 szt.
C. Krótkie śruby (ST4.0 x 8 mm) - 4 szt.

Kroki instalacji

1. Instalacja płyty montażowej: Wywierć 3 otwory w ścianie, włóż 3 kołki rozporowe i przykręć płytkę montażową za pomocą 3 śrub mocujących (4x30 mm). Rys. 5 i 6
2. Wieszanie okapu: Zawieś korpus okapu na płycie montażowej. Rys. 7
3. Wyjmij filtry tłuszczu i zaznacz od wewnątrz położenie dwóch dodatkowych otworów zabezpieczających.
4. Zdejmij okap, wywierć dwa otwory, włóż kołki i ponownie zawieś okap, aby ostatecznie zamocować go za pomocą dwóch śrub zabezpieczających.

Instalacja kominka dekoracyjnego

1. Wsuń górną część komina (wewnętrzną) na dolną część (zewnętrzną). Zwróć uwagę na położenie otworów wentylacyjnych, w zależności od tego, czy urządzenie jest używane do odprowadzania powietrza, czy do recyrkulacji. Rys. 8
2. Umieść dolną część na okapie. Przymocuj dolny uchwyt ścienny do ściany za pomocą 2 kołków i 2 śrub (4x30 mm). Rys. 9
3. Wysuń górną część komina do żądanej wysokości. Zaznacz i wywierć otwory na górny uchwyt ścienny.
4. Przymocuj górny uchwyt ścienny do ściany za pomocą 2 kołków i 2 śrub (4x30 mm).
5. Przymocuj górną część komina do górnego uchwytu ściennego za pomocą 2 krótkich śrub (4x8 mm). Rys. 10

Kąt zakrzywienia rury wylotowej powietrza nie może być mniejszy niż 120°. Wyrównaj rurę poziomo. Alternatywnie rura powinna być poprowadzona od punktu początkowego do ściany zewnętrznej. Rys. 11
Po instalacji należy upewnić się, że okap jest w pozycji poziomej, aby zapobiec gromadzeniu się tłuszczu tylko po jednej stronie.
Upewnij się, że wybrana do instalacji rura odprowadzająca jest zgodna ze wszystkimi przepisami i jest ognioodporna.

Legenda rysunku 8:
1. Górna część komina (wnętrze)
2. Uchwyt ścienny
3. Dolna część komina (zewnętrzna)

Legenda rysunku 10:
1. Kołek
2. Uchwyt ścienny
3. Śruba (4 mm x 8 mm)
4. Śruba (4 mm x 30 mm)

Instalacja rury odprowadzającej (tryb wyciągania)
Rys. 12
Uwaga: Przed montażem należy usunąć folię ochronną z komina.

1. Instalacja zaworu przeciwzwrotnego: Podłącz zawór do wylotu powietrza okapu.
2. Instalacja rury wyciągowej: Podłącz rurę wyciągową do zaworu przeciwzwrotnego.

Legenda rysunku 13:
1. Zawór jednokierunkowy
2. Wylot powietrza
3. Rura wylotowa

Instalacja filtra aktywnego węgla

Rys. 13

W trybie recyrkulacji należy stosować filtry węglowe, aby wyeliminować niepożądane zapachy jedzenia z powietrza.

1. Przed zamontowaniem filtrów węglowych należy wyjąć filtry przeciwtłuszczowe.
2. Umieść filtr węglowy na osi obudowy wentylatora, wyrównując otwory filtra z osią.
3. Obróć filtr węglowy w kierunku zgodnym z ruchem wskazówek zegara, aż zostanie dobrze zamocowany. Aby go wyjąć, obróć go w kierunku przeciwnym do ruchu wskazówek zegara.
4. Ponownie zainstaluj filtry przeciwtłuszczowe.

Uwaga:

Upewnij się, że filtr jest dobrze zamocowany, aby zapobiec jego odłączeniu się i spowodowaniu zagrożenia.

Należy pamiętać, że moc ssania ulegnie zmniejszeniu w przypadku stosowania filtrów węglowych.

Wymiana żarówki

Rys. 14

Uwaga:
- Wymiana żarówki powinna być wykonywana wyłącznie przez wykwalifikowany personel.
- Przed rozpoczęciem pracy należy odłączyć wszystkie połączenia elektryczne.
- Przed wymianą należy poczekać, aż lampa ostygnie.
- Należy używać rękawiczek, aby uniknąć bezpośredniego kontaktu z rękami, ponieważ może to skrócić żywotność oświetlenia.

1. Wyjmij filtry przeciwtłuszczowe, aby uzyskać dostęp do uchwytu oświetlenia.
2. Zlokalizuj uchwyty oświetlenia. W niektórych modelach uchwyty są zakryte panelem świetlnym, który należy najpierw zdjąć.
3. Odkręć śruby panelu LED i wsporników, odłącz okablowanie lampy i ostrożnie wymień lampę.

4. Po wymianie żarówki ponownie zmontuj wszystkie elementy i upewnij się, że wszystkie śruby są zamocowane w tej samej pozycji.
5. Zawsze używaj tego samego typu i natężenia światła.

4. DZIAŁANIE

Przycisk zasilania

- W trybie gotowości: Naciśnięcie przycisku przez 0,5 sekundy włącza okap kuchenny na niską prędkość.
- Podczas pracy: Krótkie naciśnięcie wyłącza okap kuchenny. Oświetlenie nie wyłącza się po naciśnięciu tej ikony w celu wyłączenia prędkości.
- Długie naciśnięcie (3 sekundy): Wyłącza wszystkie funkcje (silnik i oświetlenie), a okap przechodzi w tryb czuwania.
- Wskaźnik LED: w trybie gotowości świeci na czerwono i wyłącza się podczas pracy.

Przycisk włączania/wyłączania światła

Regulacja tonu:

- Gdy okap znajduje się w trybie czuwania, naciśnij i przytrzymaj przycisk przez 3 sekundy, aby przejść do trybu ustawień. Diody LED na przyciskach + i - będą migać.
- Użyj przycisków + i -, aby wyregulować ton światła w zakresie od 3200 K (ciepłe) do 6500 K (chłodne).

Regulacja jasności:

- W trybie regulacji temperatury, krótkie naciśnięcie przycisku światłą zmienia jasność w następującej kolejności: 100% -> 75% -> 50% -> 75% -> 100%.
- Wyjście z trybu ustawień: Naciśnij i przytrzymaj przycisk oświetlenia, aby zapisać ustawienia i wyjść. Domyślny ton światła to 3200 K.

Przycisk zmniejszania prędkości

Zmniejsza prędkość silnika.

Przycisk zwiększania prędkości

Zwiększa prędkość silnika.

Lampka kontrolna prędkości

Poziom prędkości jest oznaczony kodem kolorów:

- Zielony: Niska prędkość.
- Żółty: Średnia prędkość.
- Niebieski: Wysoka prędkość.
- Niebieski z powolnym miganiem: Booster 1.
- Niebieski z szybkim miganiem: Booster 2.

Wskaźnik powiadomienia o czyszczeniu filtra

Wskaźnik zaświeci się po 20 godzinach łącznego użytkowania.

Przytrzymaj ten przycisk przez 3 sekundy, aby wyłączyć wskaźnik i zresetować licznik godzin. **Przycisk trybu automatycznego (AUTO)**

- Gdy okap znajduje się w trybie czuwania, naciśnij i przytrzymaj ten przycisk przez 1 sekundę, aby włączyć tryb AUTO. Dioda LED przycisku zacznie powoli migać.
- Po 30 sekundach od wykrycia, sygnał dźwiękowy potwierdzi aktywację. Czujnik temperatury automatycznie dostosuje prędkość silnika do wykrytego ciepła.
- Jeśli nie zostanie wykryte ciepło, silnik wyłączy się po 3 minutach.
- W przypadku ręcznego włączenia wentylatora przy aktywnym trybie AUTO, tryb AUTO zostanie wyłączony. Po wyłączeniu wentylatora tryb AUTO zostanie ponownie aktywowany.
- Aby wyłączyć tryb AUTO, należy przytrzymać ten przycisk.

Przycisk funkcji Air Cleaning (oczyszczanie powietrza)

- Gdy okap znajduje się w trybie czuwania, naciśnij i przytrzymaj ten przycisk przez 1 sekundę, aby aktywować tę funkcję.
- Okap będzie pracował z niską prędkością przez 5 minut i zostanie wyłączony na 55 minut. Cykl ten będzie powtarzany w sposób ciągły.
- Podczas 5 minut działania dioda LED na przycisku będzie migać na zielono. Podczas 55-minutowej przerwy dioda LED będzie świecić stałym, zielonym światłem.Jeśli funkcja Air Cleaning jest włączona, a okap zostanie włączony ręcznie, funkcja wyłączy się automatycznie. Jednak po wyłączeniu okapu funkcja zostanie automatycznie włączona ponownie. - Aby wyłączyć tę funkcję, należy przytrzymać przycisk przez 1 sekundę.

Przycisk funkcji Hand Movement Control

Zwiększanie prędkości: W trybie czuwania przesuń dłonią od lewej do prawej nad panelem sterowania, aby włączyć okap i sekwencyjnie zwiększać prędkość (Wyłączone -> Niska -> Średnia -> Wysoka -> Booster 1 -> Booster 2).

Wyłączanie silnika: Podczas pracy należy przesunąć dłonią od prawej do lewej strony, aby wyłączyć silnik.

W trybie czuwania funkcja Hand Movement Control zostanie wyłączona. Naciśnij i przytrzymaj ikonę dotykową „+" przez 3 sekundy, aby włączyć funkcję, i naciśnij i przytrzymaj ponownie przez 3 sekundy, aby ją wyłączyć.

5. ROZWIĄZYWANIE PROBLEMÓW

PROBLEM	PRAWDOPODOBNA PRZYCZYNA	ROZWIĄZANIE
Światło świeci się, ale silnik nie pracuje.	Wentylator jest zablokowany.	Usuń przeszkodę.
	Kondensator jest uszkodzony.	Wymień kondensator, w tym celu skontaktuj się z oficjalnym Serwisem Pomocy Technicznej Cecotec.
	Silnik jest uszkodzony.	Wymień silnik, w tym celu skontaktuj się z oficjalnym Serwisem Pomocy Technicznej Cecotec.
Silnik nie działa, a światło się nie włącza.	Światło jest uszkodzone.	Wymień światło LED, w tym celu skontaktuj się z oficjalnym Serwisem Pomocy Technicznej Cecotec.
	Wtyczka jest poluzowana.	Włóż poprawnie wtyczkę do gniazdka elektrycznego.
Okap wibruje.	Koło wentylatora jest uszkodzone.	Wymień koło wentylatora, w tym celu skontaktuj się z oficjalnym Serwisem Pomocy Technicznej Cecotec.
	Silnik nie jest dobrze zamocowany.	Zamocuj silnik.
	Okap nie jest prawidłowo przymocowany do ściany.	Zamocuj okap.

Dym nie jest prawidłowo odprowadzany.	Odległość między okapem a kuchenką jest duża.	Zmniejsz wysokość okapu.
	Nadmierny przepływ powietrza.	Ogranicz przepływ powietrza, zamykając okna lub drzwi.

6. CZYSZCZENIE I KONSERWACJA

Ostrzeżenie: Przed przystąpieniem do czyszczenia należy wyłączyć okap i odłączyć go od zasilania.

Powierzchnia zewnętrzna:
Powierzchnie zewnętrzne są podatne na zarysowania i plamy. Używaj łagodnych środków czyszczących i natychmiast usuwaj pozostałości substancji alkalicznych lub kwasowych (takich jak sok z cytryny lub ocet).

Powierzchnie ze stali nierdzewnej:
Regularnie czyść specjalnym środkiem do czyszczenia stali nierdzewnej.
Zawsze pocieraj zgodnie z kierunkiem włókien, aby uniknąć zarysowania powierzchni.

Panel sterowania:
Wyczyść wilgotną ściereczką i łagodnym detergentem. Upewnij się, że ściereczka jest dobrze wyciśnięta.
Wytrzyj miękką ściereczką, aby usunąć nadmiar wilgoci.

Filtry przeciwtłuszczowe:
Czyść filtry co miesiąc, aby uniknąć ryzyka pożaru.
Filtry zbierają tłuszcz, dym i kurz, wpływając na wydajność okapu.
Umyj filtry letnią wodą i neutralnym detergentem. Pozostaw je do wyschnięcia przed ponownym włożeniem.
Ostrzeżenie: Nie używaj metalowych gąbek ani rysujących szczotek, ponieważ mogą one trwale uszkodzić powierzchnię filtra.

7. RECYKLING URZĄDZEŃ ELEKTRYCZNYCH I ELEKTRONICZNYCH

Ten symbol oznacza, że zgodnie z obowiązującymi przepisami produkt i/lub baterię/akumulator należy utylizować oddzielnie od odpadów domowych. Kiedy ten produkt osiągnie koniec okresu użytkowania, należy wyjąć baterie/akumulatory i przekazać go do punktu zbiórki wyznaczonego przez lokalne władze.

Aby uzyskać szczegółowe informacje na temat najbardziej odpowiedniego sposobu utylizacji sprzętów elektrycznych i elektronicznych i/lub odpowiednich baterii, konsument powinien skontaktować się z lokalnymi władzami.
Przestrzeganie powyższych wytycznych pomoże chronić środowisko.

8. PRAWA AUTORSKIE

Prawa własności intelektualnej do tekstów tej instrukcji obsługi należą do CECOTEC INNOVACIONES, S.L. Wszelkie prawa zastrzeżone. Treść niniejszej publikacji nie może być, w całości lub w części, powielana, przechowywana w systemie wyszukiwania, przesyłana lub rozpowszechniana za pomocą jakichkolwiek środków (elektronicznych, mechanicznych, fotokopii, nagrywania lub podobnych) bez uprzedniej zgody CECOTEC INNOVACIONES, S.L.

9. UPROSZCZONA DEKLARACJA ZGODNOŚCI UE

CE Niniejszym Cecotec Innovaciones oświadcza, że ten produkt spełnia podstawowe wymogi i jest zgodny z innymi odpowiednimi przepisami obowiązującymi w Unii Europejskiej. Ten produkt został zaprojektowany, wyprodukowany i przetestowany spełniając wymagane normy bezpieczeństwa i jakości. Pełny tekst deklaracji zgodności UE jest dostępny pod następującym adresem internetowym: https://cecotec.es/es/information/declaration-of-conformity

1. SOUČÁSTI A KOMPONENTY

Obr. 1

1. Tlačítko Zap/Vyp
2. Tlačítko zapnutí/vypnutí světla
3. Tlačítko pro snížení rychlosti
4. Tlačítko pro zvýšení rychlosti
5. Tlačítko indikátoru čištění filtru
6. Tlačítko automatického režimu
7. Tlačítko funkce čištění vzduchu
8. Kontrolka rychlosti

Poznámka:
Obrázky v této příručce jsou schematické a nemusí přesně odpovídat obrázku na produktu.

2. PŘED POUŽITÍM

- Tento spotřebič je dodáván v obalu, který jej chrání během přepravy. Vyjměte spotřebič z krabice. Originální krabici a další obalové materiály uložte na bezpečné místo, abyste zabránili poškození spotřebiče v případě jeho budoucí přepravy. Pokud chcete originální obal zlikvidovat, ujistěte se, že jste všechny položky řádně recyklovali.
- Ujistěte se, že všechny díly a komponenty jsou součástí dodávky a v dobrém stavu. Pokud některé chybí nebo jsou ve špatném stavu, okamžitě kontaktujte oficiální technickou podporu společnosti Cecotec.

Obsah krabice:
- Digestoř
- Uživatelská příručka
- 2 uhlíkové filtry (nejsou nainstalovány)
- Návod k použití

- Neodstraňujte sériové číslo z produktu, aby bylo možné vaše zařízení v případě potřeby pomoci řádně dohledat.

3. INSTALACE

POZNÁMKA: Pro zajištění optimálního odsávání vzduchu je nezbytné dodržovat následující pravidla: Nedodržení těchto pokynů sníží výkon a zvýší hladinu hluku digestoře.

- Veškeré instalační práce smí provádět pouze kvalifikovaný elektrikář nebo kvalifikovaná osoba.
- Nepřipojujte výfukové potrubí digestoře k existujícímu ventilačnímu systému používanému pro jiné spotřebiče, například k krbu.
- Na obrázku 2 můžete vidět rozměry digestoře.

Metody větrání

Obr. 3

A. Větrání střechy: Potrubí vychází svisle střechou.
B. Odvětrávací otvor ve zdi: Potrubí vychází vodorovně skrz vnější zeď.
C. Recirkulace (bez odvětrávání): Vzduch je čištěn uhlíkovými filtry (součástí balení, nejsou instalovány) a vrací se do kuchyně. Pro usměrnění vzduchu je nutná clona.

Legenda k obrázku 3:

A. Větrání střechy
   1. Střecha
   2. Větrací potrubí
   3. Zvonek
B. Větrání stěn
   1. Větrací potrubí
   2. Zvonek
   3. Paluba
C. Recirkulace
   1. Deflektor
   2. Zvonek

Požadavky na ventilační systém

- Kouřovod musí vést ven. Nesmí končit na půdě, v podkroví ani v jiném uzavřeném prostoru.
- Používejte pouze pevné kovové větrací potrubí. Plastové nebo flexibilní hliníkové (fóliové) potrubí se nedoporučují.
- Větrací systém musí obsahovat klapku. Pokud je na stěně nebo střeše již klapka vybavena, nepoužívejte tu, která je součástí dodávky digestoře.

- Pro maximalizaci výkonu ventilace:
  - Minimalizujte délku potrubí a počet kolen.
  - Udržujte konstantní průměr potrubí.
  - Všechny spoje utěsněte lepicí páskou, abyste zabránili únikům.
  - Utěsněte vnější stěnu nebo střešní otvor kolem víčka tmelem.
- Digestoř musí být instalována ve výšce 650 až 750 mm nad varnou deskou.

Normy pro optimální odsávání vzduchu

- Úhel ohybu odsávacího potrubí by neměl být menší než 120° a potrubí by mělo od výstupního bodu k vnější stěně směřovat vodorovně nebo vzestupně.
- Po instalaci se ujistěte, že je digestoř vodorovně vyrovnaná, aby se zabránilo hromadění mastnoty na jedné straně.
- Ujistěte se, že zvolené odsávací potrubí splňuje příslušné normy a je požárně odolné.

Instalace digestoře

Hardware součástí dodávky

Obr. 4

A. Rozpěrné hmoždinky (Ø 8 mm) - 9 ks.
B. Upevňovací šrouby (ST4,0 x 30 mm) - 9 ks.
C. Krátké šrouby (ST4,0 x 8 mm) - 4 ks.

Kroky instalace

1. Upevnění montážní desky: Vyvrtejte 3 otvory do zdi, vložte 3 rozpěrné hmoždinky a přišroubujte montážní desku 3 upevňovacími šrouby (4 x 30 mm). Obr. 5 a 6
2. Zavěšení digestoře: Zavěste tělo digestoře na montážní desku. Obr. 7
3. Vyjměte tukové filtry a zevnitř si označte polohu dvou dalších bezpečnostních otvorů.
4. Sejměte kryt, vyvrtejte dva otvory, vložte hmoždinky a kryt znovu zavěste, abyste jej trvale zajistili dvěma bezpečnostními šrouby.

Instalace dekorativního krbu

1. Nasuňte horní (vnitřní) část komína na spodní (vnější) část. Věnujte pozornost poloze větracích otvorů v závislosti na tom, zda je používáte pro odsávání nebo recirkulaci. Obr. 8
2. Umístěte spodní část nad digestoř. Připevněte spodní nástěnný držák ke zdi pomocí 2 hmoždinek a 2 šroubů (4 x 30 mm). Obr. 9
3. Prodlužte horní část komína do požadované výšky. Označte a vyvrtejte otvory pro horní nástěnný držák.
4. Horní nástěnný držák připevněte ke zdi pomocí 2 hmoždinek a 2 vrutů (4x30 mm).
5. Horní část komína připevněte k hornímu nástěnnému držáku dvěma krátkými šrouby (4x8 mm). Obr. 10

Úhel ohybu výstupního vzduchového potrubí by neměl být menší než 120°. Potrubí vyrovnejte vodorovně. Alternativně by potrubí mělo stoupat od počátečního bodu a být vedeno k vnější zdi. Obr. 11
Po instalaci se ujistěte, že je odsavač par vodorovně, aby se zabránilo hromadění mastnoty na jedné straně.
Ujistěte se, že odvodní potrubí vybrané k instalaci splňuje příslušné normy a je požárně odolné.

Legenda k obrázku 8:
1. Horní část komína (uvnitř)
2. Nástěnný držák
3. Spodní část komína (vnější)

Legenda k obrázku 10:
1. Svazek
2. Nástěnný držák
3. Šroub (4 mm x 8 mm)
4. Šroub (4 mm x 30 mm)

Instalace odsávací trubice (režim odsávání)
Obr. 12
Poznámka: Před instalací odstraňte z krbu ochrannou fólii.

1. Instalace zpětného ventilu: Připojte ventil k výstupu vzduchu z digestoře.
2. Montáž výfukového potrubí: Připojte výfukové potrubí k zpětnému ventilu.

Legenda k obrázku 13:
1. Jednocestný ventil
2. Výstup vzduchu
3. Výfukové potrubí

Instalace filtru s aktivním uhlím
Obr. 13
Při použití v recirkulačním režimu by se měly používat uhlíkové filtry k odstranění nepříjemných pachů jídla ze vzduchu.

1. Před instalací uhlíkových filtrů vyjměte tukové filtry.
2. Umístěte uhlíkový filtr na hřídel skříně ventilátoru a zarovnejte otvory ve filtru s hřídelí.

3. Otáčejte uhlíkovým filtrem ve směru hodinových ručiček, dokud nebude bezpečně upevněn. Chcete-li jej vyjmout, otočte jím proti směru hodinových ručiček.
4. Znovu nainstalujte tukové filtry.

Poznámka:
Ujistěte se, že je filtr řádně zajištěn, aby se zabránilo jeho odpojení a vzniku nebezpečí.
Upozorňujeme, že při použití uhlíkových filtrů se sníží sací výkon.

Výměna světla
Obr. 14
Poznámka:
- Výměnu osvětlení by měl provádět pouze kvalifikovaný personál.
- Než začnete, odpojte všechna elektrická připojení.
- Před výměnou nechte světlo vychladnout.
- Abyste se vyhnuli přímému kontaktu s rukama, je třeba nosit rukavice, protože by to mohlo zkrátit životnost osvětlení.

1. Pro přístup k držákům osvětlení vyjměte tukové filtry.
2. Vyhledejte držáky světel. U některých modelů jsou držáky zakryty světelným panelem, který je nutné nejprve odstranit.
3. Odstraňte šrouby z LED panelu a držáků, odpojte kabeláž od světla a opatrně světlo vyměňte.
4. Po výměně žárovky vše znovu sestavte a ujistěte se, že všechny šrouby jsou utaženy ve stejné poloze.
5. Pro výměnu vždy používejte stejný typ a proud světla.

4. PROVOZ

Tlačítko Zap/Vyp
- Z pohotovostního režimu: Stisknutím na 0,5 sekundy se digestoř zapne na nízkou rychlost.
- Během provozu: Krátkým stisknutím se digestoř vypne. Stisknutím této ikony pro vypnutí rychlosti se osvětlení nevypne.
- Dlouhé stisknutí (3 sekundy): Vypne všechny funkce (motor a světlo) a digestoř přejde do pohotovostního režimu.
- LED indikátor: v pohotovostním režimu svítí červeně a během provozu zhasne.

Tlačítko zapnutí/vypnutí světla

Nastavení teploty barev:

- S digestoří v pohotovostním režimu stiskněte a podržte tlačítko po dobu 3 sekund pro vstup do režimu nastavení. LED diody na tlačítkách + a - budou blikat.
- Pomocí tlačítek + a - nastavte teplotu světla od 3200 K (teplé) do 6500 K (studené).

Nastavení jasu:

- V režimu nastavení teploty krátkým stisknutím tlačítka osvětlení se mění intenzita jasu v následujícím pořadí: 100 % -> 75 % -> 50 % -> 75 % -> 100 %.
- Ukončení režimu nastavení: Stiskněte a podržte tlačítko osvětlení pro uložení nastavení a ukončení. Výchozí teplota světla je 3200K.

Tlačítko pro snížení rychlosti

Snižte otáčky motoru.

Tlačítko pro zvýšení rychlosti

Zvyšuje otáčky motoru.

Kontrolka rychlosti

Úroveň rychlosti je označena barevným kódem:

- Zelená: Nízká rychlost.
- Žlutá: Střední rychlost.
- Modrá: Vysoká rychlost.
- Pomalu blikající modře: Posilovač 1.
- Rychle blikající modře: Booster 2.

Indikátor čistoty filtru

Kontrolka se rozsvítí po 20 hodinách kumulativního používání.
Stisknutím a podržením tohoto tlačítka po dobu 3 sekund vypnete indikátor a vynulujete počítadlo hodin.

Tlačítko automatického režimu (AUTO)

- Pokud je digestoř v pohotovostním režimu, stiskněte a podržte toto tlačítko po dobu 1 sekundy pro aktivaci režimu AUTO. LED dioda tlačítka bude pomalu blikat.
- Po 30 sekundách detekce se ozve pípnutí potvrzující aktivaci. Tepelný senzor automaticky upraví otáčky motoru na základě detekovaného tepla.
- Pokud není detekováno žádné teplo, motor se po 3 minutách vypne.

- Pokud ventilátor zapnete ručně, když je aktivní režim AUTO, režim AUTO se deaktivuje. Po vypnutí ventilátoru se režim AUTO znovu aktivuje.
- Chcete-li deaktivovat režim AUTO, stiskněte a podržte toto tlačítko.

Tlačítko funkce čištění vzduchu

- S zvonkem v pohotovostním režimu stiskněte a podržte toto tlačítko po dobu 1 sekundy pro aktivaci této funkce.
- Digestoř bude pracovat na nízkou rychlost po dobu 5 minut a poté se na 55 minut vypne. Tento cyklus se bude nepřetržitě opakovat.
- Během 5minutového běhu bude LED dioda tlačítka blikat zeleně. Během 55minutové pauzy bude LED dioda svítit trvale zeleně.Pokud je aktivována funkce Air Cleaning a digestoř je zapnuta ručně, funkce se automaticky zastaví. Avšak když se digestoř vypne, funkce se automaticky obnoví.

- Chcete-li funkci deaktivovat, stiskněte a podržte tlačítko po dobu 1 sekundy.

Funkční tlačítko pro ovládání pohybem ruky

Zvýšení rychlosti: V pohotovostním režimu přejetím ruky zleva doprava po ovládacím panelu zapnete digestoř a postupně zvyšte rychlost (Vypnuto -> Nízká -> Střední -> Vysoká -> Zesilovač 1 -> Zesilovač 2).

Vypnutí motoru: Během provozu vypněte motor pohybem ruky zprava doleva.

V pohotovostním režimu se funkce Hand Movement Control deaktivuje. Stiskněte a podržte dotykovou ikonu "+" po dobu 3 sekund pro aktivaci funkce a stiskněte znovu na 3 sekundy pro její deaktivaci.

5. ŘEŠENÍ PROBLÉMŮ

PROBLÉM	MOŽNÁ PŘÍČINA	ŘEŠENÍ
Kontrolka se rozsvítí, ale motor neběží.	Větrání je zablokované.	Odstraňte překážku.
	Kondenzátor je rozbitý.	Vyměňte kondenzátor. Chcete-li tak učinit, kontaktujte oficiální technickou podporu společnosti Cecotec.
	Motor je rozbitý.	Vyměňte motor. Chcete-li tak učinit, kontaktujte oficiální technickou podporu společnosti Cecotec.

Motor neběží a kontrolka se nerozsvítí.	Světlo je rozbité.	Vyměňte LED světlo; v tomto případě kontaktujte oficiální technickou podporu společnosti Cecotec.
	Zástrčka je uvolněná.	Zajistěte zástrčku v elektrické zásuvce.
Zvonek vibruje.	Kolo ventilátoru je poškozené.	Vyměňte kolo ventilátoru. Chcete-li tak učinit, kontaktujte oficiální technickou podporu společnosti Cecotec.
	Motor není správně zajištěn.	Zajistěte motor.
	Digestoř není správně připevněna ke zdi.	Zajistěte zvonek.
Kouř není správně odsáván.	Vzdálenost mezi digestoří a sporákem je velká.	Snižte výšku kapoty.
	Nadměrné proudění vzduchu.	Snižte proudění vzduchu zavřením oken nebo dveří.

6. ČIŠTĚNÍ A ÚDRŽBA

Varování: Před prováděním jakýchkoli úklidových prací vypněte a odpojte odsavač par ze zásuvky.

Vnější povrchy:
Vnější povrchy jsou náchylné k poškrábání a skvrnám. Používejte jemné čisticí prostředky a ihned odstraňte zbytky alkalických nebo kyselých látek (jako je citronová šťáva nebo ocet).

Povrchy z nerezové oceli:
Pravidelně čistěte speciálním čističem nerezové oceli.
Vždy třete ve směru vláken, abyste nepoškrábali povrch.

Ovládací panel:
Čistěte vlhkým hadříkem a jemným čisticím prostředkem. Ujistěte se, že je hadřík dobře vyždímaný.
Osušte měkkým hadříkem, abyste odstranili přebytečnou vlhkost.

Tukové filtry:
Abyste předešli nebezpečí požáru, čistěte filtry každý měsíc.
Filtry zachycují mastnotu, kouř a prach, což ovlivňuje účinnost digestoře.
Filtry omyjte teplou vodou a jemným čisticím prostředkem. Před opětovným vložením je nechte uschnout na vzduchu.

Varování: Nepoužívejte kovové drátěnky ani abrazivní kartáče, protože by mohly trvale poškodit povrch filtru.

7. RECYKLACE ELEKTRICKÝCH A ELEKTRONICKÝCH ZAŘÍZENÍ

Tento symbol označuje, že v souladu s platnými předpisy musí být výrobek a/nebo baterie likvidovány odděleně od domovního odpadu. Po skončení životnosti výrobku je nutné baterie vyjmout a odvézt je na sběrné místo určené místními úřady.
Pro podrobné informace o nejvhodnějším způsobu likvidace elektrických a elektronických zařízení a/nebo baterií by se spotřebitelé měli obrátit na své místní úřady.
Dodržování výše uvedených pokynů pomůže chránit životní prostředí.

8. AUTORSKÁ PRÁVA

Práva duševního vlastnictví k textům v této příručce patří společnosti CECOTEC INNOVACIONES, SL. Všechna práva vyhrazena. Obsah této publikace nesmí být, ať už zcela nebo zčásti, reprodukován, ukládán do vyhledávacího systému, přenášen ani distribuován žádnými prostředky (elektronickými, mechanickými, kopírováním, nahráváním nebo podobnými) bez předchozího souhlasu společnosti CECOTEC INNOVACIONES, SL.

9. ZJEDNODUŠENÉ PROHLÁŠENÍ EU O SHODĚ

CE Společnost Cecotec Innovaciones tímto prohlašuje, že tento výrobek splňuje základní požadavky a další příslušná ustanovení předpisů platných v Evropské unii. Tento výrobek byl navržen, vyroben a testován v souladu s požadovanými bezpečnostními a kvalitativními normami. Úplné znění prohlášení EU o shodě naleznete na následující webové adrese: https://cecotec.es/es/information/declaration-of-conformity

1. PARÇALAR VE BILEŞENLER

Şekil 1

1. Açma/Kapama düğmesi
2. Işık açma/kapama düğmesi
3. Hız azaltma düğmesi
4. Hız artırma düğmesi
5. Filtre temizleme gösterge düğmesi
6. Otomatik mod düğmesi
7. Hava Temizleme fonksiyon düğmesi
8. Hız gösterge ışığı

Not:
Bu kılavuzda yer alan grafikler şematik gösterimlerdir ve üründeki grafiklerle birebir aynı olmayabilir.

2. KULLANMADAN ÖNCE

- Bu cihaz, nakliye sırasında cihazı korumak için tasarlanmış bir ambalajla birlikte gelir. Cihazı kutusundan çıkarın. Gelecekte taşımanız gerekirse, cihazın hasar görmesini önlemek için orijinal kutuyu ve diğer ambalaj malzemelerini güvenli bir yerde saklamak isteyebilirsiniz. Orijinal ambalajı atmak isterseniz, lütfen tüm malzemeleri uygun şekilde geri dönüştürdüğünüzden emin olun.
- Tüm parça ve bileşenlerin eksiksiz ve iyi durumda olduğundan emin olun. Eksik veya kötü durumda olan parçalar varsa, derhal Cecotec'in resmi Teknik Destek Servisi ile iletişime geçin.

Kutu içeriği:
- Davlumbaz
- Kullanıcı Kılavuzu
- 2 Karbon filtre (takılı değil)
- Kullanım kılavuzu

- Yardıma ihtiyaç duymanız halinde ekipmanınızın doğru bir şekilde izlenebilmesi için seri numarasını üründen çıkarmayın.

3. KURULUM

NOT: Optimum hava tahliyesi sağlamak için aşağıdaki kurallara uyulması şarttır: Bu talimatlara uyulmaması, davlumbazın performansını düşürecek ve gürültü seviyesini artıracaktır.

- Tüm montaj çalışmaları yalnızca kalifiye bir elektrikçi veya kalifiye bir kişi tarafından yapılmalıdır.
- Davlumbaz egzoz borusunu şömine gibi başka bir cihaz için kullanılan mevcut bir havalandırma sistemine bağlamayın.
- Şekil 2'de davlumbazın ölçülerini görebilirsiniz.

Havalandırma yöntemleri

Şekil 3

A. Çatı havalandırması: Kanal çatıdan dikey olarak çıkar.
B. Duvar Havalandırması: Kanal, dış duvardan yatay olarak çıkar.
C. Devridaim (bacasız): Hava, karbon filtreleri (dahildir, takılı değildir) ile arıtılarak mutfağa geri gönderilir. Havayı yönlendirmek için bir deflektör gereklidir.

Şekil 3'ün açıklaması:

A. Çatı havalandırması
   1. Çatı
   2. Havalandırma kanalı
   3. Zil
B. Duvar havalandırması
   1. Havalandırma kanalı
   2. Zil
   3. Güverte
C. Devridaim
   1. Deflektör
   2. Zil

Havalandırma sistemi gereksinimleri

- Baca dışarıya doğru açılmalıdır. Çatı katı, tavan arası veya başka bir kapalı alanda sonlanmamalıdır.
- Sadece sert metal havalandırma kanalları kullanın. Plastik veya esnek alüminyum (folyo) kanallar önerilmez.
- Havalandırma sisteminde bir damper bulunmalıdır. Duvar veya tavan kaplamasında zaten varsa, davlumbazla birlikte verilen damperi kullanmayın.

- Havalandırma performansını en üst düzeye çıkarmak için:
  - Kanal uzunluğunu ve dirsek sayısını en aza indirin.
  - Sabit bir kanal çapı koruyun.
  - Sızıntıları önlemek için tüm bağlantıları bantla kapatın.
  - Kapağın etrafındaki dış duvar veya çatı açıklığını kalafatla kapatın.
- Davlumbazın ocak üstünden 650-750 mm yüksekliğe monte edilmesi gerekmektedir.

Optimum hava tahliyesi için standartlar

- Hava tahliye borusunun bükülme açısı 120°'den az olmamalı ve boru, çıkış noktasından dış duvara kadar yatay veya yukarı doğru bir yol izlemelidir.
- Montajdan sonra, yağın bir tarafta birikmesini önlemek için davlumbazın yatay olarak düz olduğundan emin olun.
- Seçilen davlumbazın ilgili standartlara uygun ve yangına dayanıklı olduğundan emin olun.

Davlumbazın takılması

Donanım dahil

Şekil 4

A. Genleşme tapaları (Ø 8 mm) - 9 adet.
B. Sabitleme vidaları (ST4.0 x 30 mm) - 9 adet.
C. Kısa vidalar (ST4.0 x 8 mm) - 4 adet.

Kurulum adımları

1. Montaj plakasının sabitlenmesi: Duvara 3 delik açın, 3 genleşme dübeli takın ve montaj plakasını 3 sabitleme vidasıyla (4 x 30 mm) yerine vidalayın. Şekil 5 ve 6
2. Kaputun asılması: Kaput gövdesini montaj plakasına asın. Şekil 7
3. Yağ filtrelerini çıkarın ve içeriden iki adet ilave emniyet deliğinin yerini işaretleyin.
4. Kaputu çıkarın, iki deliği delin, tapaları takın ve kaputu tekrar asarak iki emniyet vidasıyla kalıcı olarak sabitleyin.

Dekoratif şöminenin kurulumu

1. Bacanın üst (iç) kısmını alt (dış) kısmın üzerine kaydırın. Havalandırma deliklerinin, hava tahliyesi mi yoksa hava devridaimi mi için kullandığınıza bağlı olarak konumlarına dikkat edin. Şekil 8
2. Alt kısmı davlumbazın üzerine yerleştirin. Alt duvar braketini 2 dübel ve 2 vida (4 x 30 mm) kullanarak duvara sabitleyin. Şekil 9
3. Bacanın üst kısmını istediğiniz yüksekliğe kadar uzatın. Üst duvar braketi için delikleri işaretleyin ve delin.

4. Üst duvar braketini 2 adet dübel ve 2 adet vida (4x30 mm) ile duvara sabitleyin.
5. Bacanın üst kısmını iki kısa vidayla (4x8 mm) üst duvar braketine sabitleyin. Şekil 10

Hava çıkış kanalının dirsek açısı 120°'den az olmamalıdır. Kanalı yatay olarak hizalayın. Alternatif olarak, kanal başlangıç noktasından yükselerek dış duvara yönlendirilmelidir. Şekil 11
Montajdan sonra davlumbazın yatay konumda olmasına dikkat edin, böylece bir tarafında yağ birikmesi önlenir.
Montajı yapılacak egzoz kanalının ilgili standartlara uygun ve yangına dayanıklı olmasına dikkat edilmelidir.

Şekil 8'in açıklaması:
1. Bacanın üstü (içeride)
2. Duvara montaj
3. Bacanın altı (dışarıdan)

Şekil 10'un açıklaması:
1. Tampon
2. Duvara montaj
3. Vida (4 mm x 8 mm)
4. Vida (4 mm x 30 mm)

Ekstraksiyon tüpünün takılması (Ekstraksiyon modu)
Şekil 12
Not: Şömineyi monte etmeden önce koruyucu filmi çıkarın.

1. Geri dönüşsüz valfin takılması: Valfi davlumbazın hava çıkışına bağlayın.
2. Egzoz borusu montajı: Egzoz borusunu geri dönüşsüz valfe bağlayın.

Şekil 13'ün açıklaması:
1. Tek yönlü vana
2. Hava çıkışı
3. Egzoz borusu

Aktif karbon filtresinin takılması
Şekil 13
Devir daim modunda kullanıldığında, havadaki hoş olmayan yiyecek kokularını gidermek için karbon filtreler kullanılmalıdır.

1. Karbon filtreleri takmadan önce yağ filtrelerini çıkarın.
2. Karbon filtreyi fan gövdesi şaftına yerleştirin ve filtredeki delikleri şaftla hizalayın.
3. Kömür filtresini güvenli bir şekilde sabitlenene kadar saat yönünde çevirin. Çıkarmak için saat yönünün tersine çevirin.
4. Yağ filtrelerini tekrar takın.

Not:
Filtrenin yerinden çıkıp tehlike yaratmasını önlemek için düzgün bir şekilde sabitlendiğinden emin olun.
Karbon filtre kullanıldığında emiş gücünün azalacağını lütfen unutmayın.

Işık değişimi
Şekil 14
Not:
- Işık değişimi sadece kalifiye personel tarafından yapılmalıdır.
- Başlamadan önce tüm elektrik bağlantılarını kesin.
- Tekrar yerine takmadan önce ışığın soğumasını bekleyin.
- Aydınlatmanın ömrünü kısaltabileceğinden, doğrudan el temasından kaçınmak için eldiven giyilmelidir.

1. Işık braketlerine erişmek için yağ filtrelerini çıkarın.
2. Işık braketlerini bulun. Bazı modellerde, braketler önce çıkarılması gereken bir ışık paneliyle kaplıdır.
3. LED panelden ve braketlerden vidaları çıkarın, kabloları ışıktan ayırın ve ışığı dikkatlice yerine takın.
4. Lambayı değiştirdikten sonra her şeyi tekrar monte edin ve tüm vidaların aynı pozisyonda sabitlendiğinden emin olun.
5. Değiştirme sırasında daima aynı tip ve amperdeki lambayı kullanın.

4. OPERASYON

Açma/Kapama Düğmesi
- Bekleme modundan: 0,5 saniyelik bir basış davlumbazı düşük hızda çalıştırır.
- Çalışma sırasında: Kısa süreli basıldığında davlumbaz kapanır. Hızı kapatmak için bu simgeye basıldığında aydınlatma kapanmaz.
- Uzun basış (3 saniye): Tüm fonksiyonları (motor ve ışık) kapatır ve davlumbaz bekleme moduna girer.
- LED göstergesi: Bekleme modunda kırmızıdır ve çalışma sırasında söner.

Işık açma/kapama düğmesi

Renk sıcaklığı ayarı:

- Davlumbaz bekleme modundayken, ayar moduna girmek için düğmeyi 3 saniye basılı tutun. + ve - düğmelerinin üzerindeki LED'ler yanıp sönecektir.
- Işık sıcaklığını 3200K (sıcak) ile 6500K (soğuk) arasında ayarlamak için + ve - düğmelerini kullanın.

Parlaklık ayarı:

- Sıcaklık ayarlama modunda, aydınlatma düğmesine kısa süreli basıldığında parlaklık yoğunluğu şu sırayla değişir: %100 -> %75 -> %50 -> %75 -> %100.
- Ayar modundan çıkış: Ayarları kaydedip çıkmak için aydınlatma düğmesini basılı tutun. Varsayılan ışık sıcaklığı 3200K'dir.

Hız azaltma düğmesi

Motor devrini azaltın.

Hız artırma düğmesi

Motor devrini arttırır.

Hız gösterge ışığı

Hız seviyesi bir renk koduyla gösterilir:

- Yeşil: Düşük hız.
- Sarı: Orta hız.
- Mavi: Yüksek hız.
- Yavaş Yanıp Sönen Mavi: Güçlendirici 1.
- Hızlı Yanıp Sönen Mavi: Güçlendirici 2.

Filtre Temizlik Göstergesi

Gösterge 20 saatlik toplam kullanımdan sonra yanar.

Göstergeyi kapatmak ve saat sayacını sıfırlamak için bu düğmeye 3 saniye basılı tutun.

Otomatik Mod Düğmesi (AUTO)

- Davlumbaz bekleme modundayken, OTOMATİK modunu etkinleştirmek için bu düğmeye 1 saniye basılı tutun. Düğmenin LED'i yavaşça yanıp sönecektir.
- 30 saniyelik algılamanın ardından, aktivasyonu onaylayan bir bip sesi duyulur. Termal sensör, algılanan ısıya göre motor hızını otomatik olarak ayarlar.

- Eğer ısı algılanmazsa motor 3 dakika sonra kapanacaktır.
- AUTO modu etkinken fanı manuel olarak çalıştırırsanız, AUTO modu devre dışı kalır. Fanı kapattığınızda, AUTO modu yeniden etkinleşir.
- AUTO modunu devre dışı bırakmak için bu düğmeye basılı tutun.

Hava Temizleme fonksiyon düğmesi

- Zil bekleme modundayken bu fonksiyonu aktif hale getirmek için bu butona 1 saniye basılı tutun.
- Davlumbaz 5 dakika boyunca düşük hızda çalışacak ve ardından 55 dakika boyunca kapanacaktır. Bu döngü sürekli tekrarlanacaktır.
- 5 dakikalık koşu boyunca, düğmenin LED'i yeşil renkte yanıp sönecektir. 55 dakikalık duraklama boyunca ise LED sabit yeşil renkte kalacaktır.Air Cleaning işlevi etkinleştirilirse ve aspiratör manuel olarak açılırsa, işlev otomatik olarak duracaktır. Ancak aspiratör kapatıldığında, işlev otomatik olarak devam edecektir.
- Fonksiyonu devre dışı bırakmak için düğmeye 1 saniye basılı tutun.

El hareketi kontrol fonksiyonu düğmesi

Hızı artırın: Bekleme modunda, davlumbazı açmak için elinizi kontrol panelinin üzerinde soldan sağa doğru kaydırın ve hızı sırayla artırın (Kapalı -> Düşük -> Orta -> Yüksek -> Güçlendirici 1 -> Güçlendirici 2).

Motoru kapatın: Çalışma sırasında elinizi sağdan sola doğru hareket ettirerek motoru kapatın.

Bekleme modunda, Hand Movement Control işlevi devre dışı kalacaktır. İşlevi etkinleştirmek için "+" dokunmatik simgesini 3 saniye basılı tutun ve devre dışı bırakmak için tekrar 3 saniye basın.

5. PROBLEM ÇÖZME

SORUN	OLASI NEDEN	ÇÖZÜM
Işık yanıyor ama motor çalışmıyor.	Havalandırma tıkalı.	Engeli kaldırın.
	Kondansatör bozulmuş.	Kondansatörü değiştirin. Bunun için Cecotec'in resmi Teknik Destek Servisi ile iletişime geçin.
	Motor bozuldu.	Motoru değiştirin. Bunun için Cecotec'in resmi Teknik Destek Servisi ile iletişime geçin.

Motor çalışmıyor ve ışık yanmıyor.	Işık kırıldı.	LED ışığını değiştirin; bunu yapmak için Cecotec'in resmi Teknik Destek Servisi ile iletişime geçin.
	Fiş gevşek.	Fişi prize takın.
Çan titreşir.	Fan çarkı hasarlı.	Fan pervanesini değiştirin. Bunun için Cecotec'in resmi Teknik Destek Servisi ile iletişime geçin.
	Motor düzgün bir şekilde sabitlenmemiş.	Motoru sabitleyin.
	Davlumbaz duvara düzgün şekilde sabitlenmemiş.	Zili sabitleyin.
Duman düzgün tahliye edilmiyor.	Davlumbaz ile soba arasındaki mesafe fazladır.	Kaputun yüksekliğini azaltın.
	Aşırı hava akışı.	Pencereleri veya kapıları kapatarak hava akışını azaltın.

6. TEMIZLIK VE BAKIM

Uyarı: Herhangi bir temizlik işlemi yapmadan önce davlumbazı kapatın ve fişini çekin.

Dış Yüzeyler:
Dış yüzeyler çizilmelere ve lekelere karşı hassastır. Hafif temizlik maddeleri kullanın ve alkali veya asidik maddelerin (limon suyu veya sirke gibi) kalıntılarını hemen temizleyin.

Paslanmaz Çelik Yüzeyler:
Özel bir paslanmaz çelik temizleyicisi ile düzenli olarak temizleyin.
Yüzeyin çizilmesini önlemek için daima liflerin yönünde ovalayın.

Kontrol Paneli:
Nemli bir bez ve hafif bir deterjanla temizleyin. Bezin iyice sıkıldığından emin olun.
Fazla nemi almak için yumuşak bir bezle kurulayın.

Yağ Filtreleri:
Yangın tehlikesini önlemek için filtreleri her ay temizleyin.
Filtreler yağ, duman ve tozu toplayarak davlumbazın verimliliğini olumsuz etkiler.
Filtreleri ılık su ve yumuşak bir deterjanla yıkayın. Tekrar takmadan önce hava ile kurumasını bekleyin.

Uyarı: Filtre yüzeyine kalıcı hasar verebileceğinden metal ovma telleri veya aşındırıcı fırçalar kullanmayın.

7. ELEKTRIKLI VE ELEKTRONIK EKIPMANLARIN GERI DÖNÜŞÜMÜ

Bu sembol, geçerli düzenlemelere uygun olarak, ürün ve/veya pilin evsel atıklardan ayrı olarak atılması gerektiğini belirtir. Bu ürün kullanım ömrünü tamamladığında, pilleri çıkarmalı ve yerel makamlarca belirlenen bir toplama noktasına götürmelisiniz.
Elektrikli ve elektronik cihazların ve/veya pillerin en uygun şekilde nasıl bertaraf edileceğine ilişkin detaylı bilgi için tüketicilerin yerel yetkililerle iletişime geçmeleri gerekmektedir.
Yukarıdaki kurallara uymak çevrenin korunmasına yardımcı olacaktır.

8. TELIF HAKKI

Bu kılavuzdaki metinlerin fikri mülkiyet hakları CECOTEC INNOVACIONES, SL'ye aittir. Tüm hakları saklıdır. Bu yayının içeriği, CECOTEC INNOVACIONES, SL'nin önceden izni olmaksızın hiçbir şekilde (elektronik, mekanik, fotokopi, kayıt veya benzeri) çoğaltılamaz, bir erişim sisteminde saklanamaz, iletilemez veya dağıtılamaz.

9. BASITLEŞTIRILMIŞ AB UYGUNLUK BEYANI

CE Cecotec Innovaciones, bu ürünün Avrupa Birliği'nde geçerli yönetmeliklerin temel gerekliliklerine ve diğer ilgili hükümlerine uygun olduğunu beyan eder. Bu ürün, gerekli güvenlik ve kalite standartlarına uygun olarak tasarlanmış, üretilmiş ve test edilmiştir. AB Uygunluk Beyanı'nın tam metnine şu web adresinden ulaşabilirsiniz: https://cecotec.es/es/information/declaration-of-conformity

1. ΜΕΡΗ ΚΑΙ ΕΞΑΡΤΗΜΑΤΑ

Σχήμα 1

1. Κουμπί ενεργοποίησης/απενεργοποίησης
2. Κουμπί ενεργοποίησης/απενεργοποίησης φωτισμού
3. Κουμπί μείωσης ταχύτητας
4. Κουμπί αύξησης ταχύτητας
5. Κουμπί ένδειξης καθαρισμού φίλτρου
6. Κουμπί αυτόματης λειτουργίας
7. Κουμπί λειτουργίας καθαρισμού αέρα
8. Λυχνία ένδειξης ταχύτητας

Σημείωμα:
Τα γραφικά σε αυτό το εγχειρίδιο είναι σχηματικές αναπαραστάσεις και ενδέχεται να μην αντιστοιχούν ακριβώς σε αυτά που απεικονίζονται στο προϊόν.

2. ΠΡΙΝ ΑΠΟ ΤΗ ΧΡΗΣΗ

- Αυτή η συσκευή διατίθεται σε συσκευασία σχεδιασμένη να την προστατεύει κατά τη μεταφορά. Αφαιρέστε τη συσκευή από το κουτί της. Ίσως θελήσετε να αποθηκεύσετε το αρχικό κουτί και άλλα είδη συσκευασίας σε ασφαλές μέρος για να αποφύγετε ζημιές στη συσκευή σε περίπτωση που χρειαστεί να τη μεταφέρετε στο μέλλον. Εάν επιθυμείτε να απορρίψετε την αρχική συσκευασία, βεβαιωθείτε ότι έχετε ανακυκλώσει όλα τα είδη σωστά.
- Βεβαιωθείτε ότι όλα τα εξαρτήματα και τα εξαρτήματα περιλαμβάνονται και βρίσκονται σε καλή κατάσταση. Εάν λείπουν ή βρίσκονται σε κακή κατάσταση, επικοινωνήστε αμέσως με την επίσημη Υπηρεσία Τεχνικής Υποστήριξης της Cecotec.

Περιεχόμενα κουτιού:
- Απορροφητήρας
- Εγχειρίδιο χρήστη
- 2 φίλτρα άνθρακα (δεν έχουν εγκατασταθεί)
- Εγχειρίδιο οδηγιών

- Μην αφαιρείτε τον σειριακό αριθμό από το προϊόν, ώστε να είναι δυνατή η σωστή ιχνηλάτηση του εξοπλισμού σας σε περίπτωση που χρειαστείτε βοήθεια.

3. ΕΓΚΑΤΑΣΤΑΣΗ

ΣΗΜΕΙΩΣΗ: Για να διασφαλίσετε τη βέλτιστη εξαγωγή αέρα, είναι απαραίτητο να συμμορφώνεστε με τους ακόλουθους κανόνες: Η μη τήρηση αυτών των οδηγιών θα μειώσει την απόδοση και θα αυξήσει το επίπεδο θορύβου του απορροφητήρα.

- Όλες οι εργασίες εγκατάστασης πρέπει να εκτελούνται μόνο από εξειδικευμένο ηλεκτρολόγο ή εξειδικευμένο άτομο.
- Μην συνδέετε τον σωλήνα εξάτμισης του απορροφητήρα σε υπάρχον σύστημα εξαερισμού που χρησιμοποιείται για άλλη συσκευή, όπως τζάκι.
- Στο σχήμα 2, μπορείτε να δείτε τις διαστάσεις του απορροφητήρα.

Μέθοδοι αερισμού

Σχήμα 3

A. Αερισμός στέγης: Ο αγωγός εξέρχεται κάθετα μέσω της στέγης.
B. Αεραγωγός τοίχου: Ο αγωγός εξέρχεται οριζόντια μέσω ενός εξωτερικού τοίχου.
C. Ανακυκλοφορία (χωρίς εξαερισμό): Ο αέρας καθαρίζεται από φίλτρα άνθρακα (περιλαμβάνονται, δεν είναι εγκατεστημένα) και επιστρέφει στην κουζίνα. Απαιτείται ένας εκτροπέας για την κατεύθυνση του αέρα.

Υπόμνημα για το Σχήμα 3:

A. Αερισμός στέγης
   1. Στέγη
   2. Αγωγός εξαερισμού
   3. Κουδούνι
B. Αερισμός τοίχου
   1. Αγωγός εξαερισμού
   2. Κουδούνι
   3. Κατάστρωμα
C. Ανακυκλοφορία
   1. Εκτροπέας
   2. Κουδούνι

Απαιτήσεις συστήματος εξαερισμού

- Η καμινάδα πρέπει να οδηγεί προς τα έξω. Δεν πρέπει να καταλήγει σε σοφίτα, πατάρι ή άλλο κλειστό χώρο.

- Χρησιμοποιείτε μόνο άκαμπτους μεταλλικούς αγωγούς εξαερισμού. Δεν συνιστώνται πλαστικοί ή εύκαμπτοι αγωγοί αλουμινίου (αλουμινόχαρτο).
- Το σύστημα εξαερισμού πρέπει να περιλαμβάνει κλαπέτο. Εάν ο τοίχος ή το κάλυμμα της οροφής διαθέτει ήδη ένα, μην χρησιμοποιήσετε αυτό που παρέχεται με τον απορροφητήρα.
- Για να μεγιστοποιήσετε την απόδοση αερισμού:
  - Ελαχιστοποιήστε το μήκος του αγωγού και τον αριθμό των γωνιών.
  - Διατηρήστε σταθερή τη διάμετρο του αγωγού.
  - Σφραγίστε όλες τις συνδέσεις με ταινία αγωγών για να αποφύγετε διαρροές.
  - Σφραγίστε το εξωτερικό τοίχωμα ή το άνοιγμα της οροφής γύρω από το καπάκι με στεγανωτικό.
- Ο απορροφητήρας πρέπει να εγκατασταθεί σε ύψος μεταξύ 650 και 750 mm πάνω από την εστία.

Πρότυπα για βέλτιστη εξαγωγή αέρα

- Η γωνία κάμψης του σωλήνα εξαγωγής αέρα δεν πρέπει να είναι μικρότερη από 120° και ο σωλήνας πρέπει να διατηρεί οριζόντια ή ανοδική διαδρομή από το σημείο εξόδου έως τον εξωτερικό τοίχο.
- Μετά την εγκατάσταση, βεβαιωθείτε ότι ο απορροφητήρας είναι επίπεδος οριζόντια για να αποφύγετε τη συσσώρευση λίπους στη μία πλευρά.
- Βεβαιωθείτε ότι ο επιλεγμένος αγωγός εξαγωγής συμμορφώνεται με τα σχετικά πρότυπα και είναι πυράντοχος.

Εγκατάσταση του απορροφητήρα

Περιλαμβάνεται υλικό

Σχήμα 4

A. Βύσματα επέκτασης (Ø 8 mm) - 9 τεμ.
B. Βίδες στερέωσης (ST4.0 x 30 mm) - 9 τεμ.
C. Κοντές βίδες (ST4.0 x 8 mm) - 4 τεμ.

Βήματα εγκατάστασης

1. Στερέωση της πλάκας στήριξης: Ανοίξτε 3 τρύπες στον τοίχο, τοποθετήστε 3 βύσματα διαστολής και βιδώστε την πλάκα στήριξης στη θέση της με 3 βίδες στερέωσης (4 x 30 mm). Σχήμα 5 και 6
2. Κρεμάστε τον απορροφητήρα: Κρεμάστε το σώμα του απορροφητήρα στην πλάκα στήριξης. Εικ. 7
3. Αφαιρέστε τα φίλτρα λίπους και σημειώστε τη θέση των δύο πρόσθετων οπών ασφαλείας από μέσα.

4. Αφαιρέστε τον απορροφητήρα, ανοίξτε τις δύο τρύπες, τοποθετήστε τα βύσματα και κρεμάστε ξανά τον απορροφητήρα για να τον ασφαλίσετε μόνιμα με τις δύο βίδες ασφαλείας.

Εγκατάσταση διακοσμητικού τζακιού

1. Σύρετε το πάνω (εσωτερικό) τμήμα της καμινάδας πάνω από το κάτω (εξωτερικό) τμήμα. Προσέξτε τη θέση των σχισμών εξαερισμού, ανάλογα με το αν τις χρησιμοποιείτε για εξαγωγή ή ανακυκλοφορία. Εικ. 8
2. Τοποθετήστε το κάτω τμήμα πάνω από τον απορροφητήρα. Στερεώστε την κάτω βάση τοίχου στον τοίχο με 2 ούπα και 2 βίδες (4 x 30 mm). Εικ. 9
3. Επεκτείνετε το πάνω τμήμα της καμινάδας στο επιθυμητό ύψος. Σημειώστε και τρυπήστε τις τρύπες για την πάνω βάση τοίχου.
4. Στερεώστε την επάνω βάση τοίχου στον τοίχο με 2 ούπα και 2 βίδες (4x30 mm).
5. Στερεώστε το πάνω τμήμα της καμινάδας στην πάνω βάση τοίχου με δύο κοντές βίδες (4x8 mm). Σχήμα 10

Η γωνία της καμπύλης του αγωγού εξόδου αέρα δεν πρέπει να είναι μικρότερη από 120°. Ευθυγραμμίστε τον αγωγό οριζόντια. Εναλλακτικά, ο αγωγός θα πρέπει να ανυψώνεται από το σημείο εκκίνησης και να κατευθύνεται προς έναν εξωτερικό τοίχο. Εικ. 11
Μετά την εγκατάσταση, βεβαιωθείτε ότι ο απορροφητήρας είναι οριζόντιος για να αποτρέψετε τη συσσώρευση λίπους στη μία πλευρά.
Βεβαιωθείτε ότι ο αγωγός εξαγωγής που έχει επιλεγεί για εγκατάσταση συμμορφώνεται με τα σχετικά πρότυπα και είναι πυράντοχος.

Υπόμνημα για το Σχήμα 8:

1. Κορυφή της καμινάδας (εσωτερικά)
2. Βάση τοίχου
3. Κάτω μέρος της καμινάδας (εξωτερικά)

Υπόμνημα για το Σχήμα 10:

1. Στουπί
2. Βάση τοίχου
3. Βίδα (4 mm x 8 mm)
4. Βίδα (4 mm x 30 mm)

Εγκατάσταση του σωλήνα εξαγωγής (Λειτουργία εξαγωγής)
Σχήμα 12
Σημείωση: Αφαιρέστε την προστατευτική μεμβράνη από το τζάκι πριν από την εγκατάσταση.

1. Εγκατάσταση της βαλβίδας αντεπιστροφής: Συνδέστε τη βαλβίδα στην έξοδο αέρα του απορροφητήρα.
2. Εγκατάσταση σωλήνα εξάτμισης: Συνδέστε τον σωλήνα εξάτμισης στη βαλβίδα αντεπιστροφής.

Υπόμνημα για το Σχήμα 13:
1. Μονόδρομη βαλβίδα
2. Έξοδος αέρα
3. Σωλήνας εξάτμισης

Εγκατάσταση του φίλτρου ενεργού άνθρακα

Σχήμα 13

Όταν χρησιμοποιείται σε λειτουργία ανακυκλοφορίας, τα φίλτρα άνθρακα θα πρέπει να χρησιμοποιούνται για την απομάκρυνση δυσάρεστων οσμών τροφίμων από τον αέρα.

1. Αφαιρέστε τα φίλτρα λίπους πριν εγκαταστήσετε τα φίλτρα άνθρακα.
2. Τοποθετήστε το φίλτρο άνθρακα στον άξονα του περιβλήματος του ανεμιστήρα, ευθυγραμμίζοντας τις οπές στο φίλτρο με τον άξονα.
3. Γυρίστε το φίλτρο άνθρακα δεξιόστροφα μέχρι να ασφαλίσει καλά. Για να το αφαιρέσετε, γυρίστε το αριστερόστροφα.
4. Επανατοποθετήστε τα φίλτρα λίπους.

Σημείωμα:

Βεβαιωθείτε ότι το φίλτρο είναι σωστά στερεωμένο για να αποτρέψετε την αποσύνδεσή του και την πρόκληση κινδύνου.

Λάβετε υπόψη ότι η ισχύς αναρρόφησης θα μειωθεί όταν χρησιμοποιείτε φίλτρα άνθρακα.

Αντικατάσταση φωτισμού

Σχήμα 14

Σημείωμα:

- Η αντικατάσταση του φωτισμού πρέπει να πραγματοποιείται μόνο από εξειδικευμένο προσωπικό.
- Πριν ξεκινήσετε, αποσυνδέστε όλες τις ηλεκτρικές συνδέσεις.
- Αφήστε το φωτιστικό να κρυώσει πριν το αντικαταστήσετε.
- Πρέπει να φοράτε γάντια για να αποφύγετε την άμεση επαφή με τα χέρια, καθώς αυτό μπορεί να μειώσει τη διάρκεια ζωής του φωτιστικού.

1. Αφαιρέστε τα φίλτρα λίπους για να αποκτήσετε πρόσβαση στις βάσεις στήριξης των φώτων.
2. Εντοπίστε τις βάσεις στήριξης των φώτων. Σε ορισμένα μοντέλα, οι βάσεις στήριξης καλύπτονται από ένα πάνελ φώτων που πρέπει πρώτα να αφαιρεθεί.
3. Αφαιρέστε τις βίδες από τον πίνακα LED και τις βάσεις στήριξης, αποσυνδέστε την καλωδίωση από το φως και επανατοποθετήστε προσεκτικά το φως.
4. Επανασυναρμολογήστε τα πάντα αφού αντικαταστήσετε τη λάμπα και βεβαιωθείτε ότι έχετε στερεώσει όλες τις βίδες στην ίδια θέση.
5. Χρησιμοποιείτε πάντα τον ίδιο τύπο και ένταση φωτός για αντικατάσταση.

4. ΛΕΙΤΟΥΡΓΙΑ

Κουμπί ενεργοποίησης/απενεργοποίησης

- Από την κατάσταση αναμονής: Ένα πάτημα 0,5 δευτερολέπτου ενεργοποιεί τον απορροφητήρα σε χαμηλή ταχύτητα.
- Κατά τη λειτουργία: Ένα σύντομο πάτημα απενεργοποιεί τον απορροφητήρα. Πατώντας αυτό το εικονίδιο για να απενεργοποιήσετε την ταχύτητα δεν απενεργοποιείται ο φωτισμός.
- Παρατεταμένο πάτημα (3 δευτερόλεπτα): Απενεργοποιεί όλες τις λειτουργίες (μοτέρ και φως) και ο απορροφητήρας εισέρχεται σε λειτουργία αναμονής.
- Ένδειξη LED: σε κατάσταση αναμονής είναι κόκκινη και σβήνει κατά τη λειτουργία.

Κουμπί ενεργοποίησης/απενεργοποίησης φωτισμού

Ρύθμιση θερμοκρασίας χρώματος:

- Με τον απορροφητήρα σε λειτουργία αναμονής, πατήστε παρατεταμένα το κουμπί για 3 δευτερόλεπτα για να μεταβείτε στη λειτουργία ρύθμισης. Οι λυχνίες LED στα κουμπιά + και - θα αναβοσβήσουν.
- Χρησιμοποιήστε τα κουμπιά + και - για να ρυθμίσετε τη θερμοκρασία φωτός από 3200K (ζεστό) έως 6500K (δροσερό).

Ρύθμιση φωτεινότητας:

- Στη λειτουργία ρύθμισης θερμοκρασίας, ένα σύντομο πάτημα στο κουμπί φωτισμού αλλάζει την ένταση της φωτεινότητας με την ακόλουθη σειρά: 100% -> 75% -> 50% -> 75% -> 100%.
- Έξοδος από τη λειτουργία ρύθμισης: Πατήστε παρατεταμένα το κουμπί φωτισμού για

να αποθηκεύσετε τις ρυθμίσεις και να πραγματοποιήσετε έξοδο. Η προεπιλεγμένη θερμοκρασία φωτός είναι 3200K.

Κουμπί μείωσης ταχύτητας
Μειώστε τις στροφές του κινητήρα.

Κουμπί αύξησης ταχύτητας
Αυξάνει την ταχύτητα του κινητήρα.

Λυχνία ένδειξης ταχύτητας
Το επίπεδο ταχύτητας υποδεικνύεται από έναν χρωματικό κώδικα:
- Πράσινο: Χαμηλή ταχύτητα.
- Κίτρινο: Μεσαία ταχύτητα.
- Μπλε: Υψηλή ταχύτητα.
- Αργό μπλε που αναβοσβήνει: Ενισχυτής 1.
- Γρήγορο μπλε που αναβοσβήνει: Ενισχυτής 2.

Δείκτης Καθαριότητας Φίλτρου
Η ένδειξη ανάβει μετά από 20 ώρες αθροιστικής χρήσης.
Πατήστε παρατεταμένα αυτό το κουμπί για 3 δευτερόλεπτα για να απενεργοποιήσετε την ένδειξη και να μηδενίσετε το μετρητή ωρών.

Κουμπί Αυτόματης Λειτουργίας (AUTO)
- Με τον απορροφητήρα σε λειτουργία αναμονής, πατήστε παρατεταμένα αυτό το κουμπί για 1 δευτερόλεπτο για να ενεργοποιήσετε την AYTOMATH λειτουργία. Η λυχνία LED του κουμπιού θα αναβοσβήνει αργά.
- Μετά από 30 δευτερόλεπτα ανίχνευσης, ένα ηχητικό σήμα θα επιβεβαιώσει την ενεργοποίηση. Ο θερμικός αισθητήρας θα προσαρμόσει αυτόματα την ταχύτητα του κινητήρα με βάση την ανιχνευόμενη θερμότητα.
- Εάν δεν ανιχνευθεί θερμότητα, ο κινητήρας θα σβήσει μετά από 3 λεπτά.
- Εάν ενεργοποιήσετε χειροκίνητα τον ανεμιστήρα ενώ η λειτουργία AUTO είναι ενεργή, η λειτουργία AUTO θα απενεργοποιηθεί. Όταν απενεργοποιήσετε τον ανεμιστήρα, η λειτουργία AUTO θα επανενεργοποιηθεί.
- Για να απενεργοποιήσετε την AYTOMATH λειτουργία, πατήστε παρατεταμένα αυτό το κουμπί.

Κουμπί λειτουργίας καθαρισμού αέρα
- Με το κουδούνι σε λειτουργία αναμονής, πατήστε παρατεταμένα αυτό το κουμπί για 1

δευτερόλεπτο για να ενεργοποιήσετε αυτήν τη λειτουργία.

- Ο απορροφητήρας θα λειτουργεί σε χαμηλή ταχύτητα για 5 λεπτά και στη συνέχεια θα απενεργοποιείται για 55 λεπτά. Αυτός ο κύκλος θα επαναλαμβάνεται συνεχώς.
- Κατά τη διάρκεια της 5λεπτης λειτουργίας, η λυχνία LED του κουμπιού θα αναβοσβήνει με πράσινο χρώμα. Κατά τη διάρκεια της 55λεπτης παύσης, η λυχνία LED θα παραμείνει σταθερά αναμμένη με πράσινο χρώμα.Εάν η λειτουργία Air Cleaning είναι

ενεργοποιημένη και η απορροφητική κουκούλα ενεργοποιηθεί χειροκίνητα, η λειτουργία θα σταματήσει αυτόματα. Ωστόσο, όταν η κουκούλα απενεργοποιηθεί, η λειτουργία θα επανεκκινηθεί αυτόματα.

- Για να απενεργοποιήσετε τη λειτουργία, πατήστε παρατεταμένα το κουμπί για 1 δευτερόλεπτο.

Κουμπί λειτουργίας ελέγχου κίνησης χεριού

Αύξηση ταχύτητας: Σε λειτουργία αναμονής, σύρετε το χέρι σας από αριστερά προς τα δεξιά πάνω από τον πίνακα ελέγχου για να ενεργοποιήσετε τον απορροφητήρα και να αυξήσετε διαδοχικά την ταχύτητα (Απενεργοποίηση -> Χαμηλή -> Μεσαία -> Υψηλή -> Ενισχυτής 1 -> Ενισχυτής 2).

Σβήστε τον κινητήρα: Κατά τη λειτουργία, σύρετε το χέρι σας από δεξιά προς τα αριστερά για να σβήσετε τον κινητήρα.

Σε κατάσταση αναμονής, η λειτουργία Hand Movement Control θα απενεργοποιηθεί.

Πατήστε και κρατήστε πατημένο το εικονίδιο «+» για 3 δευτερόλεπτα για να ενεργοποιήσετε τη λειτουργία και πατήστε ξανά για 3 δευτερόλεπτα για να την απενεργοποιήσετε.

5. ΕΠΙΛΥΣΗ ΠΡΟΒΛΗΜΑΤΩΝ

ΠΡΟΒΛΗΜΑ	ΠΙΘΑΝΗ ΑΙΤΙΑ	ΔΙΑΛΥΜΑ
Το φως ανάβει αλλά ο κινητήρας δεν λειτουργεί.	Ο εξαερισμός είναι μπλοκαρισμένος.	Αφαιρέστε το εμπόδιο.
	Ο πυκνωτής είναι σπασμένος.	Αντικαταστήστε τον πυκνωτή. Για να το κάνετε αυτό, επικοινωνήστε με την επίσημη Υπηρεσία Τεχνικής Υποστήριξης της Cecotec.
	Ο κινητήρας είναι χαλασμένος.	Αντικαταστήστε τον κινητήρα. Για να το κάνετε αυτό, επικοινωνήστε με την επίσημη Υπηρεσία Τεχνικής Υποστήριξης της Cecotec.

Ο κινητήρας δεν λειτουργεί και η λυχνία δεν ανάβει.	Το φως είναι σπασμένο.	Αντικαταστήστε τη λυχνία LED. Για να το κάνετε αυτό, επικοινωνήστε με την επίσημη Υπηρεσία Τεχνικής Υποστήριξης της Cecotec.
	Το βύσμα είναι χαλαρό.	Ασφαλίστε το φις στην πρίζα.
Το κουδούνι δονείται.	Ο τροχός του ανεμιστήρα έχει υποστεί ζημιά.	Αντικαταστήστε την φτερωτή του ανεμιστήρα. Για να το κάνετε αυτό, επικοινωνήστε με την επίσημη Υπηρεσία Τεχνικής Υποστήριξης της Cecotec.
	Ο κινητήρας δεν είναι σωστά ασφαλισμένος.	Ασφαλίστε τον κινητήρα.
	Ο απορροφητήρας δεν είναι σωστά στερεωμένος στον τοίχο.	Ασφαλίστε το κουδούνι.
Ο καπνός δεν εξάγεται σωστά.	Η απόσταση μεταξύ της κουκούλας και της σόμπας είναι μεγάλη.	Μειώστε το ύψος της κουκούλας.
	Υπερβολική ροή αέρα.	Μειώστε τη ροή του αέρα κλείνοντας παράθυρα ή πόρτες.

6. ΚΑΘΑΡΙΣΜΟΣ ΚΑΙ ΣΥΝΤΗΡΗΣΗ

Προειδοποίηση: Απενεργοποιήστε και αποσυνδέστε τον απορροφητήρα από την πρίζα πριν εκτελέσετε οποιεσδήποτε εργασίες καθαρισμού.

Εξωτερικές επιφάνειες:
Οι εξωτερικές επιφάνειες είναι ευαίσθητες σε γρατσουνιές και λεκέδες. Χρησιμοποιήστε ήπια καθαριστικά και αφαιρέστε αμέσως υπολείμματα αλκαλικών ή όξινων ουσιών (όπως χυμό λεμονιού ή ξύδι).

Επιφάνειες από ανοξείδωτο χάλυβα:
Καθαρίζετε τακτικά με ένα ειδικό καθαριστικό για ανοξείδωτο χάλυβα.
Τρίβετε πάντα προς την κατεύθυνση των ινών για να αποφύγετε το ξύσιμο της επιφάνειας.

Πίνακας ελέγχου:
Καθαρίστε με ένα υγρό πανί και ήπιο απορρυπαντικό. Βεβαιωθείτε ότι το πανί είναι καλά στυμμένο.
Στεγνώστε με ένα μαλακό πανί για να αφαιρέσετε την υπερβολική υγρασία.

Φίλτρα λίπους:
Καθαρίζετε τα φίλτρα κάθε μήνα για να αποφύγετε κινδύνους πυρκαγιάς.
Τα φίλτρα συλλέγουν γράσο, καπνό και σκόνη, επηρεάζοντας την απόδοση του απορροφητήρα.
Πλύνετε τα φίλτρα με χλιαρό νερό και ήπιο απορρυπαντικό. Αφήστε τα να στεγνώσουν στον αέρα πριν τα αντικαταστήσετε.

Προειδοποίηση: Μην χρησιμοποιείτε μεταλλικά σφουγγάρια τριψίματος ή λειαντικές βούρτσες, καθώς ενδέχεται να προκαλέσουν μόνιμη ζημιά στην επιφάνεια του φίλτρου.

7. ΑΝΑΚΥΚΛΩΣΗ ΗΛΕΚΤΡΙΚΟΥ ΚΑΙ ΗΛΕΚΤΡΟΝΙΚΟΥ ΕΞΟΠΛΙΣΜΟΥ

Αυτό το σύμβολο υποδεικνύει ότι, σύμφωνα με τους ισχύοντες κανονισμούς, το προϊόν ή/και η μπαταρία πρέπει να απορρίπτονται ξεχωριστά από τα οικιακά απορρίμματα. Όταν το προϊόν φτάσει στο τέλος της ωφέλιμης διάρκειας ζωής του, πρέπει να αφαιρέσετε τις μπαταρίες και να τις παραδώσετε σε σημείο συλλογής που έχει οριστεί από τις τοπικές αρχές.
Για λεπτομερείς πληροφορίες σχετικά με τον καταλληλότερο τρόπο απόρριψης ηλεκτρικού και ηλεκτρονικού εξοπλισμού ή/και μπαταριών, οι καταναλωτές θα πρέπει να επικοινωνήσουν με τις τοπικές αρχές.
Η τήρηση των παραπάνω οδηγιών θα βοηθήσει στην προστασία του περιβάλλοντος.

8. ΠΝΕΥΜΑΤΙΚΑ ΔΙΚΑΙΩΜΑΤΑ

Τα δικαιώματα πνευματικής ιδιοκτησίας επί των κειμένων αυτού του εγχειριδίου ανήκουν στην CECOTEC INNOVACIONES, SL. Με επιφύλαξη παντός δικαιώματος. Απαγορεύεται η αναπαραγωγή, η αποθήκευση σε σύστημα ανάκτησης, η μετάδοση ή η διανομή του περιεχομένου αυτής της έκδοσης, εν όλω ή εν μέρει, με οποιονδήποτε τρόπο (ηλεκτρονικό, μηχανικό, φωτοτυπικό, ηχογραφητικό ή παρόμοιο) χωρίς την προηγούμενη άδεια της CECOTEC INNOVACIONES, SL.

9. ΑΠΛΟΥΣΤΕΥΜΕΝΗ ΔΗΛΩΣΗ ΣΥΜΜΟΡΦΩΣΗΣ ΕΕ

CE Η Cecotec Innovaciones δηλώνει με την παρούσα ότι το παρόν προϊόν συμμορφώνεται με τις βασικές απαιτήσεις και άλλες σχετικές διατάξεις των κανονισμών που ισχύουν στην Ευρωπαϊκή Ένωση. Το παρόν προϊόν έχει σχεδιαστεί, κατασκευαστεί και δοκιμαστεί σύμφωνα με τα απαιτούμενα πρότυπα ασφάλειας και ποιότητας. Το πλήρες κείμενο της Δήλωσης Συμμόρφωσης ΕΕ βρίσκεται στην ακόλουθη διεύθυνση ιστού: https://cecotec.es/es/information/declaration-of-conformity

CATALÀ

1. PECES I COMPONENTS

Fig. 1

1. Botó d'encesa/apagada
2. Botó d'encesa/apagada de la llum
3. Botó de reducció de la velocitat
4. Botó d'augment de la velocitat
5. Botó indicador de neteja del filtre
6. Botó de manera automàtica
7. Botó de la funció d'Air Cleaning
8. Indicador lluminós de velocitat

Nota:
Els gràfics d'aquest manual són representacions esquemàtiques i potser no coincideixen exactament amb els del producte.

2. ABANS DE FER SERVIR

- Aquest aparell presenta un embalatge dissenyat per protegir-lo durant el transport. Traieu l'aparell de la caixa. Podeu desar la caixa original i altres elements de l'embalatge en un lloc segur per prevenir danys a l'aparell si necessiteu transportar-lo en el futur. Si voleu desfer-vos de l'embalatge original, assegureu-vos de reciclar tots els elements correctament.
- Assegureu-vos que totes les peces i els components estan inclosos i en bon estat. Si en faltés algun o no estiguessin en bon estat, contacteu de forma immediata amb el Servei d'Atenció Tècnica oficial de Cecotec.

Contingut de la caixa:
- Campana extractora
- Manual d'usuari
- 2 Filtres de carboni (no instal·lats)
- Manual d'instruccions

- No traieu el número de sèrie del producte, per poder mantenir una correcta traçabilitat del vostre equip en cas de sol·licitar assistència.

3. INSTAL·LACIÓ

NOTA: Per garantir una extracció òptima de l'aire, és imprescindible respectar les normes següents: L'incompliment d'aquestes instruccions reduirà el rendiment i augmentarà el nivell de soroll de la campana extractora.

- Totes les feines d'instal·lació han de ser realitzades únicament per un electricista qualificat o una persona qualificada.
- No connecteu el tub d'escapament de la campana a un sistema de ventilació existent que s'utilitzi per a un altre dispositiu, com ara una xemeneia.
- A la figura 2, podeu observar les dimensions de la campana extractora.

Mètodes de ventilació

Fig. 3

A. Ventilació per teulada: El conducte surt verticalment a través de la teulada.
B. Ventilació per paret: El conducte surt horitzontalment mitjançant una paret exterior.
C. Recirculació (sense ventilació): L'aire es purifica mitjançant filtres de carbó (inclosos, no instal·lats) i es torna a la cuina. Cal un deflector per dirigir l'aire.

Llegenda de la figura 3:

A. Ventilació per la teulada
   1. Teulada
   2. Conducte de ventilació
   3. Campana
B. Ventilació per la paret
   1. Conducte de ventilació
   2. Campana
   3. Coberta
C. Recirculació
   1. Deflector
   2. Campana

Requisits del sistema de ventilació

- La sortida de fums ha de portar a l'exterior. No heu d'acabar en un àtic, golfes o un altre espai tancat.
- Utilitzeu únicament conductes de ventilació metàl·lics i rígids. No es recomana utilitzar conductes de plàstic o d'alumini flexible (tipus foil).
- El sistema de ventilació ha dincloure un regulador de tir (damper). Si la tapa de la paret o

de la teulada ja en disposa, no utilitzeu la que se subministra amb la campana.
- Per maximitzar el rendiment de la ventilació:
  - Minimitzeu la longitud del conducte i el nombre de colzes.
  - Mantingueu un diàmetre de conducte constant.
  - Segelli totes les connexions amb cinta adhesiva per a conductes per evitar fuites.
  - Segelleu amb massilla l'obertura exterior de la paret o la teulada al voltant de la tapa.
- La campana s'ha d'instal·lar a una alçada entre 650 i 750 mm sobre la placa de cocció.

Normes per a una extracció d'aire òptima
- L'angle de curvatura del tub d'extracció d'aire no ha de ser inferior a 120° i el tub ha de mantenir una trajectòria horitzontal o ascendent des del punt de sortida fins a la paret exterior.
- Després de la instal·lació, assegureu-vos que la campana estigui anivellada horitzontalment per evitar l'acumulació de greix en un costat.
- Assegureu-vos que el conducte dextracció seleccionat compleix amb les normes pertinents i és resistent al foc.

Instal·lació de la campana

Cargols inclosos

Fig. 4

A. Tacs d'expansió (Ø 8 mm) - 9 u.
B. Cargols de fixació (ST4.0 x 30 mm) - 9 u.
C. Cargols curts (ST4.0 x 8 mm) - 4 u.

Passos d'instal·lació
1. Fixar la placa de muntatge: Taladre 3 orificis a la paret, inseriu 3 tacs d'expansió i cargoli la placa de muntatge amb 3 cargols de fixació (4x30 mm). Fig. 5 i 6
2. Penjar la campana: Pengeu el cos de la campana a la placa de muntatge. Fig. 7
3. Traieu els filtres de greix i marqueu des de l'interior la posició dels dos orificis de seguretat addicionals.
4. Traieu la campana, talareu els dos orificis, inseriu els tacs i torneu a penjar la campana per fixar-la definitivament amb els dos cargols de seguretat.

Instal·lació de la xemeneia decorativa
1. Feu lliscar el tram superior de la xemeneia (interior) sobre el tram inferior (exterior). Pareu atenció a la posició de les ranures de ventilació, depenent de l'ús per a extracció o recirculació. Fig. 8
2. Col·loqueu el tram inferior sobre la campana. Fixeu el suport de paret inferior a la paret amb 2 tacs i 2 cargols (4x30 mm). Fig. 9

3. Esteneu el tram superior de la xemeneia fins a l'alçada desitjada. Marqueu i taladre els orificis per al suport de paret superior.
4. Fixeu el suport de paret superior a la paret amb 2 tacs i 2 cargols (4x30 mm).
5. Fixeu el tram superior de la xemeneia al suport de paret superior amb 2 cargols curts (4x8 mm). Fig. 10

L'angle de la corba del conducte de sortida d'aire no ha de ser inferior a 120 º. Alineeu el conducte horitzontalment. Com a alternativa, el conducte ha de pujar des del punt de partida i conduir-se fins a una paret exterior. Fig. 11

Després de la instal·lació, assegureu-vos que la campana extractora estigui en posició horitzontal per evitar que el greix s'acumuli en un sol costat.

Assegureu-vos que el conducte de sortida seleccionat per a la instal·lació compleixi les normes pertinents i sigui resistent al foc.

Llegenda de la figura 8:

1. Part superior de la xemeneia (interior)
2. Suport de paret
3. Part inferior de la xemeneia (exterior)

Llegenda de la figura 10:

1. Tac
2. Suport de paret
3. Cargol (4 mm x 8 mm)
4. Cargol (4 mm x 30 mm)

Instal·lació del tub d'extracció (Mode d'extracció)

Fig. 12

Nota: Traieu el film protector de la xemeneia abans de la instal·lació.

1. Instal·lació de la vàlvula antiretorn: Acobla la vàlvula a la boca de sortida d'aire de la campana.
2. Instal·lació del tub d'escapament: Connecteu el tub d'extracció a la vàlvula antiretorn.

Llegenda de la figura 13:

1. Vàlvula unidireccional
2. Sortida d´ aire
3. Tub d'escapament

Instal·lació del filtre de carboni activat

Fig. 13

Quan s'utilitza en mode de recirculació, cal fer ús de filtres de carbó per eliminar olors desagradables dels aliments a l'aire.

1. Traieu els filtres de greix abans d'instal·lar els filtres de carbó.
2. Col·loqueu el filtre de carbó a l'eix de la carcassa del ventilador, alineant els orificis del filtre amb l'eix.
3. Gireu el filtre de carbó en sentit horari fins que quedi ben fixat. Per retirar-lo, gireu-lo en sentit antihorari.
4. Torneu a instal·lar els filtres de greix.

Nota:

Assegureu-vos que el filtre estigui ben assegurat per evitar que es desconnecti i causi un perill.

Tingueu en compte que la potència de succió es reduirà quan s'utilitzin filtres de carbó.

Reemplaçament de la llum

Fig. 14

Nota:

- La substitució de la llum ha de ser realitzada únicament per personal qualificat.
- Abans de començar, desconnecteu totes les connexions elèctriques.
- Deixeu que la llum es refredi abans de reemplaçar-la.
- S'han de fer servir guants per evitar el contacte directe amb les mans, ja que això pot escurçar la vida útil de la il·luminació.

1. Traieu els filtres de greix per accedir als suports dels llums.
2. Localitzeu els suports dels llums. En alguns models, els suports estan coberts per un panell de llum que cal retirar primer.
3. Desmunteu els cargols del panell LED i els suports, desconnecteu el cablejat de la llum i substituïu la llum amb compte.
4. Reassembleu-ho tot després de reemplaçar el llum i assegureu-vos de fixar tots els cargols en la mateixa posició.
5. Utilitzeu sempre el mateix tipus i amperatge de llum per al reemplaçament.

4. FUNCIONAMENT

Botó d'encesa/apagada

- Des d'espera: Una pulsació de 0,5 segons encén la campana extractora a velocitat baixa.
- Durant el funcionament: Una pulsació curta apaga la campana extractora. La il·luminació no s'apaga en prémer aquesta icona per apagar la velocitat.
- Polsació llarga (3 segons): Apaga totes les funcions (motor i llum) i la campana entra en espera.
- Indicador LED: en espera és de color vermell i s'apaga durant el funcionament.

Botó d'encesa/apagada de la llum

Ajust de temperatura de color:

- Amb la campana en mode d'espera, manteniu premut el botó durant 3 segons per accedir al mode d'ajustament. Els LED dels botons + i - parpellejaran.
- Utilitzeu els botons + i - per regular la temperatura de la llum de 3200K (càlida) a 6500K (freda).

Ajust de brillantor:

- Dins del mode d'ajust de temperatura, una pulsació curta sobre el botó d'il·luminació canvia la intensitat de la brillantor a la següent seqüència: 100% -> 75% -> 50% -> 75% -> 100%.
- Sortir del mode d'ajustament: Mantingueu premut el botó d'il·luminació per desar la configuració i sortir. La temperatura de llum predeterminada és de 3200K.

Botó de reducció de la velocitat

Disminueix la velocitat del motor.

Botó d'augment de la velocitat

Augmenta la velocitat del motor.

Indicador lluminós de velocitat

El nivell de velocitat s'indica mitjançant un codi de colors:

- Verd: Velocitat baixa.
- Groc: Velocitat mitjana.
- Blau: Velocitat alta.
- Blau amb parpelleig lent: Booster 1.
- Blau amb parpelleig ràpid: Booster 2.

Indicador de Neteja del Filtre

L□indicador s□encén després de 20 hores d□ús acumulat.

Manteniu premut aquest botó durant 3 segons per apagar l'indicador i reiniciar el comptador d'hores.

Botó Mode Automàtic (AUTO)

- Amb la campana en mode d'espera, manteniu premut aquest botó durant 1 segon peractivar el mode AUTO. El LED del botó mostrarà un parpelleig lent.
- Després de 30 segons de detecció, un xiulet confirmarà l'activació. El sensor tèrmic ajustarà automàticament la velocitat del motor en funció de la calor detectada.
- Si no es detecta calor, el motor s'apagarà després de 3 minuts.
- Si activeu el ventilador manualment mentre el mode AUTO estigui actiu, el mode AUTO es desactivarà. En apagar el ventilador, el mode AUTO es reactivarà.
- Per desactivar el mode AUTO, manteniu premut aquest botó.

Botó funció Air Cleaning

- Amb la campana en mode d'espera, manteniu premut aquest botó durant 1 segon per activar aquesta funció.
- La campana funcionarà a velocitat baixa durant 5 minuts i s'apagarà durant 55 minuts. Aquest cicle es repetirà contínuament.
- Durant els 5 minuts de funcionament, el LED del botó parpellejarà en verd. Durant els 55 minuts de pausa, el LED romandrà en verd fix.Si la funció Air Cleaning està activada i la campana extractora s'encén manualment, la funció s'aturarà de manera automàtica. No obstant això, quan la campana s'apagui, la funció es reprendrà automàticament.
- Per desactivar la funció, manteniu premut el botó durant 1 segon.

Botó funció Hand movement control

Augmentar velocitat: En mode d'espera, passeu la mà d'esquerra a dreta sobre el tauler de control per encendre la campana i augmentar seqüencialment la velocitat (Apagat -> Baixa -> Mitjana -> Alta -> Booster 1 -> Booster 2).

Apagar motor: Durant el funcionament, passeu la mà de dreta a esquerra per apagar el motor.

Mantingueu premuda la icona tàctil «+» durant 3 segons per activar la funció i torneu a prémer-la durant 3 segons per desactivar-la.

5. RESOLUCIÓ DE PROBLEMES

PROBLEMA	CAUSA POSSIBLE	SOLUCIÓ
La llum s'encén, però el motor no funciona.	La ventilació està bloquejada.	Traieu l'obstrucció.
	El condensador està trencat.	Reemplaceu el condensador, poseu-vos en contacte amb el Servei d'Assistència Tècnica oficial de Cecotec.
	El motor està trencat.	Reemplaceu el motor, poseu-vos en contacte amb el Servei d'Assistència Tècnica oficial de Cecotec.
El motor no funciona i la llum no s'encén.	La llum està trencada.	Reemplaceu la llum LED, poseu-vos en contacte amb el Servei d'Assistència Tècnica oficial de Cecotec.
	L'endoll està solt.	Assegureu l'endoll a la presa de corrent.
La campana vibra.	La roda del ventilador està malmesa.	Reemplaceu la roda del ventilador, poseu-vos en contacte amb el Servei d'Assistència Tècnica oficial de Cecotec.
	El motor no està ben fixat.	Assegureu el motor.
	La campana no està ben fixada a la paret.	Assegureu-vos la campana.
El fum no s'extreu correctament.	La distància entre la campana i la cuina és gran.	Reduïu l'alçada de la campana.
	Excés de flux daire.	Reduïu el flux d'aire tancant finestres o portes.

6. NETEJA I MANTENIMENT

Advertència: Apagueu i desendolleu la campana abans de realitzar qualsevol tasca de neteja.

Superfícies Exteriors:
Les superfícies exteriors són susceptibles a ratllades i taques. Utilitzeu agents de neteja suaus i elimineu immediatament els residus de substàncies alcalines o àcides (com suc de llimona o vinagre).

Superfícies d'acer inoxidable:
Netegeu regularment amb un netejador específic per a acer inoxidable.
Fregueu sempre en la direcció de la veta per evitar ratllar la superfície.

Panell de Control:
Netegeu amb un drap humit i detergent suau. Assegureu-vos que el drap estigui ben escorregut.
Assequi amb un drap suau per eliminar l'excés d'humitat.

Filtres de Greix:
Netegeu els filtres cada mes per evitar riscos d'incendi.
Els filtres recullen greix, fum i pols, afectant l'eficiència de la campana.
Renti els filtres amb aigua tèbia i detergent neutre. Deixeu-los assecar a l'aire abans de tornar a col·locar-los.

Advertència: No utilitzeu fregalls metàl·lics ni raspalls abrasius, ja que podrien danyar permanentment la superfície del filtre.

7. RECICLATGE DAPARELLS ELÈCTRICS I ELECTRÒNICS

Aquest símbol indica que, d'acord amb les normatives aplicables, el producte i/o la bateria s'han de rebutjar de manera independent dels residus domèstics. Quan aquest producte arribi al final de la seva vida útil, hauràs d'extreure les piles/bateries/acumuladors i portar-lo a un punt de recollida designat per les autoritats locals.
Per obtenir informació detallada sobre la forma més adequada de rebutjar els aparells elèctrics i electrònics i/o les bateries corresponents, el consumidor haurà de contactar amb les autoritats locals.
El compliment de les pautes anteriors ajudarà a protegir el medi ambient.

8. COPYRIGHT

Els drets de propietat intel·lectual sobre els textos del manual pertanyen a CECOTEC INNOVACIONES, SL Queden reservats tots els drets. El contingut d'aquesta publicació no podrà, ni en part ni íntegrament, reproduir-se, emmagatzemar-se en un sistema de recuperació, transmetre's o distribuir-se per cap mitjà (electrònic, mecànic, fotocòpia, enregistrament o similar) sense la prèvia autorització de CECOTEC INNOVACIONES, SL

9. DECLARACIÓ UE DE CONFORMITAT SIMPLIFICADA

CE Per la present, Cecotec Innovaciones declara que aquest producte compleix els requisits essencials i altres disposicions rellevants de les normatives aplicables a la Unió Europea. Aquest producte ha estat dissenyat, fabricat i provat amb el compliment dels estàndards de seguretat i qualitat requerits. El text complet de la Declaració de Conformitat de la UE es pot trobar a la següent adreça web: https://cecotec.es/es/information/declaration-of-conformity

1. ALKATRÉSZEK ÉS RÉSZEGYSÉGEK

1. ábra
1. Be/Ki gomb
2. Világítás be/ki gomb
3. Sebességcsökkentő gomb
4. Sebességnövelő gomb
5. Szűrőtisztítás jelző gomb
6. Automatikus mód gomb
7. Légtisztító funkció gomb
8. Sebességjelző lámpa

Jegyzet:
A kézikönyvben található grafikák vázlatos ábrázolások, és eltérhetnek a terméken láthatóktól.

2. HASZNÁLAT ELŐTT

- Ez a készülék csomagolásban érkezik, amely a szállítás közbeni védelmet szolgálja. Vegye ki a készüléket a dobozából. Az eredeti dobozt és a többi csomagolóanyagot biztonságos helyen tárolja, hogy elkerülje a készülék károsodását, ha a jövőben szállítania kell. Ha az eredeti csomagolást meg szeretné semmisíteni, kérjük, győződjön meg arról, hogy az összes elemet megfelelően újrahasznosítja.
- Győződjön meg arról, hogy minden alkatrész és részegység megvan és jó állapotban van. Ha bármelyik hiányzik vagy rossz állapotban van, azonnal vegye fel a kapcsolatot a Cecotec hivatalos műszaki támogatási szolgálatával.

Doboz tartalma:
- Páraelszívó
- Felhasználói kézikönyv
- 2 szénszűrő (nincsenek beszerelve)
- Használati utasítás

- Ne távolítsa el a sorozatszámot a termékről, hogy a berendezés megfelelően nyomon követhető legyen, ha segítségre van szüksége.

3. TELEPÍTÉS

MEGJEGYZÉS: Az optimális légelszívás biztosításához elengedhetetlen a következő szabályok betartása: Ezen utasítások be nem tartása csökkenti a páraelszívó teljesítményét és növeli a zajszintjét.

- Minden szerelési munkát csak szakképzett villanyszerelő vagy szakképzett személy végezhet.
- Ne csatlakoztassa a páraelszívó kipufogócsövét egy másik készülékhez, például kandallóhoz használt meglévő szellőzőrendszerhez.
- A 2. ábrán a páraelszívó méretei láthatók.

Szellőztetési módszerek

3. ábra

A. Tetőszellőztetés: A légcsatorna függőlegesen távozik a tetőn keresztül.
B. Fali szellőző: A légcsatorna vízszintesen távozik a külső falon keresztül.
C. Recirkuláció (szellőzőnyílás nélküli): A levegőt aktív szénszűrők tisztítják (tartozék, nem beszerelt), és visszavezetik a konyhába. A levegő irányításához terelőlap szükséges.

3. ábra jelmagyarázata:

A. Tetőszellőztetés
   1. Tető
   2. Szellőzőcsatorna
   3. Harang
B. Fali szellőzés
   1. Szellőzőcsatorna
   2. Harang
   3. Fedélzet
C. Recirkuláció
   1. Terelő
   2. Harang

Szellőztetőrendszer követelményei

- A füstcsőnek a szabadba kell vezetnie. Nem végződhet padláson, padláson vagy más zárt térben.
- Kizárólag merev fém szellőzőcsöveket használjon. Műanyag vagy rugalmas alumínium (fólia) csövek használata nem ajánlott.

- A szellőzőrendszernek tartalmaznia kell egy zsalut. Ha a fal- vagy tetőburkolat már rendelkezik ilyennel, ne használja a páraelszívóval együtt szállított zsalut.
- A szellőzési teljesítmény maximalizálása érdekében:
  - Csökkentse minimalizálni a csővezeték hosszát és a könyökök számát.
  - Tartsa állandó szinten a csővezeték átmérőjét.
  - A szivárgás elkerülése érdekében szigetelőszalaggal rögzítse az összes csatlakozást.
  - Tömítse le tömítőanyaggal a külső fal vagy tető nyílását a kupak körül.
- A páraelszívót a főzőlap felett 650 és 750 mm közötti magasságban kell felszerelni.

Az optimális légelszívás szabványai

- A levegőelszívó cső hajlítási szöge nem lehet kisebb 120°-nál, és a csőnek vízszintes vagy felfelé irányuló útvonalat kell fenntartania a kimeneti ponttól a külső falig.
- A telepítés után győződjön meg arról, hogy a páraelszívó vízszintesen áll, hogy elkerülje a zsír lerakódását az egyik oldalon.
- Győződjön meg arról, hogy a kiválasztott elszívócső megfelel a vonatkozó szabványoknak és tűzálló.

A motorháztető felszerelése

Hardver mellékelve

4. ábra

A. Táguló dugók (Ø 8 mm) - 9 db.
B. Rögzítőcsavarok (ST4.0 x 30 mm) - 9 db.
C. Rövid csavarok (ST4.0 x 8 mm) - 4 db.

Telepítési lépések

1. A szerelőlap rögzítése: Fúrjon 3 lyukat a falba, helyezzen be 3 tiplit, és csavarozza a szerelőlapot a helyére 3 rögzítőcsavarral (4 x 30 mm). 5. és 6. ábra
2. A páraelszívó felfüggesztése: Akassza fel a páraelszívó testét a rögzítőlapra. 7. ábra
3. Vegye ki a zsírszűrőket, és belülről jelölje meg a két további biztonsági lyuk helyét.
4. Vegye le a fedelet, fúrja ki a két lyukat, helyezze be a tipliket, és akassza fel újra a fedelet, hogy a két biztonsági csavarral véglegesen rögzítse.

Dekoratív kandalló beépítése

1. Csúsztassa a kémény felső (belső) részét az alsó (külső) rész fölé. Ügyeljen a szellőzőnyílások helyzetére attól függően, hogy elszívásra vagy keringtetésre használja-e azokat. 8. ábra
2. Helyezze az alsó részt a páraelszívó fölé. Rögzítse az alsó fali konzolt a falhoz 2 db tiplivel és 2 db csavarral (4 x 30 mm). 9. ábra

3. Nyissa ki a kémény felső részét a kívánt magasságig. Jelölje meg és fúrja ki a lyukakat a felső fali konzolhoz.
4. Rögzítse a felső fali konzolt a falhoz 2 db tiplivel és 2 db csavarral (4x30 mm).
5. Rögzítse a kémény felső részét a felső fali konzolhoz két rövid csavarral (4x8 mm). 10. ábra

A levegőkivezető cső hajlításának szöge nem lehet kisebb 120°-nál. A csövet vízszintesen kell beállítani. Alternatív megoldásként a csövet a kiindulási pontból felfelé kell vezetni, és egy külső falig kell vezetni. 11. ábra
A telepítés után győződjön meg arról, hogy a páraelszívó vízszintesen áll, hogy megakadályozza a zsír felhalmozódását az egyik oldalon.
Győződjön meg arról, hogy a telepítéshez kiválasztott elszívócső megfelel a vonatkozó szabványoknak és tűzálló.

8. ábra jelmagyarázata:
1. A kémény teteje (belül)
2. Fali tartó
3. A kémény alja (kívülről)

A 10. ábra jelmagyarázata:
1. Fojtás
2. Fali tartó
3. Csavar (4 mm x 8 mm)
4. Csavar (4 mm x 30 mm)

Az elszívócső beszerelése (elszívó üzemmód)
12. ábra
Megjegyzés: A telepítés előtt távolítsa el a védőfóliát a kandallóról.

1. A visszacsapó szelep beszerelése: Csatlakoztassa a szelepet a páraelszívó levegőkimenetéhez.
2. Kipufogócső beszerelése: Csatlakoztassa a kipufogócsövet a visszacsapó szelephez.

A 13. ábra jelmagyarázata:
1. Egyirányú szelep
2. Levegőkimenet
3. Kipufogócső

Az aktív szénszűrő beszerelése

13. ábra

Recirkulációs üzemmódban szénszűrőket kell használni a levegő kellemetlen ételszagainak eltávolítására.

1. A szénszűrők beszerelése előtt távolítsa el a zsírszűrőket.
2. Helyezze a szénszűrőt a ventilátorház tengelyére, a szűrő furatait a tengellyel egy vonalba hozva.
3. Forgassa el a szénszűrőt az óramutató járásával megegyező irányba, amíg biztonságosan nem rögzül. Eltávolításhoz fordítsa el az óramutató járásával ellentétes irányba.
4. Szerelje vissza a zsírszűrőket.

Jegyzet:

Győződjön meg arról, hogy a szűrő megfelelően rögzítve van, hogy elkerülje a leválását és a veszélyt.

Kérjük, vegye figyelembe, hogy a szénszűrők használata esetén csökken a szívóerő.

Lámpacsere

14. ábra

Jegyzet:

- A lámpacserét csak szakképzett személyzet végezheti.
- Mielőtt elkezdené, válassza le az összes elektromos csatlakozást.
- Hagyja kihűlni a lámpát, mielőtt kicseréli.
- Kesztyűt kell viselni a közvetlen kézzel való érintkezés elkerülése érdekében, mivel ez lerövidítheti a világítás élettartamát.

1. A lámpatartókhoz való hozzáféréshez vegye ki a zsírszűrőket.
2. Keresse meg a lámpatartókat. Egyes modelleken a tartókat egy lámpapanel takarja, amelyet először el kell távolítani.
3. Távolítsa el a csavarokat a LED panelről és a konzolokról, húzza le a vezetékeket a lámpáról, és óvatosan helyezze vissza a lámpát.
4. A lámpa cseréje után szereljen vissza mindent, és ügyeljen arra, hogy minden csavart ugyanabba a pozícióba húzzon meg.
5. Csere esetén mindig ugyanolyan típusú és áramerősségű izzót használjon.

4. MŰKÖDÉS

Be/Ki gomb

- Készenléti módból: 0,5 másodperces megnyomással a páraelszívó alacsony sebességen bekapcsol.
- Működés közben: Egy rövid megnyomás kikapcsolja a páraelszívót. Az ikon megnyomásával a sebesség kikapcsolható, a világítás nem kapcsol ki.
- Hosszan megnyomva (3 másodperc): Kikapcsolja az összes funkciót (motor és világítás), és a páraelszívó készenléti üzemmódba lép.
- LED jelzőfény: készenléti állapotban pirosan világít, működés közben pedig kialszik.

Világítás be/ki gomb

Színhőmérséklet-szabályozás:

- Készenléti üzemmódban lévő páraelszívó esetén nyomja meg és tartsa lenyomva a gombot 3 másodpercig a beállítási módba való belépéshez. A + és - gombok LED-jei villogni kezdenek.
- A + és - gombokkal állíthatja be a fényhőmérsékletet 3200 K (meleg) és 6500 K (hideg) között.

Fényerő beállítása:

- Hőmérséklet-beállítás módban a világítás gomb rövid megnyomásával a fényerő intenzitása a következő sorrendben változik: 100% -> 75% -> 50% -> 75% -> 100%.
- Kilépés a beállítási módból: A beállítások mentéséhez és a kilépéshez tartsa lenyomva a világítás gombot. Az alapértelmezett fényhőmérséklet 3200 K.

Sebességcsökkentő gomb

Csökkentse a motor fordulatszámát.

Sebességnövelő gomb

Növeli a motor fordulatszámát.

Sebességjelző lámpa

A sebességszintet színkód jelzi:

- Zöld: Alacsony sebesség.
- Sárga: Közepes sebesség.
- Kék: Nagy sebesség.
- Lassan villogó kék: 1. erősítő.
- Gyorsan villogó kék: 2. fokozatú gyorsító.

Szűrő tisztaságjelző

A jelzőfény 20 óra összesített használat után kigyullad.
Nyomja meg és tartsa lenyomva ezt a gombot 3 másodpercig a kijelző kikapcsolásához és az óraszámláló visszaállításához.

Automatikus mód gomb (AUTO)

- Készenléti üzemmódban lévő páraelszívó esetén nyomja meg és tartsa lenyomva ezt a gombot 1 másodpercig az AUTO üzemmód aktiválásához. A gomb LED-je lassan villogni fog.
- 30 másodpercnyi érzékelés után egy sípoló hang jelzi az aktiválást. A hőérzékelő automatikusan beállítja a motor sebességét az érzékelt hő alapján.
- Ha nem érzékel hőt, a motor 3 perc múlva leáll.
- Ha AUTOMATIKUS üzemmódban manuálisan aktiválja a ventilátort, az AUTO mód kikapcsol. A ventilátor kikapcsolása újraaktiválja az AUTOMATIKUS üzemmódot.
- Az AUTO üzemmód kikapcsolásához nyomja meg és tartsa lenyomva ezt a gombot.

Légtisztító funkció gomb

- Készenléti módban a csengő bekapcsolásához nyomja meg és tartsa lenyomva ezt a gombot 1 másodpercig.
- A páraelszívó 5 percig alacsony fokozaton működik, majd 55 percre kikapcsol. Ez a ciklus folyamatosan ismétlődik.
- Ha manuálisan bekapcsolja a ventilátort, amíg az AUTO üzemmód aktív, az AUTO üzemmód kikapcsol. A ventilátor kikapcsolásakor az AUTO üzemmód újra bekapcsol.
- A funkció kikapcsolásához nyomja meg és tartsa lenyomva a gombot 1 másodpercig.

Kézmozgást vezérlő funkciógomb

Sebesség növelése: Készenléti módban húzza a kezét balról jobbra a kezelőpanel felett a páraelszívó bekapcsolásához, és fokozatosan növelje a sebességet (Ki -> Alacsony -> Közepes -> Magas -> Booster 1 -> Booster 2).
Kapcsolja ki a motort: Működés közben mozgassa a kezét jobbról balra a motor leállításához.
Készenléti állapotban a Hand Movement Control funkció kikapcsol. Tartsa lenyomva a „+" érintőképernyős ikont 3 másodpercig a funkció bekapcsolásához, majd nyomja meg újra 3 másodpercig a kikapcsolásához.

5. PROBLÉMAMEGOLDÁS

PROBLÉMA	LEHETSÉGES OK	MEGOLDÁS
A lámpa világít, de a motor nem jár.	A szellőzés el van blokkolva.	Távolítsa el az akadályt.
	A kondenzátor elromlott.	Cserélje ki a kondenzátort. Ehhez vegye fel a kapcsolatot a Cecotec hivatalos műszaki támogatási szolgálatával.
	A motor elromlott.	Cserélje ki a motort. Ehhez vegye fel a kapcsolatot a Cecotec hivatalos műszaki támogatási szolgálatával.
A motor nem jár, és a lámpa sem világít.	A lámpa eltört.	Cserélje ki a LED-lámpát; ehhez vegye fel a kapcsolatot a Cecotec hivatalos műszaki támogatási szolgálatával.
	A csatlakozó laza.	Rögzítse a csatlakozódugót a konnektorba.
A csengő rezeg.	A ventilátorkerék sérült.	Cserélje ki a ventilátorkereket. Ehhez vegye fel a kapcsolatot a Cecotec hivatalos műszaki ügyfélszolgálatával.
	A motor nincs megfelelően rögzítve.	Rögzítse a motort.
	A páraelszívó nincs megfelelően rögzítve a falhoz.	Rögzítse a csengőt.
A füst elszívása nem megfelelő.	A páraelszívó és a tűzhely közötti távolság nagy.	Csökkentse a motorháztető magasságát.
	Túlzott légáramlás.	Csökkentse a légáramlást az ablakok vagy ajtók bezárásával.

6. TISZTÍTÁS ÉS KARBANTARTÁS

Figyelmeztetés: Tisztítási feladatok elvégzése előtt kapcsolja ki és húzza ki a készülék csatlakozóját a konnektorból.

Külső felületek:
A külső felületek érzékenyek a karcolásokra és a foltokra. Használjon enyhe tisztítószereket, és azonnal távolítsa el a lúgos vagy savas anyagok (például citromlé vagy ecet) maradványait.

Rozsdamentes acél felületek:
Rendszeresen tisztítsa speciális rozsdamentes acél tisztítószerrel.
Mindig a fa szálirányában dörzsölje, hogy elkerülje a felület karcolódását.

Vezérlőpult:
Nedves ruhával és enyhe mosószerrel tisztítsa. Győződjön meg róla, hogy a kendő jól ki van csavarva.
Puha ruhával törölje szárazra a felesleges nedvesség eltávolításához.

Zsírszűrők:
A tűzveszély elkerülése érdekében havonta tisztítsa meg a szűrőket.
A szűrők összegyűjtik a zsírt, a füstöt és a port, ami befolyásolja a páraelszívó hatékonyságát.
Mossa el a szűrőket meleg vízzel és enyhe mosogatószerrel. Hagyja őket levegőn megszáradni, mielőtt visszahelyezi őket.
Figyelmeztetés: Ne használjon fém súrolópárnákat vagy dörzsölő keféket, mert ezek maradandóan károsíthatják a szűrő felületét.

7. ELEKTROMOS ÉS ELEKTRONIKUS BERENDEZÉSEK ÚJRAHASZNOSÍTÁSA

Ez a szimbólum azt jelzi, hogy a vonatkozó előírásoknak megfelelően a terméket és/vagy az akkumulátort a háztartási hulladéktól elkülönítve kell ártalmatlanítani. Amikor a termék eléri hasznos élettartama végét, el kell távolítani az akkumulátorokat, és el kell vinni azokat a helyi hatóságok által kijelölt gyűjtőhelyre.
Az elektromos és elektronikus berendezések és/vagy elemek ártalmatlanításának legmegfelelőbb módjával kapcsolatos részletes információkért a fogyasztóknak a helyi hatóságokhoz kell fordulniuk.
A fenti irányelvek betartása segít megvédeni a környezetet.

8. SZERZŐI JOG

A jelen kézikönyvben található szövegek szellemi tulajdonjoga a CECOTEC INNOVACIONES, SL tulajdonát képezi. Minden jog fenntartva. A kiadvány tartalma a CECOTEC INNOVACIONES, SL előzetes engedélye nélkül tilos egészben vagy részben reprodukálni, adatrögzítő rendszerben tárolni, továbbítani vagy terjeszteni semmilyen módon (elektronikus, mechanikus, fénymásolás, rögzítés vagy hasonló).

9. EGYSZERŰSÍTETT EU-MEGFELELŐSÉGI NYILATKOZAT

CE A Cecotec Innovaciones ezennel kijelenti, hogy ez a termék megfelel az Európai Unióban alkalmazandó rendeletek alapvető követelményeinek és egyéb vonatkozó rendelkezéseinek. Ezt a terméket a szükséges biztonsági és minőségi szabványoknak megfelelően tervezték, gyártották és tesztelték. Az EU megfelelőségi nyilatkozat teljes szövege a következő webcímen található: https://cecotec.es/es/information/declaration-of-conformity

١. الأجزاء والمكونات

الشكل ١
1. زر التشغيل/الإيقاف
2. زر تشغيل/إيقاف الضوء
3. زر تخفيض السرعة
4. زر زيادة السرعة
5. زر مؤشر تنظيف الفلتر
6. زر الوضع التلقائي
7. زر وظيفة تنظيف الهواء
8. ضوء مؤشر السرعة

ملحوظة:
الرسومات الموجودة في هذا الدليل عبارة عن تمثيلات تخطيطية وقد لا تتطابق تمامًا مع تلك الموجودة على المنتج.

٢. قبل الاستخدام

- يأتي هذا الجهاز في عبوة مصممة لحمايته أثناء النقل. أخرج الجهاز من علبته. يُنصح بتخزين العلبة الأصلية ومواد التغليف الأخرى في مكان آمن لمنع تلف الجهاز عند نقله مستقبلًا. إذا كنت ترغب في التخلص من العبوة الأصلية، يُرجى التأكد من إعادة تدوير جميع العناصر بشكل صحيح.
- تأكد من أن جميع القطع والمكونات متضمنة وفي حالة جيدة. في حال وجود أي منها مفقود أو في حالة سيئة، تواصل مع خدمة الدعم الفني الرسمية لشركة Cecotec فورًا.

محتويات الصندوق:
- غطاء الشفاط
- دليل المستخدم
- ٢ فلتر كربون (غير مثبت)
- دليل التعليمات

- لا تقم بازالة الرقم التسلسلي من المنتج، حتى يمكن تتبع جهازك بشكل صحيح في حالة احتياجك إلى المساعدة.

٣. التثبيت

ملحوظة: لضمان استخراج الهواء بشكل مثالي، من الضروري الالتزام بالقواعد التالية: عدم اتباع هذه التعليمات سوف يقلل من الأداء ويزيد من مستوى الضوضاء في غطاء الشفاط.

- يجب أن يتم تنفيذ جميع أعمال التركيب بواسطة كهربائي مؤهل أو شخص مؤهل فقط.
- لا تقم بتوصيل أنبوب عادم غطاء المحرك بنظام تهوية موجود يستخدم لجهاز آخر، مثل المدفأة.
- في الشكل ٢، يمكنك رؤية أبعاد غطاء الشفاط.

طرق التهوية

الشكل ٣

A. تهوية السقف: تخرج القناة عموديا من خلال السقف.
B. فتحة تهوية الحائط: تخرج القناة أفقيًا من خلال جدار خارجي.
C. إعادة التدوير (بدون فتحة تهوية): يُنقّى الهواء بواسطة فلاتر فحم (مُضمنة، غير مُركّبة) ويُعاد إلى المطبخ. يلزم وجود عاكس لتوجيه الهواء.

شرح الشكل ٣:

A. تهوية السقف
1. سَطح
2. قناة التهوية
3. جرس
B. تهوية الجدار
4. قناة التهوية
5. جرس
6. ظهر السفينة
C. إعادة التدوير
7. منحرف
8. جرس

متطلبات نظام التهوية

- يجب أن يؤدي المدخنة إلى الخارج. لا يجب أن ينتهي في علية أو علية منزل أو أي مكان مغلق آخر.
- استخدم قنوات تهوية معدنية صلبة فقط. لا يُنصح باستخدام قنوات بلاستيكية أو مرنة من الألومنيوم (رقائق الألومنيوم).
- يجب أن يتضمن نظام التهوية مخمدًا للهواء. إذا كان غطاء الجدار أو السقف مزودًا به بالفعل، فلا تستخدم المخمد المرفق مع غطاء المحرك.
- لتحسين أداء التهوية:
- تقليل طول القناة وعدد المرفقين.
- الحفاظ على قطر القناة ثابتًا.
- قم بإغلاق جميع الوصلات بشريط لاصق لمنع التسربات.
- قم بإغلاق فتحة الجدار الخارجي أو السقف حول الغطاء باستخدام مادة السد.
- يجب تركيب الغطاء على ارتفاع يتراوح بين ٦٥٠ إلى ٧٥٠ ملم فوق سطح الطهي.

معايير استخراج الهواء الأمثل

- يجب ألا تقل زاوية انحناء أنبوب استخراج الهواء عن ١٢٠ درجة، ويجب أن يحافظ الأنبوب على مسار أفقي أو تصاعدي من

نقطة المخرج إلى الجدار الخارجي.
- بعد التثبيت، تأكد من أن غطاء المحرك مستوي أفقيًا لمنع تراكم الشحوم على أحد الجانبين.
- تأكد من أن قناة الاستخراج المختارة تتوافق مع المعايير ذات الصلة ومقاومة للحريق.

تركيب غطاء المحرك

الأجهزة المضمنة

الشكل ٤

A. سدادات التمدد (Ø ٨ مم) - ٩ قطع.
B. براغي التثبيت (ST٤,٠ × ٣٠ مم) - ٩ قطع.
C. براغي قصيرة (ST٤,٠ × ٨ مم) - ٤ قطع.

خطوات التثبيت

1. تثبيت لوحة التركيب: احفر ٣ ثقوب في الحائط، وأدخل ٣ سدادات توسعة، ثم ثبّت لوحة التركيب في مكانها باستخدام ٣ براغي تثبيت (٤ × ٣٠ مم). الشكلان ٥ و٦
2. تعليق غطاء المحرك: علق جسم غطاء المحرك على لوحة التثبيت. الشكل ٧
3. قم بإزالة فلاتر الشحوم وقم بتحديد موضع فتحتي الأمان الإضافيتين من الداخل.
4. قم بإزالة غطاء المحرك، ثم قم بحفر الفتحتين، وأدخل المقابس وقم بتعليق غطاء المحرك مرة أخرى لتثبيته بشكل دائم باستخدام برغيي الأمان.

تركيب المدفأة الزخرفية

1. حرك الجزء العلوي (الداخلي) من المدخنة فوق الجزء السفلي (الخارجي). انتبه لموضع فتحات التهوية، سواءً كنت تستخدمها للسحب أو إعادة التدوير. الشكل ٨
2. ضع الجزء السفلي فوق غطاء المحرك. ثبّت دعامة الحائط السفلية بالحائط باستخدام قابسين حائطيين وبرغيين (٤ × ٣٠ مم). الشكل ٩
3. مدد الجزء العلوي من المدخنة إلى الارتفاع المطلوب. حدد علامات وحفر ثقوب دعامة الجدار العلوي.
4. قم بتثبيت دعامة الحائط العلوية على الحائط باستخدام ٢ من قابس الحائط و ٢ من البراغي (٤ × ٣٠ مم).
5. قم بتثبيت الجزء العلوي من المدخنة على حامل الحائط العلوي باستخدام برغيين قصيرين (٤ × ٨ مم). الشكل ١٠

يجب ألا تقل زاوية انحناء قناة مخرج الهواء عن ١٢٠ درجة. حَاذِ القناة أفقيًا. أو، يمكن رفع القناة من نقطة البداية وتوجيهها نحو جدار خارجي. الشكل ١١

بعد التثبيت، تأكد من أن غطاء المدخنة أفقي لمنع تراكم الشحوم على جانب واحد.

تأكد من أن قناة العادم المختارة للتركيب تتوافق مع المعايير ذات الصلة ومقاومة للحريق.

شرح الشكل ٨:

1. أعلى المدخنة (من الداخل)
2. حامل حائط
3. أسفل المدخنة (خارجيًا)

شرح الشكل ١٠:
1. واد
2. حامل حائط
3. برغي (٤ مم × ٨ مم)
4. برغي (٤ مم × ٣٠ مم)

تركيب أنبوب الاستخراج (وضع الاستخراج)
الشكل ١٢
ملحوظة: قم بإزالة الفيلم الواقي من المدفأة قبل التثبيت.

1. تركيب صمام عدم الرجوع: قم بتوصيل الصمام بمخرج الهواء الخاص بالغطاء.
2. تركيب أنبوب العادم: قم بتوصيل أنبوب العادم بصمام عدم الرجوع.

شرح الشكل ١٣:
1. صمام أحادي الاتجاه
2. مخرج الهواء
3. أنبوب العادم

تركيب فلتر الكربون المنشط
الشكل ١٣
عند استخدامها في وضع إعادة التدوير، يجب استخدام مرشحات الكربون لإزالة الروائح الكريهة للطعام من الهواء.

1. قم بإزالة فلاتر الشحوم قبل تركيب فلاتر الكربون.
2. قم بوضع فلتر الكربون على عمود غطاء المروحة، مع محاذاة الفتحات الموجودة في الفلتر مع العمود.
3. أدر فلتر الفحم باتجاه عقارب الساعة حتى يُثبّت بإحكام. لإزالته، أدره عكس اتجاه عقارب الساعة.
4. أعد تركيب مرشحات الشحوم.

ملحوظة:
تأكد من تثبيت الفلتر بشكل صحيح لمنع فصله والتسبب في خطر.
يرجى ملاحظة أن قوة الشفط ستقل عند استخدام فلاتر الكربون.

استبدال الضوء
الشكل ١٤
ملحوظة:
- ينبغي أن يتم استبدال الإضاءة بواسطة موظفين مؤهلين فقط.
- قبل أن تبدأ، افصل جميع التوصيلات الكهربائية.
- اترك الضوء ليبرد قبل إعادة تركيبه.
- ينبغي ارتداء القفازات لتجنب ملامسة اليد المباشرة، لأن ذلك قد يؤدي إلى تقصير عمر الإضاءة.

1. قم بإزالة مرشحات الشحوم للوصول إلى حوامل الضوء.
2. حدد موقع حوامل الإضاءة. في بعض الموديلات، تكون الحوامل مغطاة بلوحة إضاءة يجب إزالتها أولاً.
3. قم بإزالة البراغي من لوحة LED والأقواس، وافصل الأسلاك عن الضوء، ثم أعد الضوء إلى مكانه بعناية.
4. قم بإعادة تجميع كل شيء بعد استبدال المصباح وتأكد من تثبيت جميع البراغي في نفس الوضع.
5. استخدم دائمًا نفس النوع ونفس الأمبير من الضوء للاستبدال.

٤. التشغيل

زر التشغيل/الإيقاف

- من وضع الاستعداد: الضغط لمدة ٠,٥ ثانية يؤدي إلى تشغيل غطاء الشفاط بسرعة منخفضة.
- أثناء التشغيل: ضغطة قصيرة تُطفئ غطاء الشفاط. الضغط على هذا الرمز لإيقاف السرعة لا يُطفئ الإضاءة.
- الضغط لفترة طويلة (٣ ثوانٍ): يقوم بإيقاف تشغيل جميع الوظائف (المحرك والضوء) ويدخل الغطاء في وضع الاستعداد.
- مؤشر LED: في وضع الاستعداد يكون باللون الأحمر وينطفئ أثناء التشغيل.

زر تشغيل/إيقاف الضوء

ضبط درجة حرارة اللون:

- مع وضع الغطاء في وضع الاستعداد، اضغط مع الاستمرار على الزر لمدة ٣ ثوانٍ للدخول إلى وضع الإعداد. ستومض مصابيح LED على الزرين + و-.
- استخدم الأزرار + و - لضبط درجة حرارة الإضاءة من ٣٢٠٠ كلفن (دافئ) إلى ٦٥٠٠ كلفن (بارد).

ضبط السطوع:

- في وضع ضبط درجة الحرارة، يؤدي الضغط لفترة قصيرة على زر الإضاءة إلى تغيير شدة السطوع بالترتيب التالي: ١٠٠٪ -> ٧٥٪ -> ٥٠٪ -> ٧٥٪ -> ١٠٠٪.
- للخروج من وضع الضبط: اضغط باستمرار على زر الإضاءة لحفظ الإعدادات والخروج. درجة حرارة الإضاءة الافتراضية هي ٣٢٠٠ كلفن.

زر تخفيض السرعة

تقليل سرعة المحرك.

زر زيادة السرعة

يزيد من سرعة المحرك.

ضوء مؤشر السرعة

يتم الإشارة إلى مستوى السرعة بواسطة رمز اللون:

- الأخضر: سرعة منخفضة.
- الأصفر: سرعة متوسطة.

- أزرق: سرعة عالية.
- وميض بطيء باللون الأزرق: المعزز ١.
- وميض سريع باللون الأزرق: المعزز ٢.

مؤشر نظافة الفلتر

يضيء المؤشر بعد ٢٠ ساعة من الاستخدام التراكمي.
اضغط مع الاستمرار على هذا الزر لمدة ٣ ثوانٍ لإيقاف تشغيل المؤشر وإعادة ضبط عداد الساعات.

زر الوضع التلقائي (AUTO)

- عندما يكون غطاء المحرك في وضع الاستعداد، اضغط مع الاستمرار على هذا الزر لمدة ثانية واحدة لتنشيط الوضع التلقائي. سيومض مؤشر LED الخاص بالزر ببطء.
- بعد ٣٠ ثانية من الكشف، سيصدر صوت تنبيه لتأكيد التنشيط. سيضبط المستشعر الحراري سرعة المحرك تلقائيًا بناءً على لحرارة لمكتشفة .
- إذ مل اتكلا مشن ع ف أي حرارة، سيتم إيقاف تشغلا ل يمحرك بعد٣ دقائق.
- إذا قمت بتشغيل المروحة يدويًا أثناء تشغيل الوضع التلقائي، فسيتم إيقاف تشغيل الوضع التلقائي. عند إيقا ف تشغيل المروحة، سيتم إعادة تشغيل الوضع التلقائي .
- لإلغاء تنشيط لاوضع لاتلقائي، اضغط مع الا ستمرار على هذا لا ز.

زر وظيفة تنظيف الهواء

- مع وضع الجرس في وضع الاستعداد، اضغط مع الاستمرار على هذا الزر لمدة ثانية واحدة لتنشيط هذه الوظيفة.
- سيعمل الغطاء بسرعة منخفضة لمدة ٥ دقائق، ثم ينطفئ لمدة ٥٥ دقيقة. ستتكرر هذه الدورة باستمرار.
- خلال الجري لمدة ٥ دقائق، سيومض مؤشر LED الخاص بالزر باللون الأخضر. وخلال فترة التوقف لمدة ٥٥ دقيقة، سيظل المؤشر مضاءً باللون الأخضر الثابت.
- لإلغاء تنشيط الوظيفة، اضغط مع الاستمرار على الزر لمدة ثانية واحدة.

زر وظيفة التحكم في حركة اليد

زيادة السرعة: في وضع الاستعداد، مرر يدك من اليسار إلى اليمين فوق لوحة التحكم لتشغيل غطاء المحرك وزيادة السرعة بشكل متسلسل (إيقاف -> منخفض -> متوسط -> مرتفع -> معزز ١ -> معزز ٢).
إيقاف تشغيل المحرك: أثناء التشغيل، قم بتحريك يدك من اليمين إلى اليسار لإيقاف تشغيل المحرك.

٥. حل المشكلات

مشكلة	السبب المحتمل	حل

إزالة العائق.	التهوية مسدودة.	يضيء الضوء ولكن المحرك لا يعمل.
استبدل المكثف. للقيام بذلك، تواصل مع خدمة الدعم الفني الرسمية لشركة Cecotec.	المكثف مكسور.	
استبدل المحرك. للقيام بذلك، تواصل مع خدمة الدعم الفني الرسمية لشركة Cecotec.	المحرك مكسور.	
استبدل مصباح LED؛ للقيام بذلك، اتصل بخدمة الدعم الفني الرسمية لشركة Cecotec.	الضوء مكسور.	المحرك لا يعمل والضوء لا يضيء.
قم بتأمين القابس في مأخذ الطاقة.	القابس فضفاض.	
استبدل عجلة المروحة. للقيام بذلك، تواصل مع خدمة الدعم الفني الرسمية لشركة Cecotec.	عجلة المروحة تالفة.	الجرس يهتز.
تأمين المحرك.	لم يتم تأمين المحرك بشكل صحيح.	
تأمين الجرس.	لم يتم تثبيت الغطاء على الحائط بشكل صحيح.	
تقليل ارتفاع غطاء المحرك.	المسافة بين الغطاء والموقد كبيرة.	لم يتم استخراج الدخان بشكل صحيح.
قم بتقليل تدفق الهواء عن طريق إغلاق النوافذ أو الأبواب.	تدفق الهواء الزائد.	

٦. التنظيف والصيانة

تحذير: قم بإيقاف تشغيل غطاء المحرك وفصله عن الكهرباء قبل القيام بأي مهام تنظيف.

الأسطح الخارجية:
الأسطح الخارجية معرضة للخدوش والبقع. استخدم مواد تنظيف خفيفة وأزل فورًا بقايا المواد القلوية أو الحمضية (مثل عصير الليمون أو الخل).
أسطح الفولاذ المقاوم للصدأ:
قم بتنظيف الفولاذ المقاوم للصدأ بشكل منتظم باستخدام منظف خاص.
افركي دائمًا في اتجاه الحبوب لتجنب خدش السطح.

لوحة التحكم:

نظّف بقطعة قماش مبللة ومنظف خفيف. تأكد من عصر قطعة القماش جيدًا.
جفف بقطعة قماش ناعمة لإزالة الرطوبة الزائدة.

مرشحات الشحوم:
قم بتنظيف الفلاتر شهريًا لتجنب مخاطر الحرائق.
تقوم الفلاتر بجمع الشحوم والدخان والغبار، مما يؤثر على كفاءة الغطاء.
اغسل الفلاتر بالماء الدافئ ومنظف معتدل. اتركها تجف في الهواء قبل إعادة تركيبها.

تحذير: لا تستخدم وسادات التنظيف المعدنية أو الفرش الكاشطة، حيث قد تتسبب في إتلاف سطح الفلتر بشكل دائم.

٧. إعادة تدوير المعدات الكهربائية والإلكترونية

يشير هذا الرمز إلى أنه، وفقًا للوائح المعمول بها، يجب التخلص من المنتج و/أو البطارية بشكل منفصل عن النفايات المنزلية. عند انتهاء صلاحية هذا المنتج، يجب إزالة البطاريات ونقلها إلى نقطة تجميع مخصصة من قبل السلطات المحلية.
للحصول على معلومات مفصلة حول الطريقة الأنسب للتخلص من المعدات الكهربائية والإلكترونية و/أو البطاريات، ينبغي على المستهلكين الاتصال بالسلطات المحلية.
إن اتباع الإرشادات المذكورة أعلاه سيساعد في حماية البيئة.

٨. حقوق الطبع والنشر

جميع الحقوق محفوظة لشركة CECOTEC INNOVACIONES, SL. لا يجوز نسخ محتوى هذا المنشور، كليًا أو جزئيًا، أو تخزينه في نظام استرجاع، أو نقله، أو توزيعه بأي وسيلة (إلكترونية، ميكانيكية، تصوير، تسجيل، أو ما شابه) دون الحصول على إذن مسبق من شركة CECOTEC INNOVACIONES, SL.

٩. إعلان المطابقة المبسط للاتحاد الأوروبي

تُعلن شركة Cecotec Innovaciones بموجب هذا أن هذا المنتج يتوافق مع المتطلبات الأساسية والأحكام الأخرى ذات الصلة للوائح المعمول بها في الاتحاد الأوروبي. وقد صُمم هذا المنتج وصُنع واختُبر وفقًا لمعايير السلامة والجودة المطلوبة. يُمكن الاطلاع على النص الكامل لإعلان المطابقة الخاص بالاتحاد الأوروبي على الموقع الإلكتروني التالي: https://cecotec.es/es/information/declaration-of-conformity

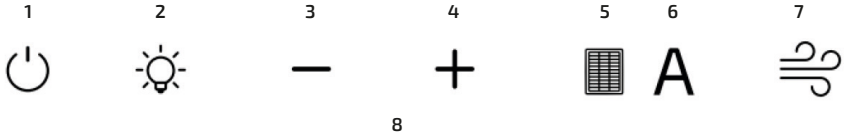

Fig./Img./Abb./Afb./ Rys. 1

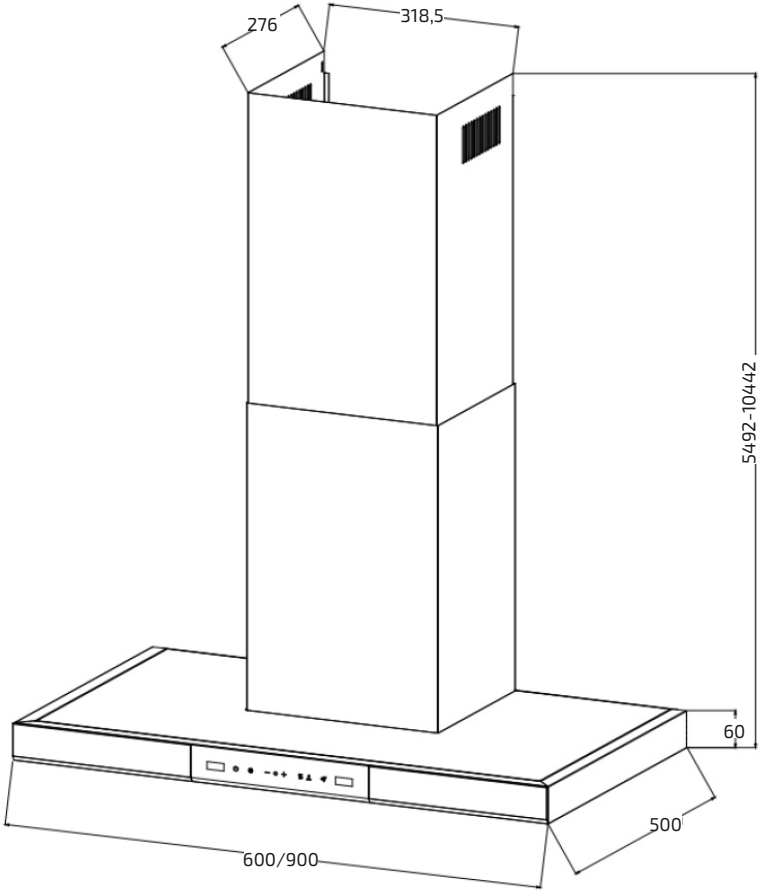

Fig./Img./Abb./Afb./ Rys. 2

BOLERO FLUX TT 609500 SLIM INOX A+++
BOLERO FLUX TT 609500 SLIM DARK INOX A+++
BOLERO FLUX TT 909500 SLIM INOX A+++
BOLERO FLUX TT 909500 SLIM DARK INOX A+++

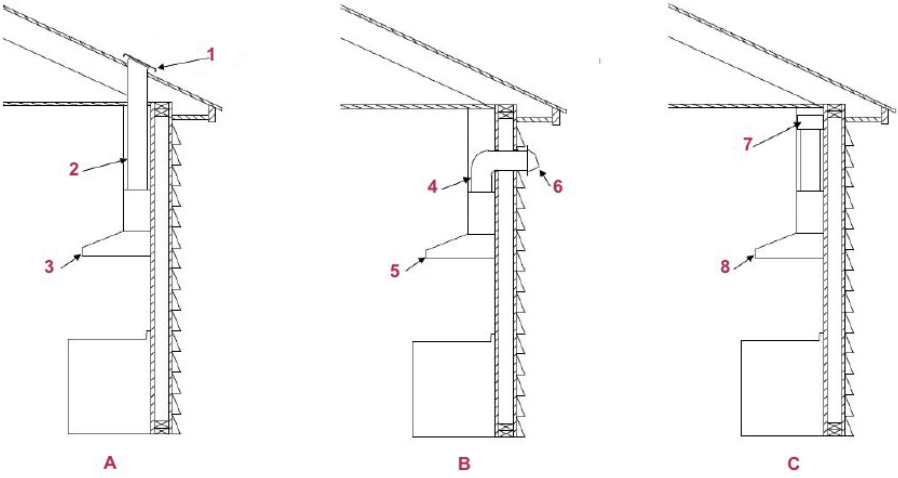

Fig./Img./Abb./Afb./ Rys. 3

Fig./Img./Abb./Afb./ Rys. 4

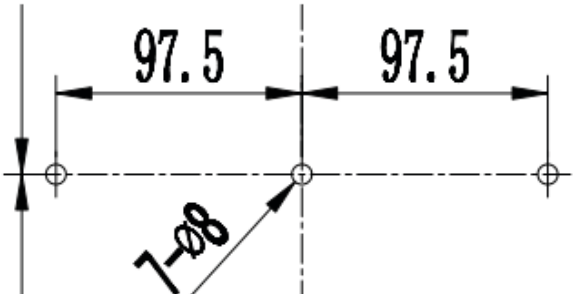

Fig./Img./Abb./Afb./ Rys. 5

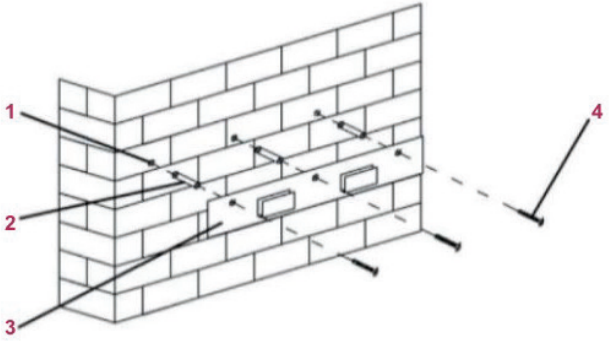

Fig./Img./Abb./Afb./ Rys. 6

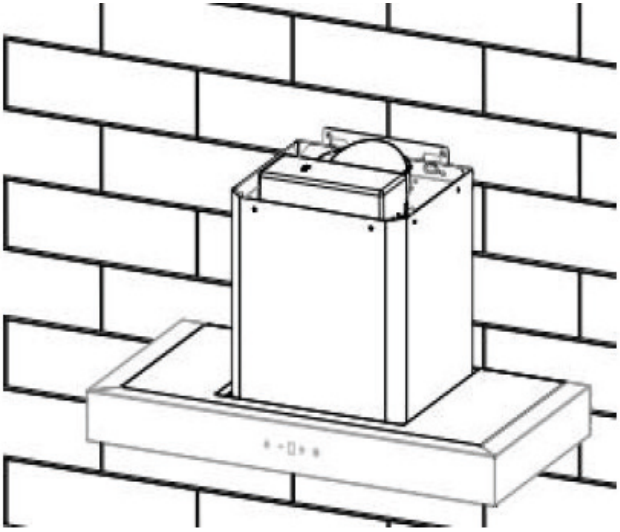

Fig./Img./Abb./Afb./ Rys. 7

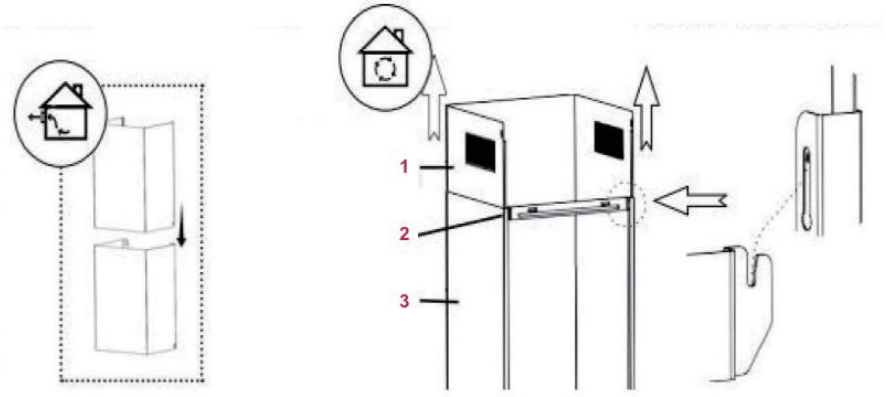

Fig./Img./Abb./Afb./ Rys. 8

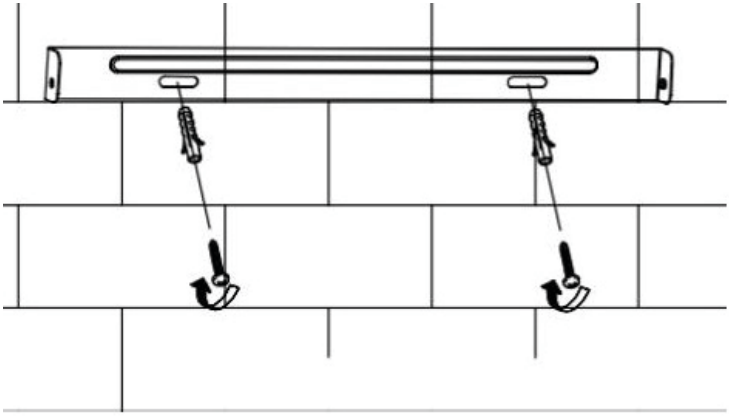

Fig./Img./Abb./Afb./ Rys. 9

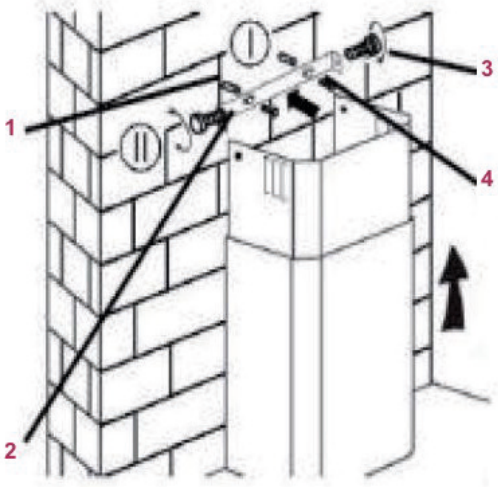

Fig./Img./Abb./Afb./ Rys. 10

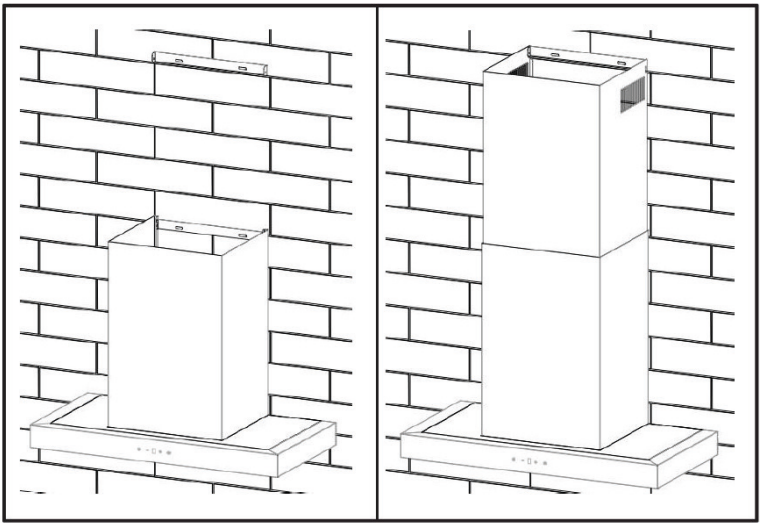

Fig./Img./Abb./Afb./ Rys. 11

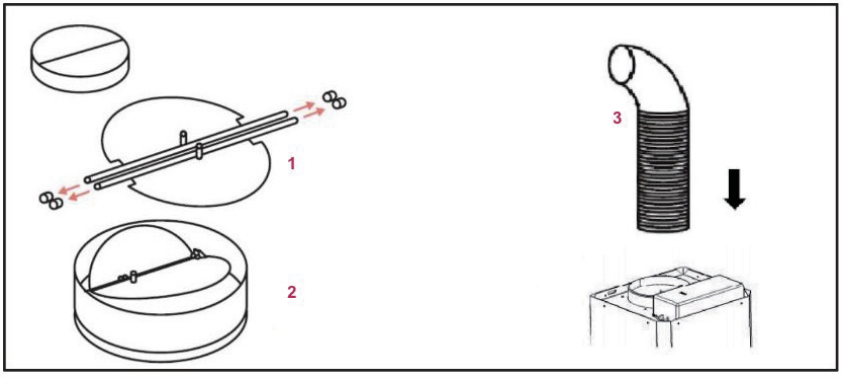

Fig./Img./Abb./Afb./ Rys. 12

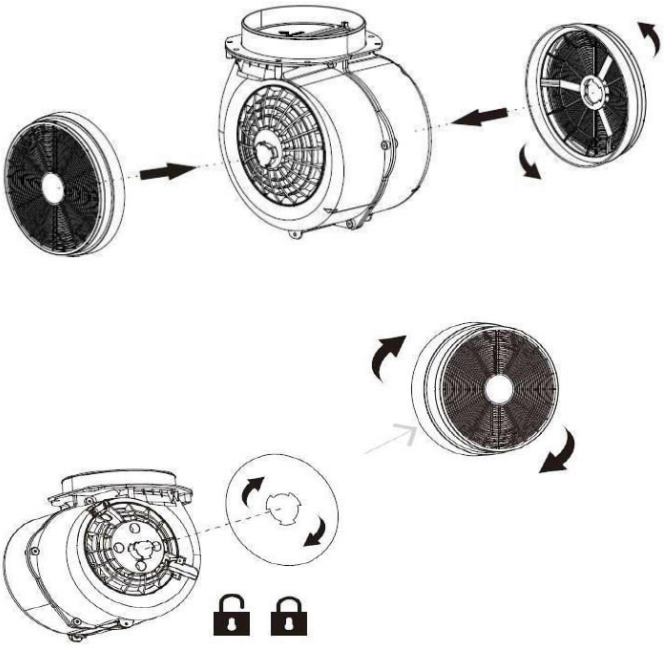

Fig./Img./Abb./Afb./ Rys. 13

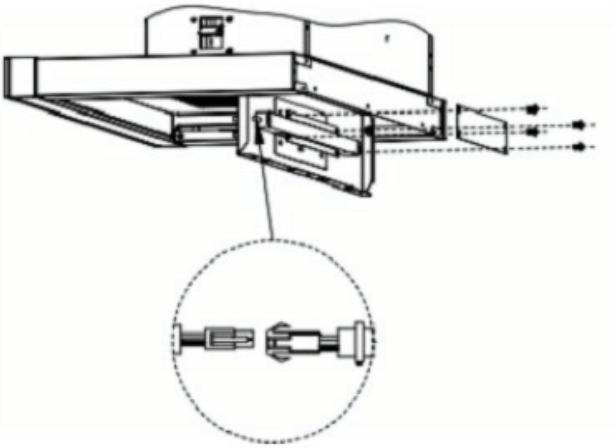

Fig./Img./Abb./Afb./ Rys. 14

www.cecotec.es

Cecotec Innovaciones S. L.
Av. Reyes Católicos, 60
46910, Alfafar (Valencia), Spain